# Transpaleteira elétrica com operador embarcado

## ESE 430

**Altura de elevação: 115 mm / Capacidade de carga: 3000 kg**

JUNGHEINRICH

# ESE 430

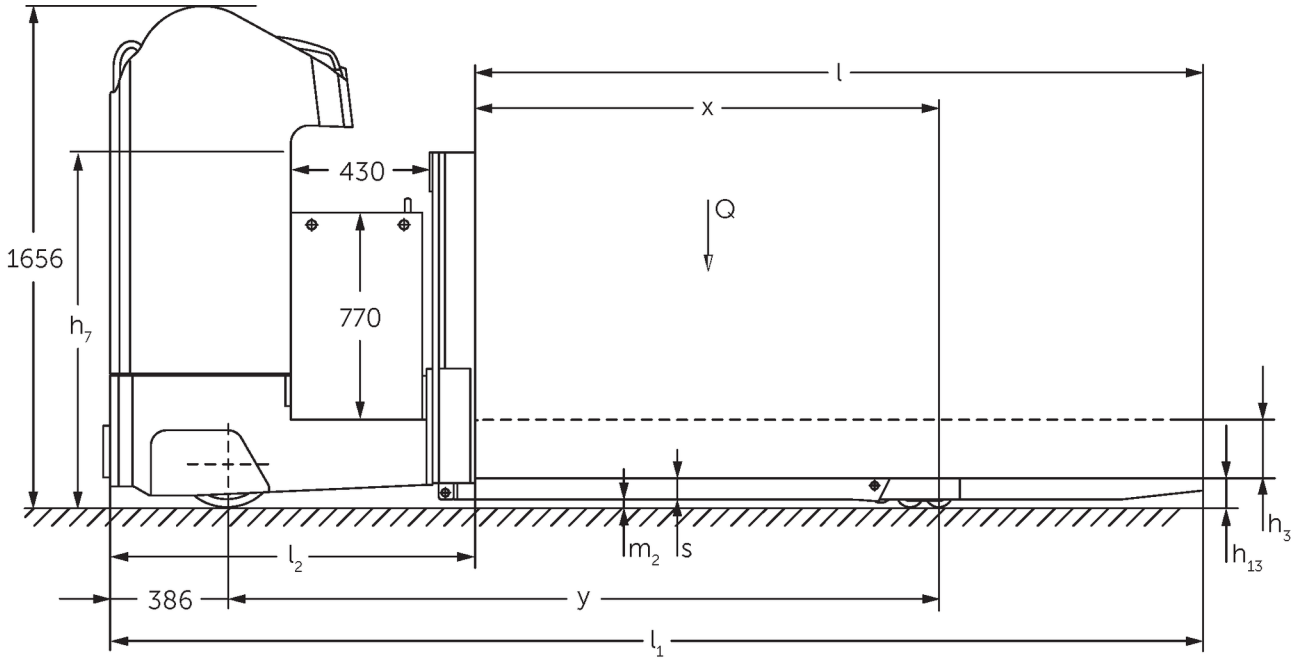


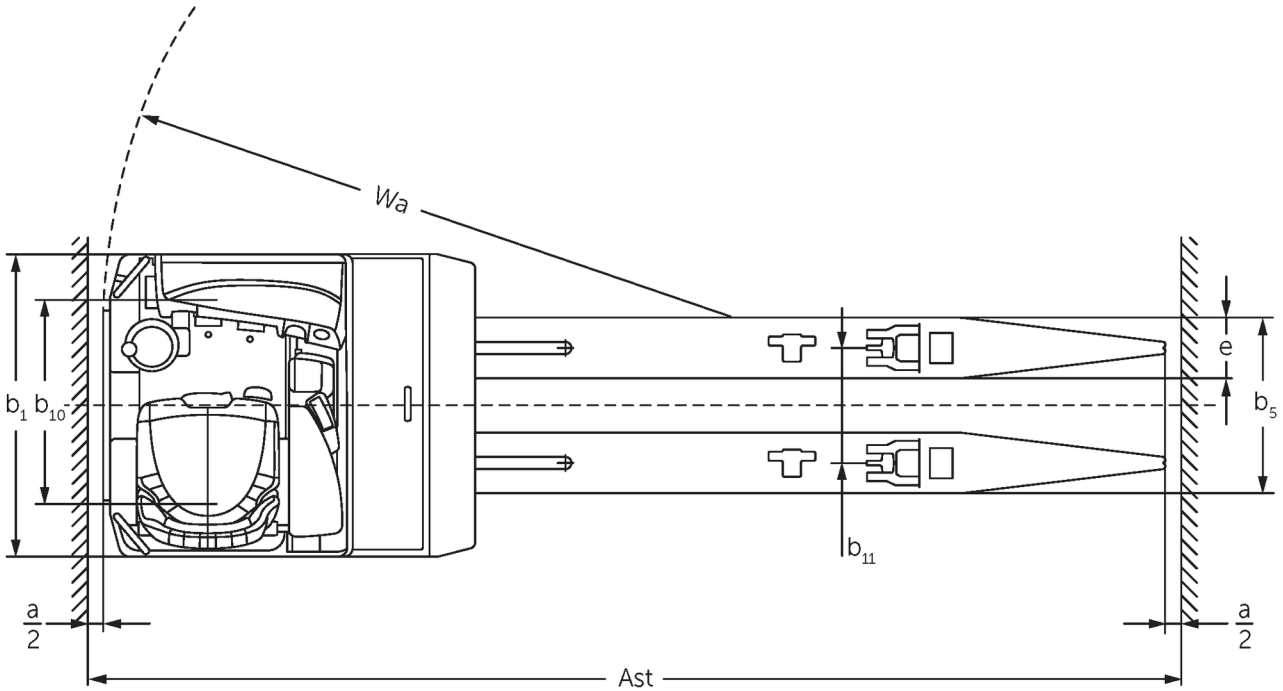


TZ ESE 430 022014

# Tabela VDI

**Versão: 07/2022**

| | | | | | |
|---|---|---|---|---|---|
| Características | 1.1 | Fabricante (nome curto) | | | Jungheinrich |
| | 1.2 | Designação do modelo pelo fabricante | | | **ESE 430** |
| | 1.3 | Tração | | | Elektro |
| | 1.4 | Modo de operação | | | Sentado |
| | 1.5 | Capacidade de carga/carga | Q | kg | 3000 |
| | 1.6 | Distância do centro de gravidade da carga | c | mm | 1200 |
| | 1.8 | Distância entre o eixo da roda e a face do garfo | x | mm | 1480 |
| | 1.9 | Distância entre eixos | y | mm | 2211 |
| Pesos | 2.1.1 | Peso do equipamento (incluindo bateria) | | kg | 2475 |
| | 2.2 | Peso por eixo com carga à frente/atrás | | kg | 2890 / 2980 |
| | 2.3 | Peso por eixo sem carga à frente/atrás | | kg | 1916 / 559 |
| Rodas/chassis | 3.1 | Pneus | | | Vulkollan ® |
| | 3.2 | Dimensão do pneu, dianteiro | | | Ø 343 x 114 |
| | 3.3 | Dimensão do pneu, traseiro | | | Ø 90 x 92 |
| | 3.4 | Rodas adicionais | | | Ø 285 x 100 |
| | 3.5 | Rodas, número à frente/atrás (x = não motrizes) | | | 2 - 1x / 4 |
| | 3.6 | Distância entre centro do rasto dos pneus, à frente | $b_{10}$ | mm | 604 |
| | 3.7 | Distância entre centro do rasto dos pneus, atrás | $b_{11}$ | mm | 380 |
| Dimensões básicas | 4.4 | Elevação (h3) | $h_3$ | mm | 115 |
| | 4.8 | Altura do assento / altura de pé | $h_7$ | mm | 1200 |
| | 4.15 | Altura dos garfos, em baixo | $h_{13}$ | mm | 90 |
| | 4.19 | Comprimento total | $l_1$ | mm | 3625 |
| | 4.20 | Comprimento, incluindo parte posterior do garfo | $l_2$ | mm | 1225 |
| | 4.21.1 | Largura total | $b_1$ | mm | 1000 |
| | 4.22 | Dimensões do garfo | s/e/l | mm | 70 x 200 x 2400 |
| | 4.25 | Distância exterior do garfo | $b_5$ | mm | 580 |
| | 4.32 | Altura acima do solo no centro da distância entre eixos | $m_2$ | mm | 20 |
| | 4.34.2 | Largura de trabalho (palete 800x1200 longitudinal) | Ast | mm | 3953 |
| | 4.35 | Raio de viragem | $W_a$ | mm | 2750 |
| Performance | 5.1 | Velocidade de deslocamento com/sem carga | | km/h | 13 / 14 |
| | 5.2 | Velocidade de elevação com/sem carga | | m/s | 0,06 / 0,06 |
| | 5.3 | Velocidade de descida com/sem carga | | m/s | 0,05 / 0,05 |
| | 5.7 | Capacidade de subida da rampa com/sem carga | | % | 6 / 15 |
| | 5.10 | Travão de serviço | | | elektrisch |
| Motor elétrico/sistema eletrônico | 6.1 | Motor de tração, potência no regime S2 60 min | | kW | 6,9 |
| | 6.2 | Motor de elevação, potência no regime S3 | | kW | 3 |
| | 6.3 | Bateria segundo DIN 43531/35/36 | | | A |
| | 6.4 | Voltagem da bateria/ capacidade nominal | | V / Ah | 48 / 620 |
| | 6.5 | Peso da bateria | | kg | 945 |
| | 6.6.1 | Consumo de energia conforme ciclo EN | | kWh/h | 0,56 |
| | 6.6.2 | Equivalente CO2- Conforme a norma EN 16796 | | kg/h | 0,3 |
| Outros | 8.1 | Tipo de controle de direção | | | Mosfet/AC |

- Esta ficha técnica, conforme diretriz VDI 2198, menciona apenas os valores técnicos do veículo padrão. Pneus diferentes, outros tipos de mastro, acessórios adicionais, etc. podem fornecer outros valores.

- VDI-Nr. 1.8: Seção da carga abaixada: + 89 mm
- VDI-Nr. 1.9: Seção da carga abaixada: + 89 mm
- VDI-Nr. 4.34: ESE 420/430 diagonal conforme VDI: + 128 mm. ESE 533 diagonal conforme VDI: + 83 mm.
- VDI-Nr. 4.35: Seção da carga abaixada: + 89 mm

**Jungheinrich Lift Truck Ltda.**

**Equipamentos de Transporte, Lda.**
Rod. Vice Prefeito Hermenegildo Tonolli, 2535
Galpão 2
CEP 13295-000
Itupeva – SP
Tel. +55 11 3511-6295

contato@jungheinrich.com.br
www.jungheinrich.com.br

As nossas fábricas alemãs em Nordestedt, Moosburg e Landsberg estão certificadas.

ISO 9001
ISO 14001

Os equipamentos da Jungheinrich para movimentação da carga estão em conformidade com os requisitos de segurança europeus.

CE

JUNGHEINRICH