LI-ION technology

Ηλεκτροκίνητο **stacker** εποχούμενου / με πλευρική θέση χειριστή

ESD 220

ύψος ανύψωσης: **1660 mm** / χωρητικότητα φορτίου: **2000 kg**

JUNGHEINRICH

ESD 220

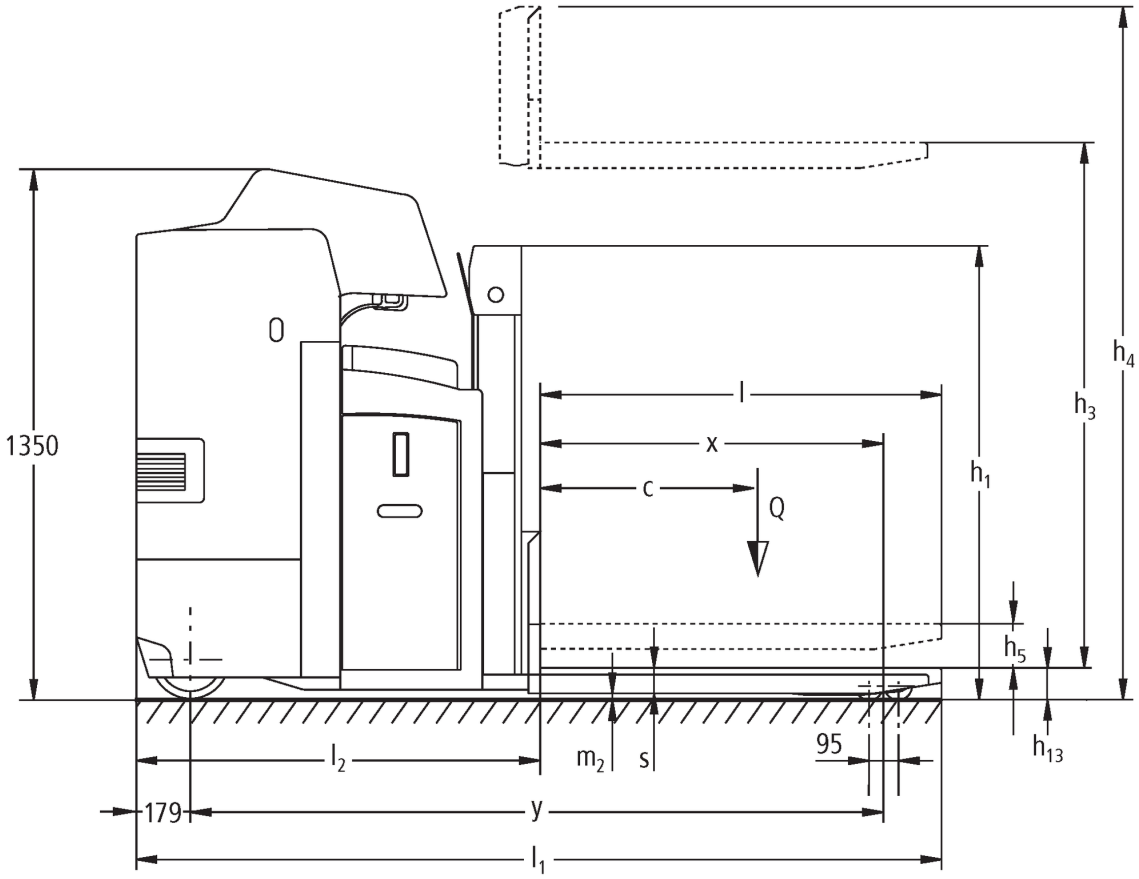

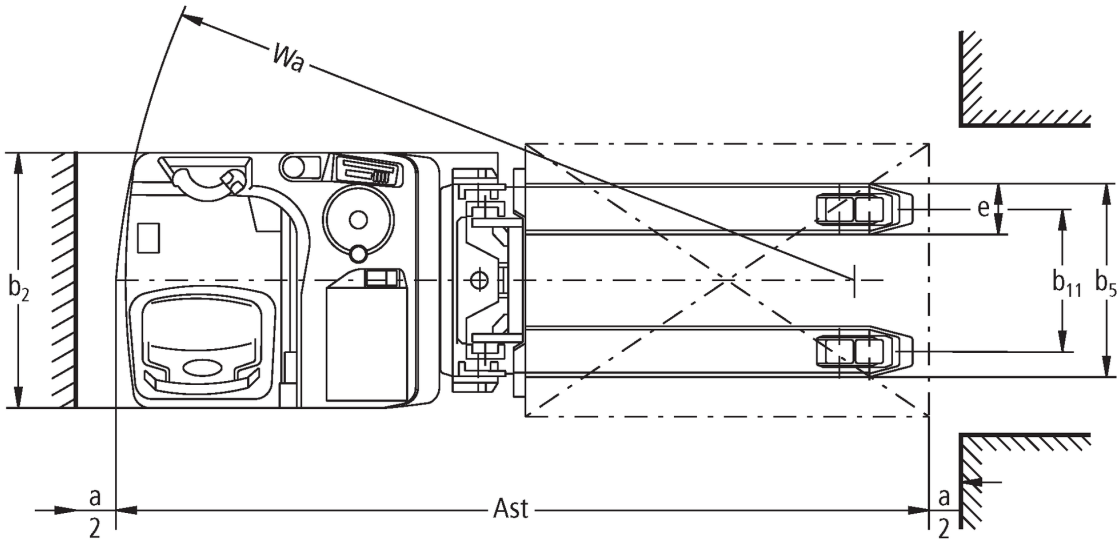

ESD 220

ESD 220	Ύψος ανύψωσης (h3)	Ύψος συνεπτυγμένου ιστού (h1)	Ελεύθερη ανύψωση (h2)	Ύψος εκτεταμένου ιστού (h4)
Διπλός ιστός ZT	1660 mm	1310 mm	100 mm	2150 mm

πίνακας VDI

σταθεί: **08/2022**

σημάδι	1.1	Κατασκευαστής (μικρό όνομα)			Jungheinrich
	1.2	Σήμα τύπου του κατασκευαστή			**ESD 220**
	1.3	Μηχανισμός κίνησης			Ηλεκτρο-
	1.4	Χειρισμός			Κάθισμα
	1.5	Ανυψωτική ικανότητα / φορτίο	Q	kg	2000
	1.5.1	Ονομαστική ικανότητα φόρτωσης / φορτίο στο Masthub	Q	kg	1000
	1.5.2	Ονομαστική χωρητικότητα / φορτίο φορτίου στο Radarmhub	Q	kg	2000
	1.6	Απόσταση κέντρου βάρους φορτίου	c	mm	600
	1.8	Απόσταση φορτίου	x	mm	926
	1.9	Μεταξόνιο	y	mm	1734
βάρη	2.1.1	Ίδιο βάρος (με μπαταρία)		kg	1350
	2.2	Φορτίο άξονα με φορτίο μπροστά/πίσω		kg	1340 / 2010
	2.3	Φορτίο άξονα χωρίς φορτίο μπροστά/πίσω		kg	982 / 368
Τροχοί/Πλαίσιο	3.1	Ελαστικά			Vulkollan ®
	3.2	Μέγεθος ελαστικών, μπροστά			Ø 230 x 77
	3.3	Μέγεθος ελαστικών, πίσω			Ø 85 x 85
	3.4	Πρόσθετοι τροχοί			Ø 140 x 54
	3.5	Τροχοί, αριθμός εμπρός / πίσω			2-1x/4
	3.6	Μετατρόχιο, μπροστά	b_{10}	mm	544
	3.7	Μετατρόχιο, πίσω	b_{11}	mm	380
Βασικές διαστάσεις	4.2	Ύψος συνεπτυγμένου ιστού (h1)	h_1	mm	1310
	4.3	Ελεύθερη ανύψωση (h2)	h_2	mm	100
	4.4	Ύψος ανύψωσης (h3)	h_3	mm	1660
	4.5	Ύψος εκτεταμένου ιστού (h4)	h_4	mm	2150
	4.6	Αρχική ανύψωση	h_5	mm	110
	4.8	Ύψος καθίσματος / διαρκούς ύψος	h_7	mm	950
	4.15	Ύψος σε κατεβασμένη θέση	h_{13}	mm	90
	4.19	συνολικό μήκος	l_1	mm	2185
	4.20	Μήκος, συμπεριλαμβανομένου του πίσω μέρους περόνης	l_2	mm	995
	4.21.1	συνολικό πλάτος	b_1	mm	820
	4.22	Διαστάσεις περονών	s/e/l	mm	65 x 185 x 1190
	4.25	Πλάτος μεταξύ των περονών	b_5	mm	570
	4.32	Απόσταση από το έδαφος έως το κέντρο του μεταξόνιου	m_2	mm	25
	4.34.2	Πλάτος εργασίας (παλέτα 800x1200 κατά μήκος)	Ast	mm	2399
	4.35	Ακτίνα στροφής	W_a	mm	1925
Δεδομένα ισχύος	5.1	Ταχύτητα οδήγησης με/χωρίς φορτίο		km/h	9,1 / 9,1
	5.2	Ταχύτητα ανύψωσης με/χωρίς φορτίο		m/s	0,2 / 0,39
	5.3	Ταχύτητα κατεβάσματος με/χωρίς φορτίο		m/s	0,47 / 0,47
	5.8	Μέγ. ικανότητα αναρρίχησης με/χωρίς φορτίο		%	8 / 14
	5.10	Ποδόφρενο			αναγεννητικό
Ηλεκτρικό μοτέρ / Ηλεκτρονικά	6.1	Κινητήρας οδήγησης, ισχύς S2 60 min		kW	2,8
	6.2	Κινητήρας ανύψωσης, ισχύς με S3		kW	3
	6.3	Μπαταρία κατά DIN 43531/35/36			όχι
	6.4	Τάση μπαταρίας / Ονομαστική χωρητικότητα		V / Ah	24 / 465
	6.5	Βάρος μπαταρίας		kg	380
	6.6.1	Κατανάλωση ενέργειας βάσει κύκλου EN		kWh/h	0,61

	6.6.2	Ισοδύναμο CO2 σύμφωνα με το EN16796	kg/h	0,3
άλλος	8.1	Είδος ελέγχου οδήγησης		AC

- Αυτό το έγγραφο τύπου κατά την οδηγία VDI 2198 αναφέρει μόνο τις τεχνικές τιμές του τυπικού οχήματος. Οι τιμές μπορεί να διαφέρουν, αν χρησιμοποιούνται άλλα ελαστικά, διαφορετικοί ιστοί, προσαρτώμενες συσκευές κτλ

- 1.5: Για ESD 220: Ανυψωτική ικανότητα στην ανύψωση ιστού: έως και 1 t
- 1.8: Για ESD 220: Κατεβασμένο σημείο φόρτωσης: + 78 mm
- 1.9: Για κατεβασμένο σημείο φόρτωσης: ESD 120 +70 mm, ESD 220 + 78 mm
- 4.35: Για ESD 220 κατεβασμένο σημείο φόρτωσης: + 78 mm

Jungheinrich Hellas ΕΠΕ
Φιλιππουπόλεως 10, Θέση Λουτρό
13678 Αχαρνές
Τηλ. 210 2447800
Φαξ 210 2447799

info@jungheinrich.gr
www.jungheinrich.gr

ISO 9001
ISO 14001

JUNGHEINRICH