LI-ION technology

Empilhadeira elétrica com assento lateral
ESD 220

Altura de elevação: 1660 mm / Capacidade de carga: 2000 kg

JUNGHEINRICH

ESD 220

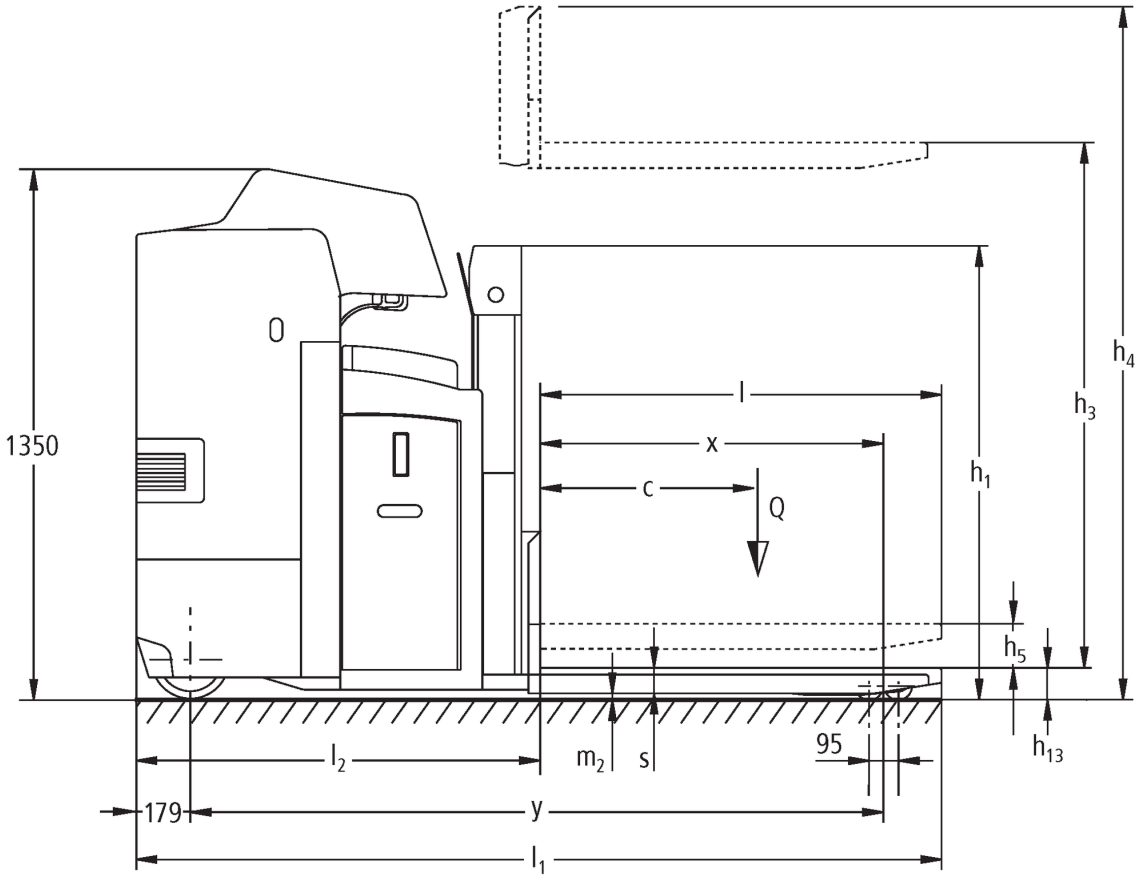

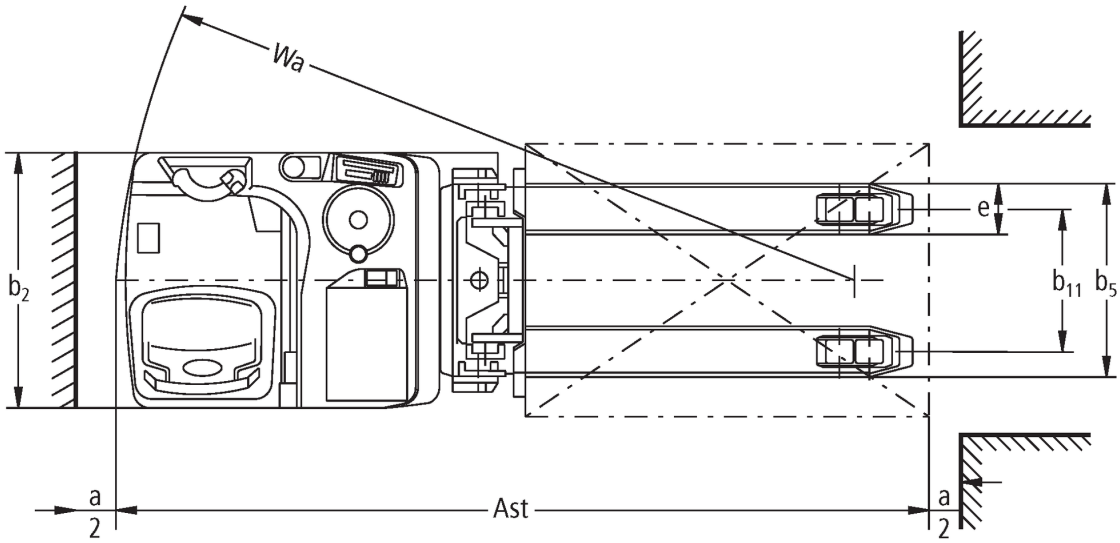

ESD 220

ESD 220	Elevação (h3)	Altura com mastro de elevação recolhido (h1)	Elevação livre (h2)	Altura com mastro de elevação estendido (h4)
Zweifach-Hubgerüst ZT	1660 mm	1310 mm	100 mm	2150 mm

Tabela VDI

Versão: 08/2022

Características	1.1	Fabricante (nome curto)			Jungheinrich
	1.2	Designação do modelo pelo fabricante			**ESD 220**
	1.3	Tração			Elektro
	1.4	Modo de operação			Sentado
	1.5	Capacidade de carga/carga	Q	kg	2000
	1.5.1	Capacidade de carga nominal / carga no Masthub	Q	kg	1000
	1.5.2	Capacidade de carga nominal / carga no Radarmhub	Q	kg	2000
	1.6	Distância do centro de gravidade da carga	c	mm	600
	1.8	Distância entre o eixo da roda e a face do garfo	x	mm	926
	1.9	Distância entre eixos	y	mm	1734
Pesos	2.1.1	Peso do equipamento (incluindo bateria)		kg	1350
	2.2	Peso por eixo com carga à frente/atrás		kg	1340 / 2010
	2.3	Peso por eixo sem carga à frente/atrás		kg	982 / 368
Rodas/chassis	3.1	Pneus			Vulkollan ®
	3.2	Dimensão do pneu, dianteiro			Ø 230 x 77
	3.3	Dimensão do pneu, traseiro			Ø 85 x 85
	3.4	Rodas adicionais			Ø 140 x 54
	3.5	Rodas, número à frente/atrás (x = não motrizes)			2-1x/4
	3.6	Distância entre centro do rasto dos pneus, à frente	b_{10}	mm	544
	3.7	Distância entre centro do rasto dos pneus, atrás	b_{11}	mm	380
Dimensões básicas	4.2	Altura com mastro de elevação recolhido (h1)	h_1	mm	1310
	4.3	Elevação livre (h2)	h_2	mm	100
	4.4	Elevação (h3)	h_3	mm	1660
	4.5	Altura com mastro de elevação estendido (h4)	h_4	mm	2150
	4.6	Elevação inicial	h_5	mm	110
	4.8	Altura do assento / altura de pé	h_7	mm	950
	4.15	Altura dos garfos, em baixo	h_{13}	mm	90
	4.19	Comprimento total	l_1	mm	2185
	4.20	Comprimento, incluindo parte posterior do garfo	l_2	mm	995
	4.21.1	Largura total	b_1	mm	820
	4.22	Dimensões do garfo	s/e/l	mm	65 x 185 x 1190
	4.25	Distância exterior do garfo	b_5	mm	570
	4.32	Altura acima do solo no centro da distância entre eixos	m_2	mm	25
	4.34.2	Largura de trabalho (palete 800x1200 longitudinal)	Ast	mm	2399
	4.35	Raio de viragem	W_a	mm	1925
Performance	5.1	Velocidade de deslocamento com/sem carga		km/h	9,1 / 9,1
	5.2	Velocidade de elevação com/sem carga		m/s	0,2 / 0,39
	5.3	Velocidade de descida com/sem carga		m/s	0,47 / 0,47
	5.8	Capacidade máx. subida da rampa com/sem carga		%	8 / 14
	5.10	Travão de serviço			generatorisch
Motor elétrico/sistema eletrónico	6.1	Motor de tração, potência no regime S2 60 min		kW	2,8
	6.2	Motor de elevação, potência no regime S3		kW	3
	6.3	Bateria segundo DIN 43531/35/36			não
	6.4	Voltagem da bateria/ capacidade nominal		V / Ah	24 / 465
	6.5	Peso da bateria		kg	380
	6.6.1	Consumo de energia conforme ciclo EN		kWh/h	0,61

	6.6.2	Equivalente CO2- Conforme a norma EN 16796	kg/h	0,3
Outros	8.1	Tipo de controle de direção		AC

- Esta ficha técnica, conforme diretriz VDI 2198, menciona apenas os valores técnicos do veículo padrão. Pneus diferentes, outros tipos de mastro, acessórios adicionais, etc. podem fornecer outros valores.

- 1.5: Para ESD 220: Capacidade de carga na elevação do mastro: máx. 1 t
- 1.8: Para ESD 220: Seção da carga abaixada: + 78 mm
- 1.9: Com seção da carga abaixada: ESD 120 +70 mm, ESD 220 + 78 mm
- 4.35: Para ESD 220 seção da carga abaixada: + 78 mm

Jungheinrich Lift Truck Ltda.

Equipamentos de Transporte, Lda.
Rod. Vice Prefeito Hermenegildo Tonolli, 2535
Galpão 2
CEP 13295-000
Itupeva – SP
Tel. +55 11 3511-6295

contato@jungheinrich.com.br
www.jungheinrich.com.br

As nossas fábricas alemãs em Nordestedt, Moosburg e Landsberg estão certificadas.

ISO 9001
ISO 14001

Os equipamentos da Jungheinrich para movimentação da carga estão em conformidade com os requisitos de segurança europeus.

CE

JUNGHEINRICH