Empilhadeira elétrica trilateral

EFX 410 / 413

Altura de elevação: 3000-7000 mm / Capacidade de carga: 1000-1250 kg

EFX 410 / 413

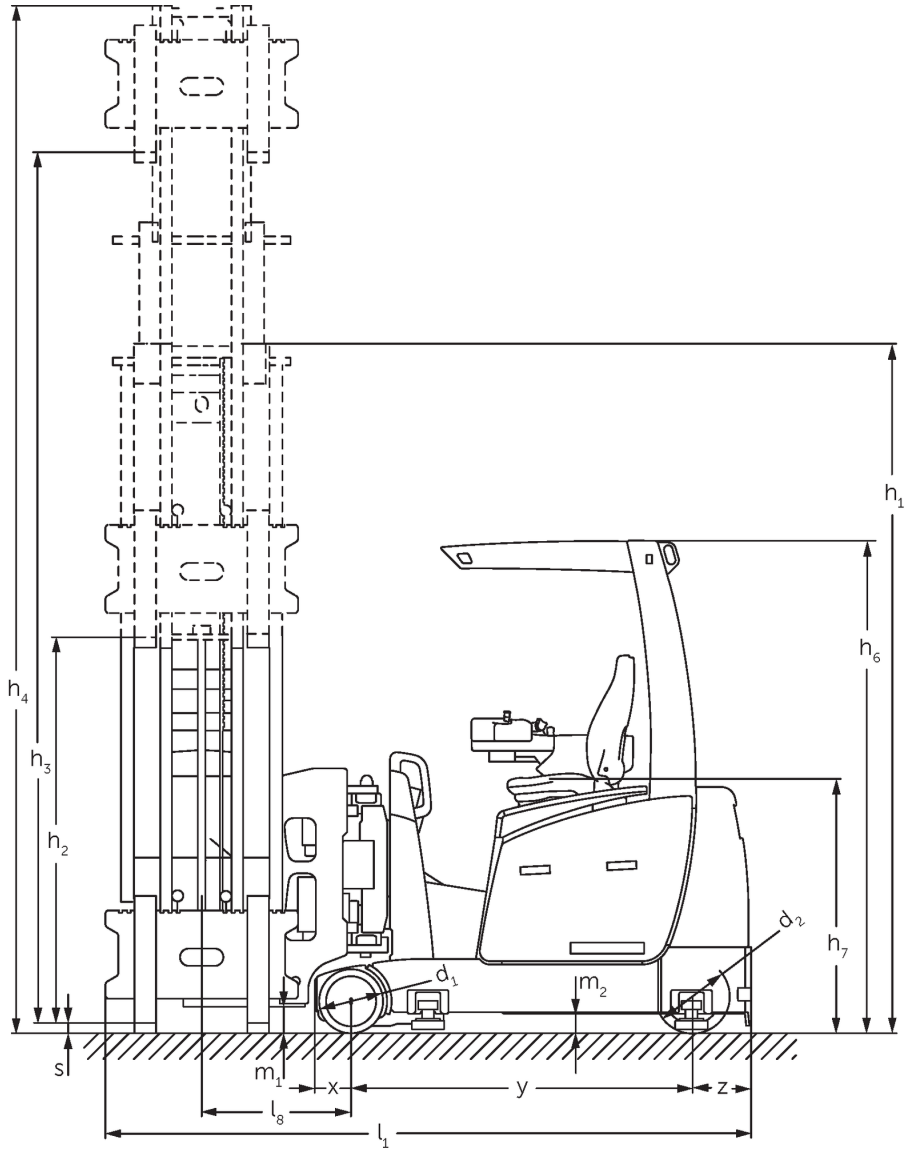
h1
h6
h4
h3
h2
h7
d2
d1
m2
s
m1
x
y
z
l8
l1

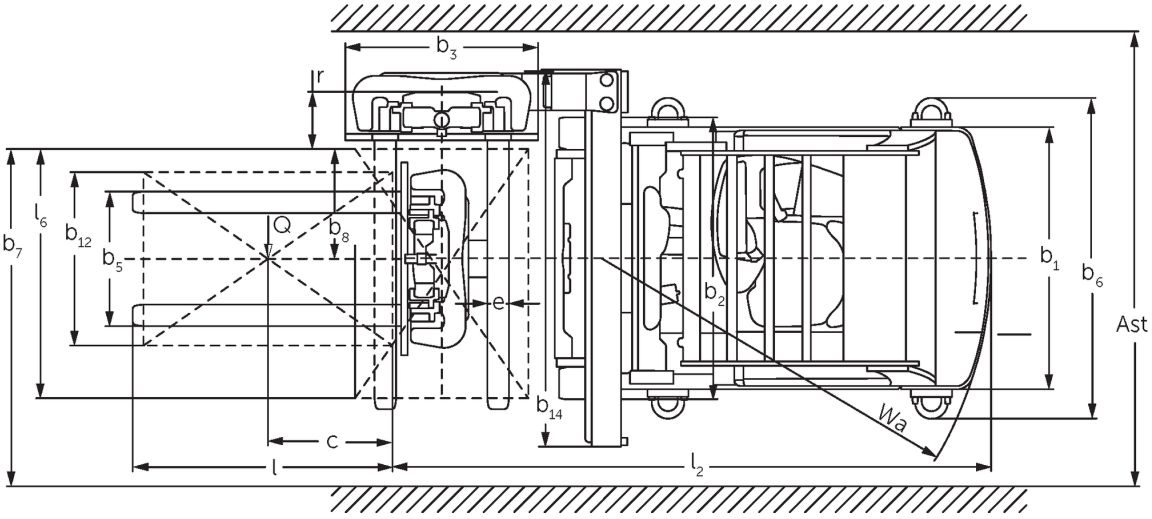
b3
r
l6
b7
b12
b5
Q
b8
e
b2
b1
b6
Ast
b14
Wa
c
l
l2

EFX 410 / 413

EFX 410, EFX 413	Elevação (h3)	Altura com mastro de elevação recolhido (h1)	Elevação livre (h2)	Altura com mastro de elevação estendido (h4)
Dreifach-Hubgerüst DZ	**4000 mm**	**2100 mm**	**1410 mm**	**4690 mm**
	4250 mm	2190 mm	1500 mm	4940 mm
	4500 mm	2280 mm	1590 mm	5190 mm
	4750 mm	2370 mm	1680 mm	5440 mm
	5000 mm	2460 mm	1770 mm	5690 mm
	5250 mm	2550 mm	1860 mm	5940 mm
	5500 mm	2640 mm	1950 mm	6190 mm
	5750 mm	2730 mm	2040 mm	6440 mm
	6000 mm	2820 mm	2130 mm	6690 mm
	6250 mm	2910 mm	2220 mm	6940 mm
	6500 mm	3000 mm	2310 mm	7190 mm
	6750 mm	3090 mm	2400 mm	7440 mm
	7000 mm	3180 mm	2490 mm	7690 mm
Zweifach-Hubgerüst ZT	**3000 mm**	**2305 mm**	**66 mm**	**3772 mm**
	3250 mm	2430 mm	66 mm	4022 mm
	3500 mm	2555 mm	66 mm	4272 mm
	3750 mm	2680 mm	66 mm	4522 mm
	4000 mm	2805 mm	66 mm	4772 mm
	4250 mm	2930 mm	66 mm	5022 mm
	4500 mm	3055 mm	66 mm	5272 mm
	4750 mm	3250 mm	66 mm	5592 mm
	5000 mm	3375 mm	66 mm	5842 mm
	5250 mm	3500 mm	66 mm	6092 mm
	5500 mm	3625 mm	66 mm	6342 mm
	5750 mm	3750 mm	66 mm	6592 mm
	6000 mm	3875 mm	66 mm	6842 mm

Tabela VDI

Versão: 03/2023

Características	1.1	Fabricante (nome curto)			Jungheinrich	
	1.2	Designação do modelo pelo fabricante			**EFX 410**	**EFX 413**
	1.3	Tração			Elektro	
	1.4	Modo de operação			Dreiseitenstapler	
	1.5	Capacidade de carga/carga	Q	kg	1000	1250
	1.6	Distância do centro de gravidade da carga	c	mm	600	
	1.8	Distância entre o eixo da roda e a face do garfo	x	mm	168	
	1.9	Distância entre eixos	y	mm	1577	
	1.10	Mitte Antriebsrad/Gegengewicht	z	mm	270	
Pesos	2.1.1	Peso do equipamento (incluindo bateria)		kg	5080	5360
	2.2	Peso por eixo com carga à frente/atrás		kg	4860 / 1300	5370 / 1320
	2.3	Peso por eixo sem carga à frente/atrás		kg	3230 / 1850	3340 / 2020
Rodas/chassis	3.1	Pneus			Vulkollan ®	
	3.2	Dimensão do pneu, dianteiro			Ø 295 x 144	
	3.3	Dimensão do pneu, traseiro			Ø 343 x 110	
	3.5	Rodas, número à frente/atrás (x = não motrizes)			2 / 1x	
	3.6	Distância entre centro do rasto dos pneus, à frente	b_{10}	mm	1406	
Dimensões básicas	4.2	Altura com mastro de elevação recolhido (h1)	h_1	mm	2805	
	4.3	Elevação livre (h2)	h_2	mm	66	
	4.4	Elevação (h3)	h_3	mm	4000	
	4.5	Altura com mastro de elevação estendido (h4)	h_4	mm	4772	
	4.7	Altura do telhado de proteção (cabine)	h_6	mm	2277	
	4.8	Altura do assento / altura de pé	h_7	mm	1205	
	4.19	Comprimento total	l_1	mm	3134	
	4.20	Comprimento, incluindo parte posterior do garfo	l_2	mm	2957	
	4.21.1	Largura total	b_1	mm	1210	
	4.21.2	Largura total	b_2	mm	1550	
	4.22	Dimensões do garfo	s/e/l	mm	40 x 100 x 1200	
	4.23	Classe de ligação do suporte do garfo			2B	
	4.24	Largura do porta garfos	b_3	mm	890	
	4.25	Distância externa dos garfos	b_5	mm	850	
	4.27	Distância sobre rolamentos de guiamento	b_6	mm	1600	
	4.29	Deslocação lateral		mm	1370	
	4.30	Deslocação lateral a partir do centro do equipamento		mm	420	
	4.31	Altura acima do solo, c/carga, abaixo do mastro	m_1	mm	120	
	4.32	Altura acima do solo no centro da distância entre eixos	m_2	mm	85	
	4.35	Raio de viragem	W_a	mm	1847	
	4.38	Distância ao ponto de rotação da cabeça giratória		mm	843	
	4.38.4	Largura da palete		mm	1200	
	4.38.5	Comprimento da palete		mm	1200	
Performance	5.1	Velocidade de deslocamento com/sem carga		km/h	9 / 9	
	5.2	Velocidade de elevação com/sem carga		m/s	0,41 / 0,41	
	5.3	Velocidade de descida com/sem carga		m/s	0,44 / 0,44	
	5.4	Velocidade de deslocamento lateral com/sem carga		m/s	0,2 / 0,2	
	5.10	Travão de serviço			regenerativ	
	5.11	Travão de estacionamento			elektrischer Federspeicher	

Motor elétrico/ sistema eletrônico	6.1	Motor de tração, potência no regime S2 60 min	kW	6,9	
	6.2	Motor de elevação, potência no regime S3	kW	9,5	
	6.3	Bateria segundo DIN 43531/35/36		5 PzS 625	6 PzS 750
	6.4	Voltagem da bateria/ capacidade nominal	V / Ah	48 / 625	48 / 750
	6.5	Peso da bateria	kg	855	1010
Outros	8.1	Tipo de controle de direção		AC-Antriebssteuerung	
	10.5	Versão da direção		elektrisch	
	10.7	Nível de pressão sonora de acordo com EN12053, tubo do motorista	dB (A)	66,5	

- Esta ficha técnica, conforme diretriz VDI 2198, menciona apenas os valores técnicos do veículo padrão. Pneus diferentes, outros tipos de mastro, acessórios adicionais, etc. podem fornecer outros valores.

Jungheinrich Lift Truck Ltda.

Equipamentos de Transporte, Lda.
Rod. Vice Prefeito Hermenegildo Tonolli, 2535
Galpão 2
CEP 13295-000
Itupeva – SP
Tel. +55 11 3511-6295

contato@jungheinrich.com.br
www.jungheinrich.com.br

As unidades de produção alemãs em Norderstedt, Moosburg e Landsberg são certificadas, assim como nosso Centro de Peças Originais em Kaltenkirchen.

ISO 9001
ISO 14001

Os equipamentos da Jungheinrich para movimentação da carga estão em conformidade com os requisitos de segurança europeus.

CE

JUNGHEINRICH