Empilhadores elétricos de quatro rodas

EFG 425-S30

Elevação: 2900-7500 mm / Capacidade de carga: 2500-3000 kg

EFG 425-S30

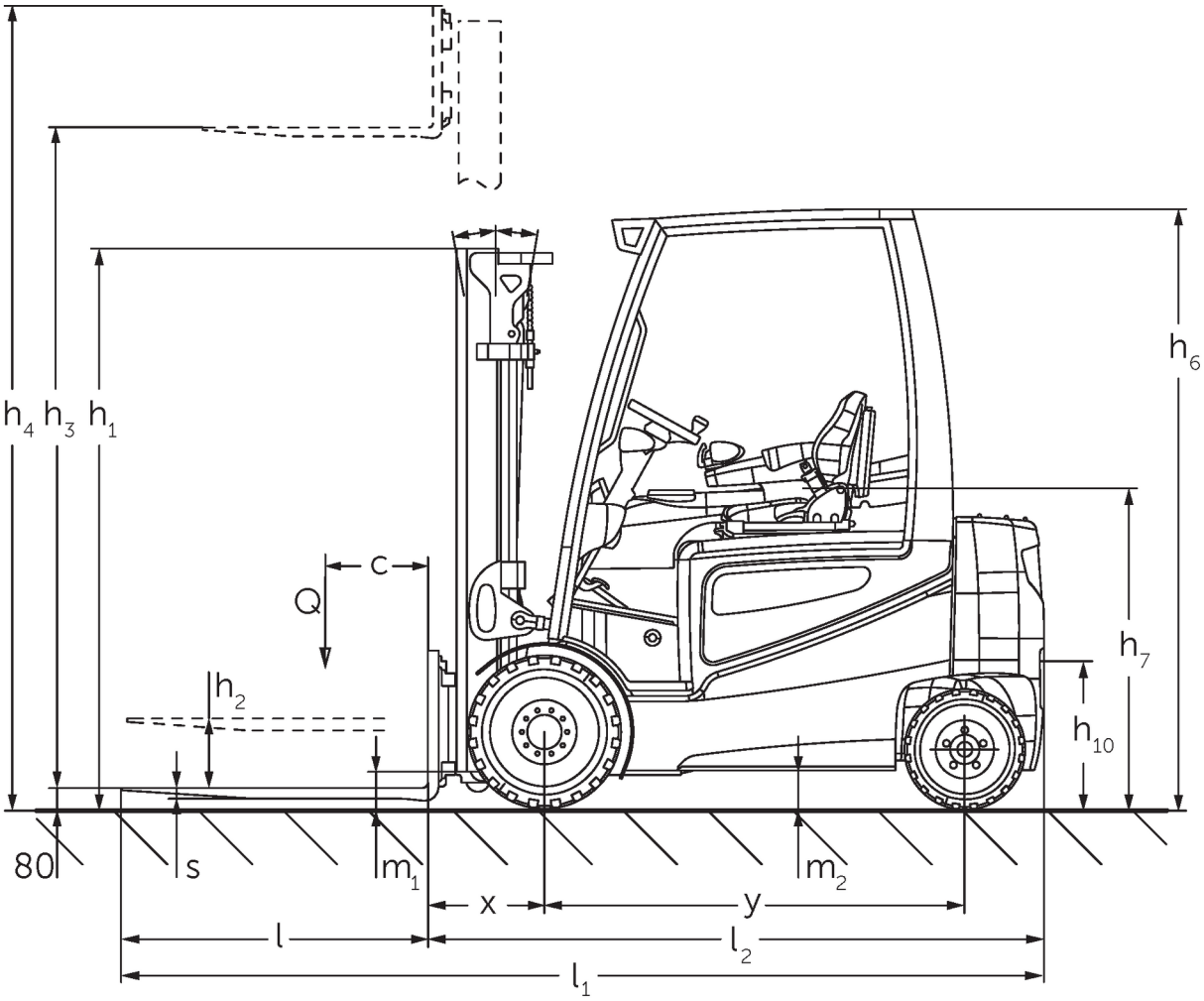

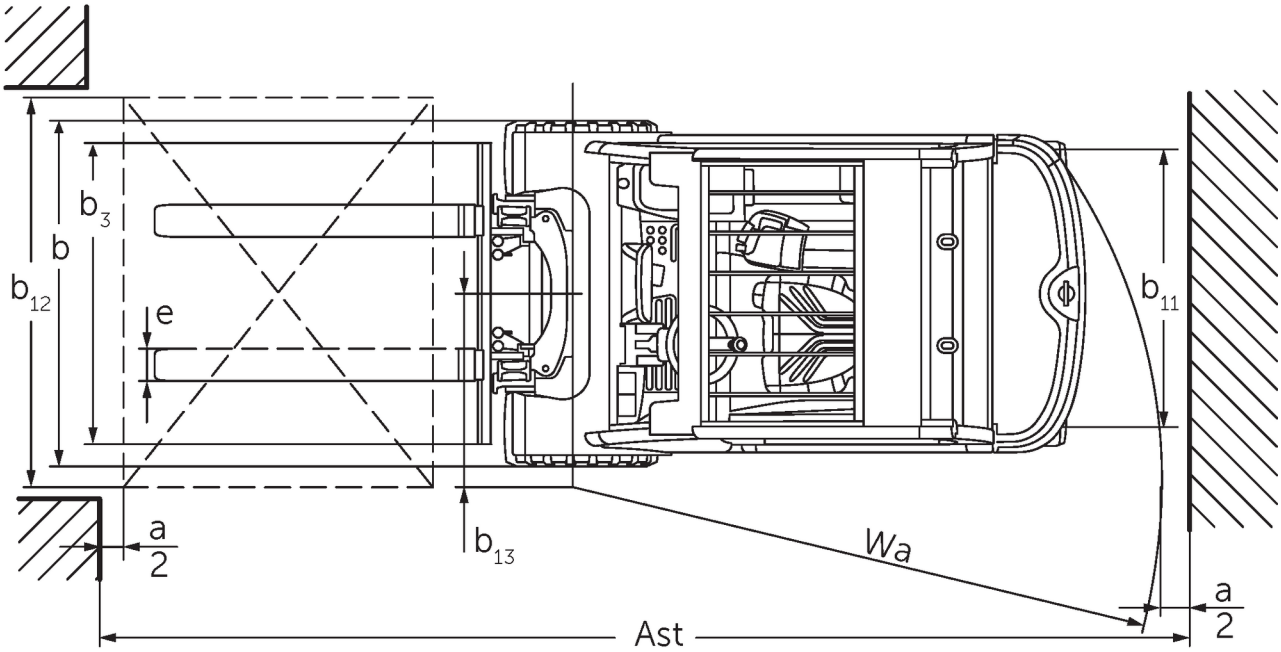

EFG 4 desenho técnico 2016

EFG 425-S30

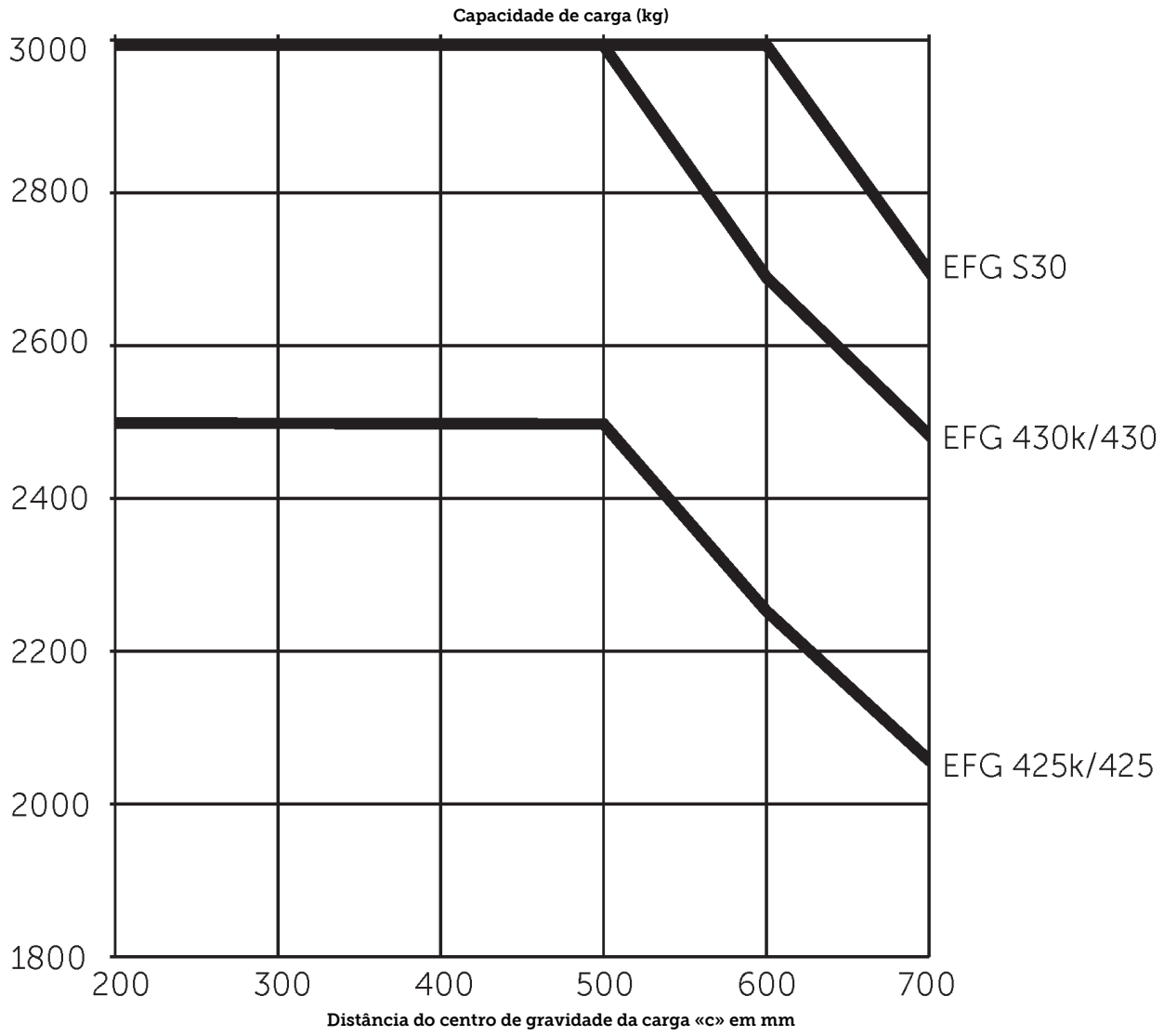
Capacidade de carga (kg)
3000
2800
2600
2400
2200
2000
1800
200
300
400
500
600
700
Distância do centro de gravidade da carga «c» em mm
EFG S30
EFG 430k/430
EFG 425k/425

EFG 425-S30

EFG 425k, EFG 425	Elevação (h3)	Altura com mastro de elevação recolhido (h1)	Elevação livre (h2)	Altura com mastro de elevação estendido (h4)	Inclinação do mastro de elevação para a frente/trás
Mastro de elevação duplo ZT	**2900 mm**	**2125 mm**	**150 mm**	**3655 mm**	**6 / 8 °**
	3100 mm	2225 mm	150 mm	3855 mm	6 / 8 °
	3300 mm	2325 mm	150 mm	4055 mm	6 / 8 °
	3500 mm	2425 mm	150 mm	4255 mm	6 / 8 °
	3700 mm	2525 mm	150 mm	4455 mm	6 / 8 °
	4000 mm	2675 mm	150 mm	4755 mm	6 / 8 °
	4300 mm	2875 mm	150 mm	5055 mm	6 / 8 °
	4500 mm	2975 mm	150 mm	5255 mm	6 / 8 °
Mastro de elevação duplo ZZ	**3100 mm**	**2190 mm**	**1600 mm**	**3690 mm**	**6 / 8 °**
	3300 mm	2290 mm	1700 mm	3890 mm	6 / 8 °
	3500 mm	2390 mm	1800 mm	4090 mm	6 / 8 °
	3700 mm	2490 mm	1900 mm	4290 mm	6 / 8 °
	4000 mm	2640 mm	2050 mm	4590 mm	6 / 8 °
Mastro de elevação triplo DZ	**4400 mm**	**2090 mm**	**1500 mm**	**4990 mm**	**6 / 8 °**
	4700 mm	2190 mm	1600 mm	5290 mm	6 / 5,5 °
	5000 mm	2290 mm	1700 mm	5590 mm	6 / 5,5 °
	5500 mm	2490 mm	1900 mm	6090 mm	6 / 5,5 °
	6000 mm	2690 mm	2100 mm	6590 mm	6 / 5,5 °
	6500 mm	2890 mm	2300 mm	7090 mm	6 / 3 °
	7000 mm	3090 mm	2500 mm	7590 mm	6 / 3 °
	7500 mm	3290 mm	2700 mm	8090 mm	6 / 3 °
EFG 430k, EFG 430	**Elevação (h3)**	**Altura com mastro de elevação recolhido (h1)**	**Elevação livre (h2)**	**Altura com mastro de elevação estendido (h4)**	**Inclinação do mastro de elevação para a frente/trás**
Mastro de elevação duplo ZT	**2900 mm**	**2122 mm**	**150 mm**	**3657 mm**	**6 / 8 °**
	3100 mm	2222 mm	150 mm	3857 mm	6 / 8 °
	3300 mm	2322 mm	150 mm	4057 mm	6 / 8 °
	3500 mm	2422 mm	150 mm	4257 mm	6 / 8 °
	3700 mm	2522 mm	150 mm	4457 mm	6 / 8 °
	4000 mm	2672 mm	150 mm	4757 mm	6 / 8 °
	4300 mm	2872 mm	150 mm	5057 mm	6 / 8 °
	4500 mm	2972 mm	150 mm	5257 mm	6 / 8 °
Mastro de elevação duplo ZZ	**3100 mm**	**2187 mm**	**1450 mm**	**3837 mm**	**6 / 8 °**
	3300 mm	2287 mm	1550 mm	4037 mm	6 / 8 °
	3500 mm	2387 mm	1650 mm	4237 mm	6 / 8 °
	3700 mm	2487 mm	1750 mm	4437 mm	6 / 8 °
	4000 mm	2637 mm	1900 mm	4737 mm	6 / 8 °
Mastro de elevação triplo DZ	**4400 mm**	**2087 mm**	**1350 mm**	**5137 mm**	**6 / 8 °**
	4700 mm	2187 mm	1450 mm	5437 mm	6 / 5,5 °
	5000 mm	2287 mm	1550 mm	5737 mm	6 / 5,5 °
	5500 mm	2487 mm	1750 mm	6237 mm	6 / 5,5 °
	6000 mm	2687 mm	1950 mm	6737 mm	6 / 5,5 °
	6500 mm	2887 mm	2150 mm	7237 mm	6 / 3 °
	7000 mm	3087 mm	2350 mm	7737 mm	6 / 3 °
	7500 mm	3287 mm	2550 mm	8237 mm	6 / 3 °

EFG S30	Elevação (h3)	Altura com mastro de elevação recolhido (h1)	Elevação livre (h2)	Altura com mastro de elevação estendido (h4)	Inclinação do mastro de elevação para a frente/trás
Mastro de elevação duplo ZT	**2900 mm**	**2122 mm**	**150 mm**	**3657 mm**	**6 / 8 °**
	3100 mm	2222 mm	150 mm	3857 mm	6 / 8 °
	3300 mm	2322 mm	150 mm	4057 mm	6 / 8 °
	3500 mm	2422 mm	150 mm	4257 mm	6 / 8 °
	3700 mm	2522 mm	150 mm	4457 mm	6 / 8 °
	4000 mm	2672 mm	150 mm	4757 mm	6 / 8 °
	4300 mm	2872 mm	150 mm	5057 mm	6 / 8 °
	4500 mm	2972 mm	150 mm	5257 mm	6 / 8 °
Mastro de elevação duplo ZZ	**3100 mm**	**2187 mm**	**1450 mm**	**3837 mm**	**6 / 8 °**
	3300 mm	2287 mm	1550 mm	4037 mm	6 / 8 °
	3500 mm	2387 mm	1650 mm	4237 mm	6 / 8 °
	3700 mm	2487 mm	1750 mm	4437 mm	6 / 8 °
	4000 mm	2637 mm	1900 mm	4737 mm	6 / 8 °
Mastro de elevação triplo DZ	**4400 mm**	**2087 mm**	**1350 mm**	**5137 mm**	**6 / 8 °**
	4700 mm	2187 mm	1450 mm	5437 mm	6 / 5,5 °
	5000 mm	2287 mm	1550 mm	5737 mm	6 / 5,5 °
	5500 mm	2487 mm	1750 mm	6237 mm	6 / 5,5 °
	6000 mm	2687 mm	1950 mm	6737 mm	6 / 5,5 °
	6500 mm	2887 mm	2150 mm	7237 mm	6 / 3 °
	7000 mm	3087 mm	2350 mm	7737 mm	6 / 3 °
	7500 mm	3287 mm	2550 mm	8237 mm	6 / 3 °

Tabela VDI

Versão: 07/2023

Características	1.1	Fabricante (nome curto)			Jungheinrich				
	1.2	Designação do modelo pelo fabricante			**EFG 425k**	**EFG 425**	**EFG 430k**	**EFG 430**	**EFG S30**
	1.3	Tração			Elétrico				
	1.4	Modo de operação			Assento				
	1.5	Capacidade de carga/carga	Q	kg	2500		3000		
	1.6	Distância do centro de gravidade da carga	c	mm	500				600
	1.8	Distância entre o eixo da roda e a face do garfo	x	mm	425		447		
	1.9	Distância entre eixos	y	mm	1575	1720	1575	1720	
Pesos	2.1.1	Peso do equipamento (incluindo bateria)		kg	4555	4653	5212	5055	5349
	2.2	Peso por eixo com carga à frente/atrás		kg	6230 / 825	6580 / 573	7272 / 940	7347 / 708	7519 / 830
	2.3	Peso por eixo sem carga à frente/atrás		kg	2271 / 2283	2688 / 1965	2464 / 2748	2672 / 2383	2692 / 2657
Rodas/chassis	3.1	Pneus			Superelástico (SE)				
	3.2	Dimensão do pneu, dianteiro			225 / 75-10		250 / 60-12		315 / 45-12
	3.3	Dimensão do pneu, traseiro			180 / 70-8		200 / 50-10	180 / 70-8	200 / 50-10
	3.5	Rodas, número à frente/atrás (x = não motrizes)			2X / 2				
	3.6	Distância entre centro do rasto dos pneus, à frente	b_{10}	mm	990		950		1000
	3.7	Distância entre centro do rasto dos pneus, atrás	b_{11}	mm	940				
Dimensões básicas	4.1	Inclinação do mastro de elevação para a frente/trás	a/ß	°	6 / 8				
	4.2	Altura com mastro de elevação recolhido (h1)	h_1	mm	2225		2222		
	4.3	Elevação livre (h2)	h_2	mm	150				
	4.4	Elevação (h3)	h_3	mm	3100				
	4.5	Altura com mastro de elevação estendido (h4)	h_4	mm	3855		3857		
	4.7	Altura do telhado de proteção (cabine)	h_6	mm	2240				
	4.8	Altura do assento / altura de pé	h_7	mm	1190				
	4.12	Altura do acoplamento	h_{10}	mm	385				
	4.12.1	2. Altura do acoplamento		mm	540				
	4.19	Comprimento total	l_1	mm	3446	3591	3467	3612	
	4.20	Comprimento, incluindo parte posterior do garfo	l_2	mm	2296	2441	2317	2462	
	4.21.1	Largura total	b_1	mm	1198				1300
	4.22	Dimensões do garfo	s/ e/l	mm	40 x 100 x 1150		45 x 125 x 1150		
	4.23	Classe de ligação do suporte do garfo			2A		3A		
	4.24	Largura do porta garfos	b_3	mm	1120				
	4.31	Altura acima do solo, c/carga, abaixo do mastro	m_1	mm	117				
	4.32	Altura acima do solo no centro da distância entre eixos	m_2	mm	135				
	4.34.1	Largura de trabalho (palete 1000 × 1200 transversalmente)	Ast	mm	3625	3775	3647	3797	
	4.34.2	Largura de trabalho (palete 800x1200 longitudinal)	Ast	mm	3825	3975	3847	3997	
	4.35	Raio de viragem	W_a	mm	2000	2150	2000	2150	
	4.36	Menor distância do ponto de viragem	b_{13}	mm	600				650

Performance	5.1	Velocidade de marcha com/sem carga (Efficiency | drivePLUS)	km/h	16 / 17 | 19 / 21		15 / 17 | 18 / 21	15 / 17 | 19 / 21	15 / 17 | 18 / 20
	5.2	Velocidade de elevação com/sem carga (Efficiency | liftPLUS)	m/s	0,48 / 0,63 | 0,5 / 0,7		0,43 / 0,54 | 0,44 / 0,59	0,44 / 0,54 | 0,44 / 0,59	0,43 / 0,54 | 0,43 / 0,59
	5.3	Velocidade de descida com/sem carga (Efficiency | liftPLUS)	m/s	0,58 / 0,58 | 0,58 / 0,58				
	5.5	Força de tração nominal com/sem carga (Efficiency | drivePLUS)	N	3600 / 4000 | 5100 / 5600	3500 / 3900 | 4900 / 5500	4500 / 5000 | 5000 / 5800		
	5.6	Força máx. de tração com/sem carga (Efficiency | drivePLUS)	N	13150 / 13150 | 15200 / 15200		13600 / 13600 | 15750 / 15750		
	5.7	Capacidade de passagem em rampa com/sem carga (Efficiency | drivePLUS)	%	8,5 / 14 | 10 / 16	7,5 / 13 | 10 / 16	7 / 12 | 9 / 15	7 / 13 | 9 / 15	7 / 12 | 8 / 14
	5.8	Capacidade máx. de passagem em rampa com/sem carga (Efficiency | drivePLUS)	%	17 / 27 | 18,9 / 30,9	16,9 / 26,8 | 18,8 / 30,8	16,1 / 25,6 | 18,5 / 30	16,2 / 25,9 | 18,6 / 30,2	16 / 25,3 | 18,5 / 29,8
	5.9	Tempo de aceleração com/sem carga (Efficiency | drivePLUS)	s	6,5 / 6 | 6,2 / 5,7		6,7 / 6,1 | 6,4 / 5,8		6,8 / 6,2 | 6,4 / 5,8
	5.10	Travão de serviço		Mecânico				
Motor elétrico/sistema eletrónico	6.1	Motor de tração, potência S2 60 min (Efficiency | drivePLUS)	kW	12 | 15				
	6.2	Motor de elevação, potência a S3 (Efficiency | liftPLUS)	kW	18,5 | 22				
	6.3	Bateria segundo DIN 43531/35/36		DIN 43536 A				
	6.4	Voltagem da bateria/ capacidade nominal	V / Ah	80 / 620	80 / 775	80 / 620	80 / 775	
	6.5	Peso da bateria	kg	1540	1863	1540	1863	
	6.6	Consumo energético de acordo c/ ciclo VDI	kWh/h	0				
	6.6.1	Consumo de energia de acordo com ciclo EN (Efficiency | PLUS)	kWh/h	6,4 | 6,3	6,3 | 6,2	7,1 | 7	6,9 | 6,9	7,2 | 7,1
	6.6.2	Equivalente de CO2 de acordo com EN16796 (Efficiency | PLUS)	kg/h	3,5 | 3,4	3,4 | 3,4	3,8 | 3,8	3,7 | 3,7	3,9 | 3,8
	6.7	Capacidade de despacho (Efficiency | PLUS)	t/h	174 | 188	175 | 189	204 | 212	205 | 213	198 | 213
	6.8.1	Consumo de energia com capacidade máx. de despacho (Efficiency | PLUS)	kWh/h	7,9 | 9	7,8 | 8,9	8,1 | 9,2	8,1 | 9,1	8,4 | 9,4
Outros	8.1	Tipo de controle de direção		Impulso/AC				
	10.1	Pressão de trabalho para acessório	bar	200				
	10.2	Fluxo de óleo para equipamentos adicionais	l/min	30				
	10.7	Nível de pressão sonora de acordo com EN12053, tubo do motorista	dB (A)	70				
	10.8	Engate de reboque, tipo / modelo DIN		DIN 15170 H				

- Esta ficha técnica está em conformidade com as regras VDI 2198 e somente menciona valores técnicos para equipamento standard. Pneus fora do standard, mastros diferentes, equipamentos adicionais, etc. podem produzir outros valores.

Efficiency: Valores do pacote standard | PLUS: Valores do pacote performance
- N.º VDI 1.8: no EFG 425 +10 mm no mastro de elevação DZ
- N.º VDI 6.6.1: 60 ciclos EN/h
- N.º VDI 6.7: PLUS refere-se ao pacote de serviços drive&liftPLUS
- N.º VDI 6.8.1: PLUS refere-se ao pacote de serviços drive&liftPLUS

Jungheinrich Portugal

Equipamentos de Transporte, Lda.
Delegação Sul - Tel. Geral 219 156 060

Delegação Norte - Tel. Geral 252 249 010

Serviço Aluguer
Nacional 21 915 6070

Serviço Pós-Venda
Nacional 21 915 6060

linha.directa@jungheinrich.pt
www.jungheinrich.pt

As fábricas de produção alemãs em Norderstedt, Moosburg e Landsberg são certificadas, bem como o nosso Centro de Peças em Kaltenkirchen.

ISO 9001
ISO 14001

JUNGHEINRICH