LI-ION technology

Электрический штабелер с передним сиденьем и трехсторонней обработкой грузов

EFX 410 / 413

высота подъема: 3000-7000 мм / Грузоподъемность: 1000-1250 кг

JUNGHEINRICH

EFX 410 / 413

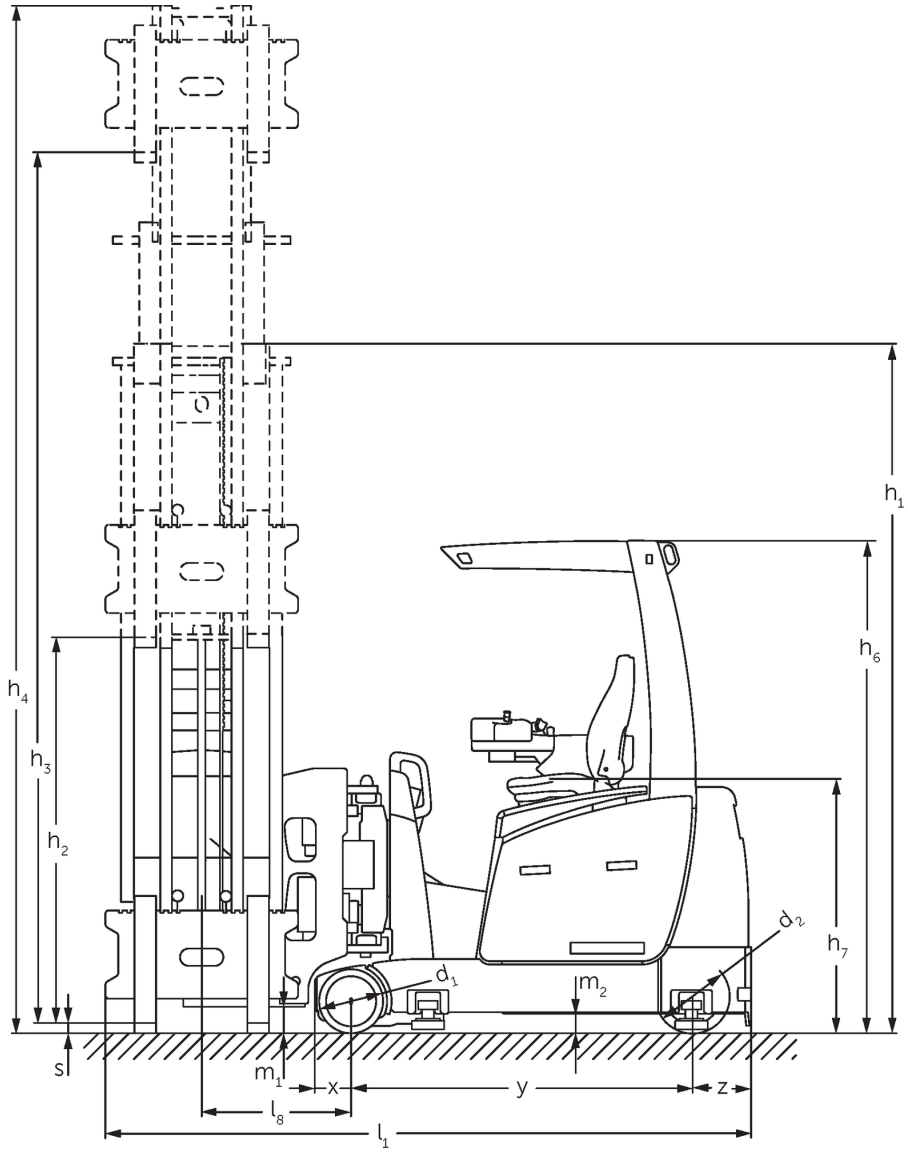
h1
h6
h4
h3
h2
h7
d2
d1
m2
s
m1
x
y
z
l8
l1

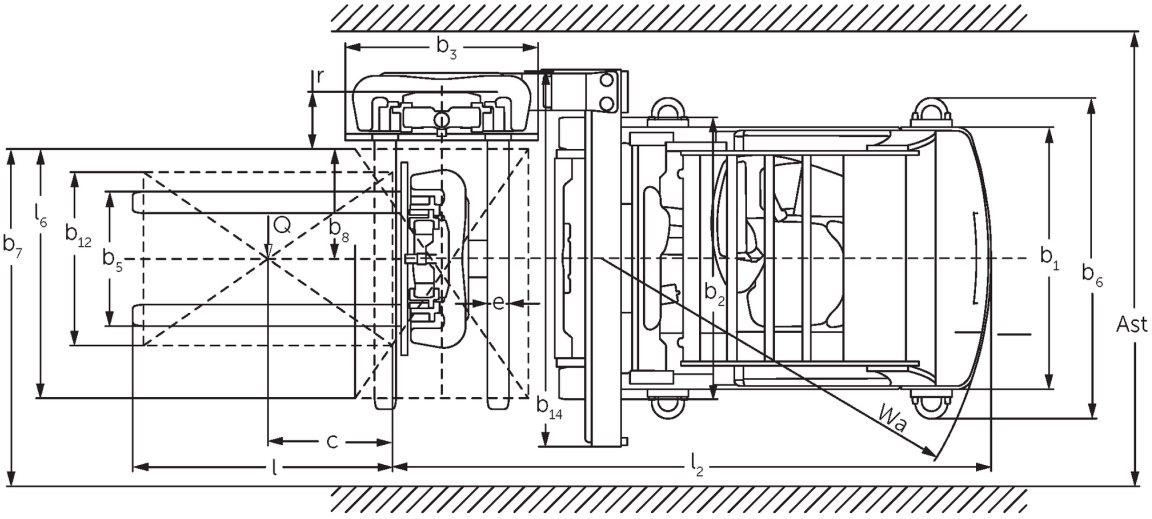
b3
r
l6
b7
b12
b5
Q
b8
e
b2
b1
b6
Ast
b14
Wa
c
l
l2

EFX 410 / 413

EFX 410, EFX 413	Ход (h3)	Высота мачты втянута (h1)	Свободный лифт (h2)	Высота мачты увеличена (h4)
Двойная мачта ZT	**3000 мм**	**2305 мм**	**66 мм**	**3772 мм**
	3250 мм	2430 мм	66 мм	4022 мм
	3500 мм	2555 мм	66 мм	4272 мм
	3750 мм	2680 мм	66 мм	4522 мм
	4000 мм	2805 мм	66 мм	4772 мм
	4250 мм	2930 мм	66 мм	5022 мм
	4500 мм	3055 мм	66 мм	5272 мм
	4750 мм	3250 мм	66 мм	5592 мм
	5000 мм	3375 мм	66 мм	5842 мм
	5250 мм	3500 мм	66 мм	6092 мм
	5500 мм	3625 мм	66 мм	6342 мм
	5750 мм	3750 мм	66 мм	6592 мм
	6000 мм	3875 мм	66 мм	6842 мм
Тройная мачта DZ	**4000 мм**	**2100 мм**	**1410 мм**	**4690 мм**
	4250 мм	2190 мм	1500 мм	4940 мм
	4500 мм	2280 мм	1590 мм	5190 мм
	4750 мм	2370 мм	1680 мм	5440 мм
	5000 мм	2460 мм	1770 мм	5690 мм
	5250 мм	2550 мм	1860 мм	5940 мм
	5500 мм	2640 мм	1950 мм	6190 мм
	5750 мм	2730 мм	2040 мм	6440 мм
	6000 мм	2820 мм	2130 мм	6690 мм
	6250 мм	2910 мм	2220 мм	6940 мм
	6500 мм	3000 мм	2310 мм	7190 мм
	6750 мм	3090 мм	2400 мм	7440 мм
	7000 мм	3180 мм	2490 мм	7690 мм

VDI стол

Редакция: 07/2023

идентификатор	1.1	Производитель (краткое название)			Jungheinrich	
	1.2	Обозначение модели			EFX 410	EFX 413
	1.3	Привод			Электро	
	1.4	Управление			Штабелер с трехсторонней обработкой грузов	
	1.5	Мощность / нагрузка	Q	кг	1000	1250
	1.6	Расстояние до центра тяжести груза	c	мм	600	
	1.8	Расстояние до груза (от оси пер. колес до спинки вил)	x	мм	168	
	1.9	Расстояние между осями колес	y	мм	1577	
	1.10	Mitte Antriebsrad/Gegengewicht	z	мм	270	
масса	2.1.1	Собственный вес (включая аккумулятор)		кг	5080	5360
	2.2	Нагрузка на ось с грузом передн./задн.		кг	4860 / 1300	5370 / 1320
	2.3	Нагрузка на ось без груза передн./задн.		кг	3230 / 1850	3340 / 2020
колеса/ходовая часть	3.1	шины			Vulkollan ®	
	3.2	Размер шин, передние			Ø 295 x 144	
	3.3	Размер шин, задние			Ø 343 x 110	
	3.5	Колеса, номер перед / зад (x = ведомый)			2 / 1x	
	3.6	Ширина переднего моста	b_{10}	мм	1406	
габаритные размеры	4.2	Высота мачты втянута (h1)	h_1	мм	2805	
	4.3	Свободный лифт (h2)	h_2	мм	66	
	4.4	Ход (h3)	h_3	мм	4000	
	4.5	Высота мачты увеличена (h4)	h_4	мм	4772	
	4.7	Высота защитной крыши (кабины)	h_6	мм	2277	
	4.8	Высота сиденья / высота в положении стоя	h_7	мм	1205	
	4.19	общая длина	l_1	мм	3134	
	4.20	Длина, включая спинку вил	l_2	мм	2957	
	4.21.1	габаритная ширина	b_1	мм	1210	
	4.21.2	габаритная ширина	b_2	мм	1550	
	4.22	размеры вил	s/e/l	mm	40 x 100 x 1200	
	4.23	Класс связи вилочного перевозчика			2B	
	4.24	Ширина каретки вил	b_3	мм	890	
	4.25	Расстояние между внешними сторонами вил	b_5	мм	850	
	4.27	Габаритная ширина, по направляющим роликам	b_6	мм	1600	
	4.29	Перемещение, боковое		мм	1370	
	4.30	Перемещение, боковое, от центра		мм	420	
	4.31	Просвет над полом, с грузом, под грузоподъемной мачтой	m_1	мм	120	
	4.32	Просвет над полом в середине расстояния между осями колес	m_2	мм	85	
	4.35	Радиус разворота	W_a	мм	1847	
	4.38	Расстояние до вертикальной оси вращения поворотной каретки		мм	843	
	4.38.4	Ширина поддонов		мм	1200	
	4.38.5	Длина поддонов		мм	1200	
рабочие характеристики	5.1	Скорость хода с грузом/без груза		км/ч	9 / 9	
	5.2	Скорость подъема с грузом/без груза		м/сек	0,41 / 0,41	
	5.3	Скорость опускания с грузом/без груза		м/сек	0,44 / 0,44	
	5.4	Скорость бокового перемещения с грузом/без груза		м/сек	0,2 / 0,2	
	5.10	Рабочий тормоз			регенеративный	
	5.11	Стояночный тормоз			электрический пружинный	

Электродвигатель / Электроника	6.1	Двигатель хода, мощность S2 60 мин	кВт	6,9	
	6.2	Двигатель подъема, мощность при S3	кВт	9,5	
	6.3	Аккумулятор согласно DIN 43531/35/36		5 PzS 625	6 PzS 750
	6.4	Напряжение аккумулятора, номинальная емкость	В / Ач	48 / 625	48 / 750
	6.5	Вес аккумулятора	кг	855	1010
прочее	8.1	Тип управления движением		Управление приводом переменного тока	
	10.5	Исполнение рулевого управления		электрическое	
	10.7	Уровень звукового давления согласно EN12053, трубка водителя	дБ(A)	66,5	

- В соответствии с директивой VDI 2198 в таблице приведены технические характеристики только стандартного транспортного средства. При установке других шин, подъемных устройств, дополнительного оборудования и т.д. значения могут измениться.

Сертифицированными являются немецкие заводы в Нордерштедте и Мосбурге.

ISO 9001
ISO 14001

Подъемно-транспортные средства Jungheinrich отвечают европейским требованиям по безопасности.

CE

JUNGHEINRICH

www.jungheinrich.com