Vehículo autoguiado transpaleta con barra timón

ERE 225a

Altura de elevación: 125 mm / Capacidad de carga: 2500 kg

ERE 225a

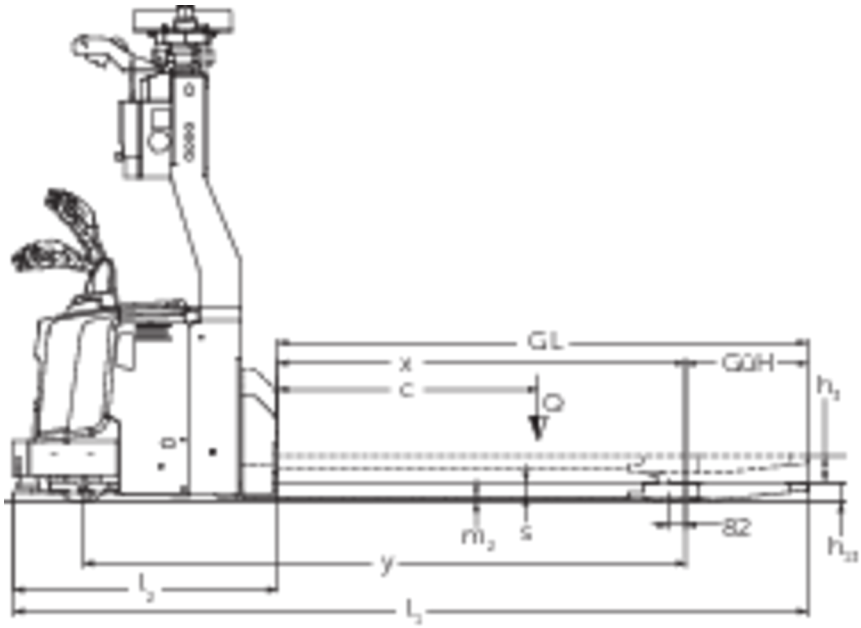

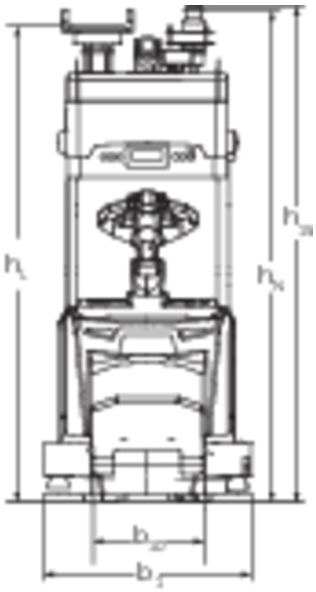

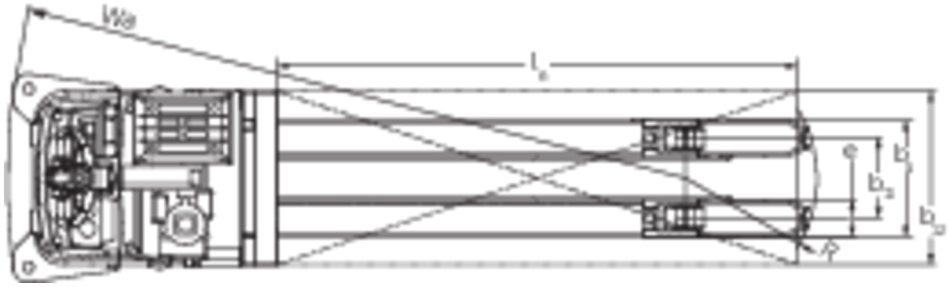

Tabla VDI

Versión: 08/2023

Marca distintiva	1.1	Fabricante (abreviatura)			Jungheinrich
	1.2	Nomenclatura del fabricante			**ERE 225a**
	1.4	Manipulación			AGV
	1.5	Capacidad de carga/carga	Q	kg	2500
	1.6	Distancia al centro de gravedad de la carga	c	mm	1200
Pesos	2.1.1	Peso propio (incl. batería)		kg	1240
	2.2	Peso por eje con carga delante/detrás		kg	1590 / 2150
	2.3	Peso por eje sin carga delante/detrás		kg	1020 / 220
Ruedas/chasis	3.1	Bandajes			Poliuretano (PU)
	3.2	Dimensiones de ruedas, delante			230 x 77
	3.3	Dimensiones de neumáticos, detrás			85 x 85
	3.4	Ruedas adicionales			140 x 54
	3.7	Ancho de vía, detrás	b_{11}	mm	368
Medidas básicas	4.2	Altura del mástil de elevación replegado (h1)	h_1	mm	2230
	4.2.1	Altura total	h_{15}	mm	2280
	4.4	Elevación (h3)	h_3	mm	125
	4.15	Altura de horquillas bajadas	h_{13}	mm	90
	4.19	Longitud total	l_1	mm	3666
	4.20	Longitud hasta dorsal de horquillas	l_2	mm	1217
	4.21.1	Ancho total	b_1	mm	965
	4.22	Dimensiones de horquillas	s/e/l	mm	70 x 187 x 2450
	4.25	Ancho exterior sobre horquillas	b_5	mm	540
	4.31	Margen con el suelo con carga, bajo mástil	m_1	mm	20
Prestaciones	5.1	Velocidad de marcha con/sin carga		km/h	7,2 / 7,2
	5.10	Freno de servicio			generador
Motor eléctrico/ sistema electrónico	6.1	Motor de tracción, potencia S2 60 min		kW	2,8
	6.2	motor de elevación, potencia con S3		kW	1,5
	6.4	Tensión de batería/capacidad nominal		V / Ah	24 / 375
	6.5	Peso de la batería		kg	273
Otros	8.1	Tipo de mando de tracción			speedCONTROL CA
	10.7	Nivel sonoro según EN12053, al oído del conductor		dB (A)	64

- Esta hoja técnica conforme a la directiva VDI 2198 indica sólo los valores técnicos del equipo estándar. Un bandaje diferente, otros mástiles de elevación, dispositivos adicionales, etc, pueden dar otros valores.

Jungheinrich de España, S.A.U.
C/ Sierra Morena, 5
Área Empresarial Andalucía
28320 Pinto (Madrid)
Línea de atención al cliente
Teléfono 902 120 895

Línea de atención al cliente
Teléfono 902 120 895

info@jungheinrich.es
www.jungheinrich.es

Las fábricas de producción alemanas de Norderstedt, Moosburg y Landsberg están certificadas, así como nuestro Centro de Recambios Originales en Kaltenkirchen.

ISO 9001
ISO 14001

JUNGHEINRICH