Chariot élévateur électrique à 4 roues
EFG 425-S30

Hauteur de levée: 2900-7500 mm / Capacité de charge: 2500-3000 kg

EFG 425-S30

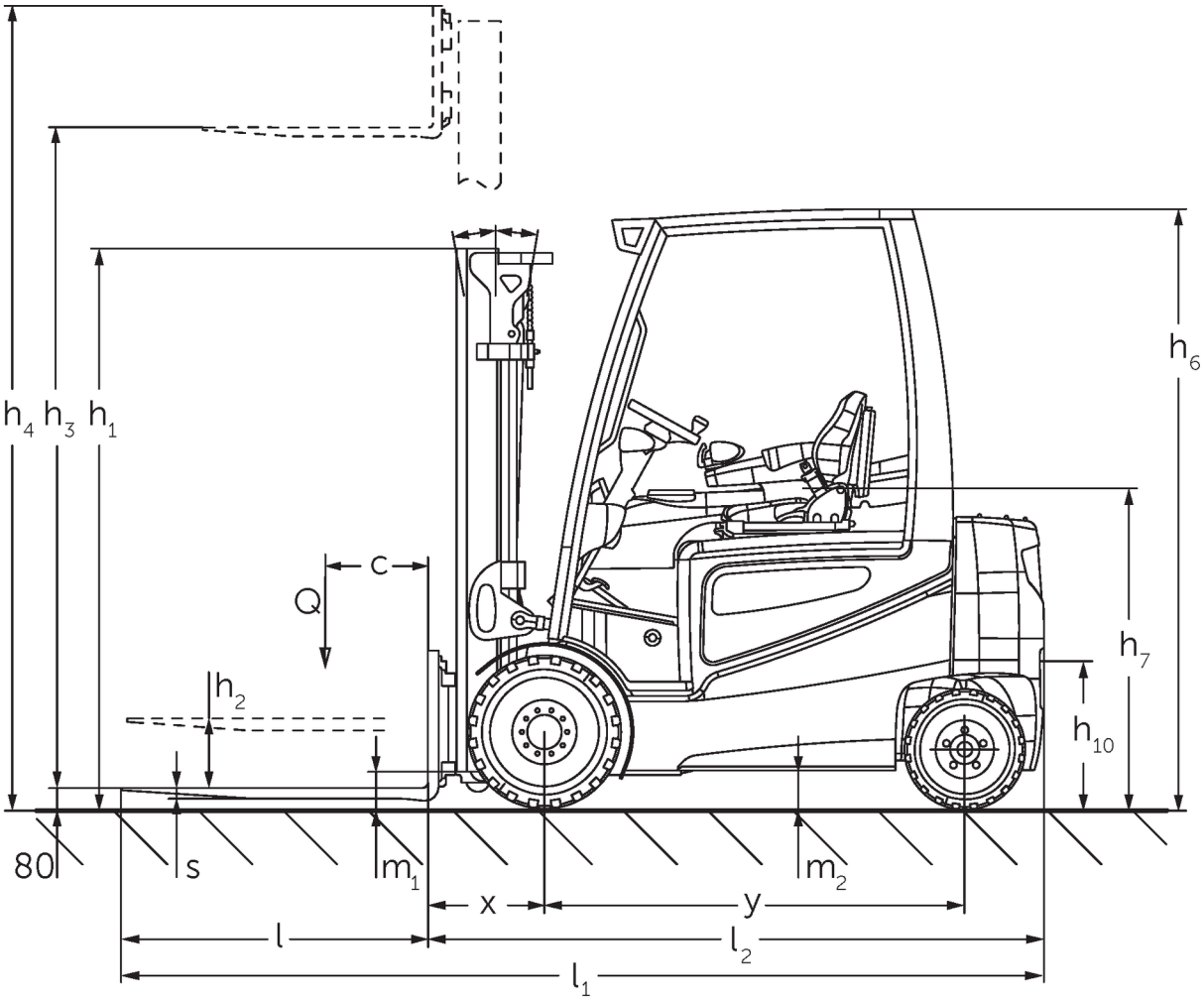

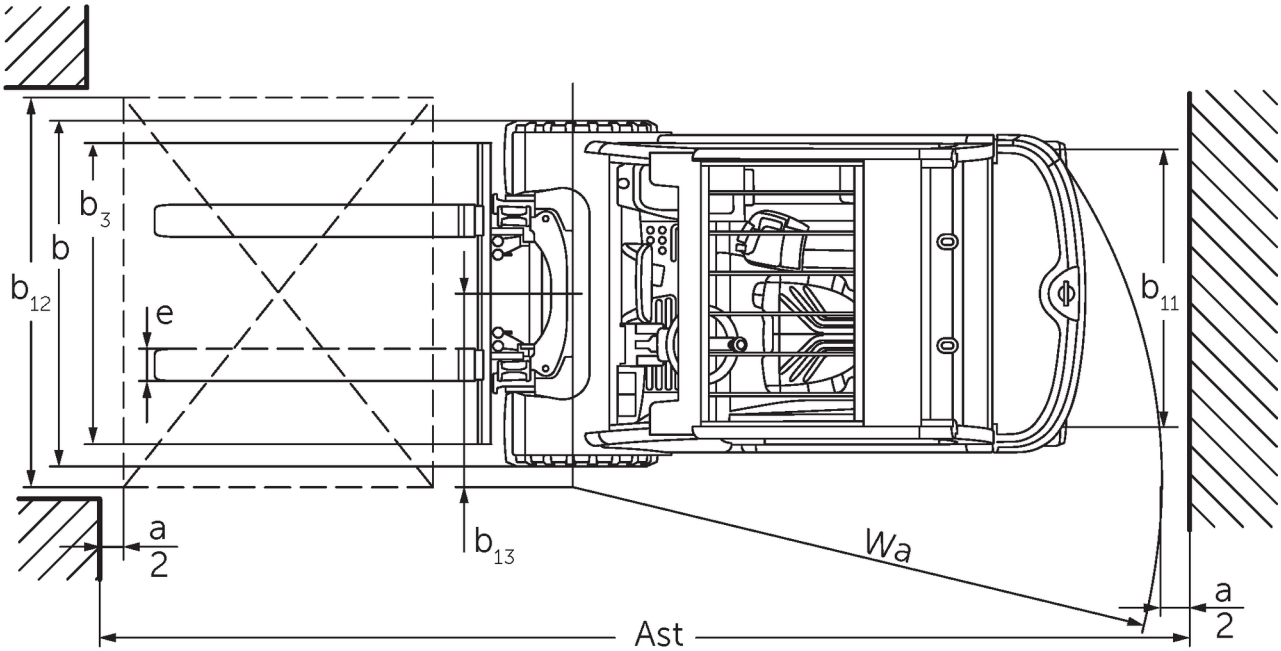

EFG 4 schéma technique 2016

EFG 425-S30

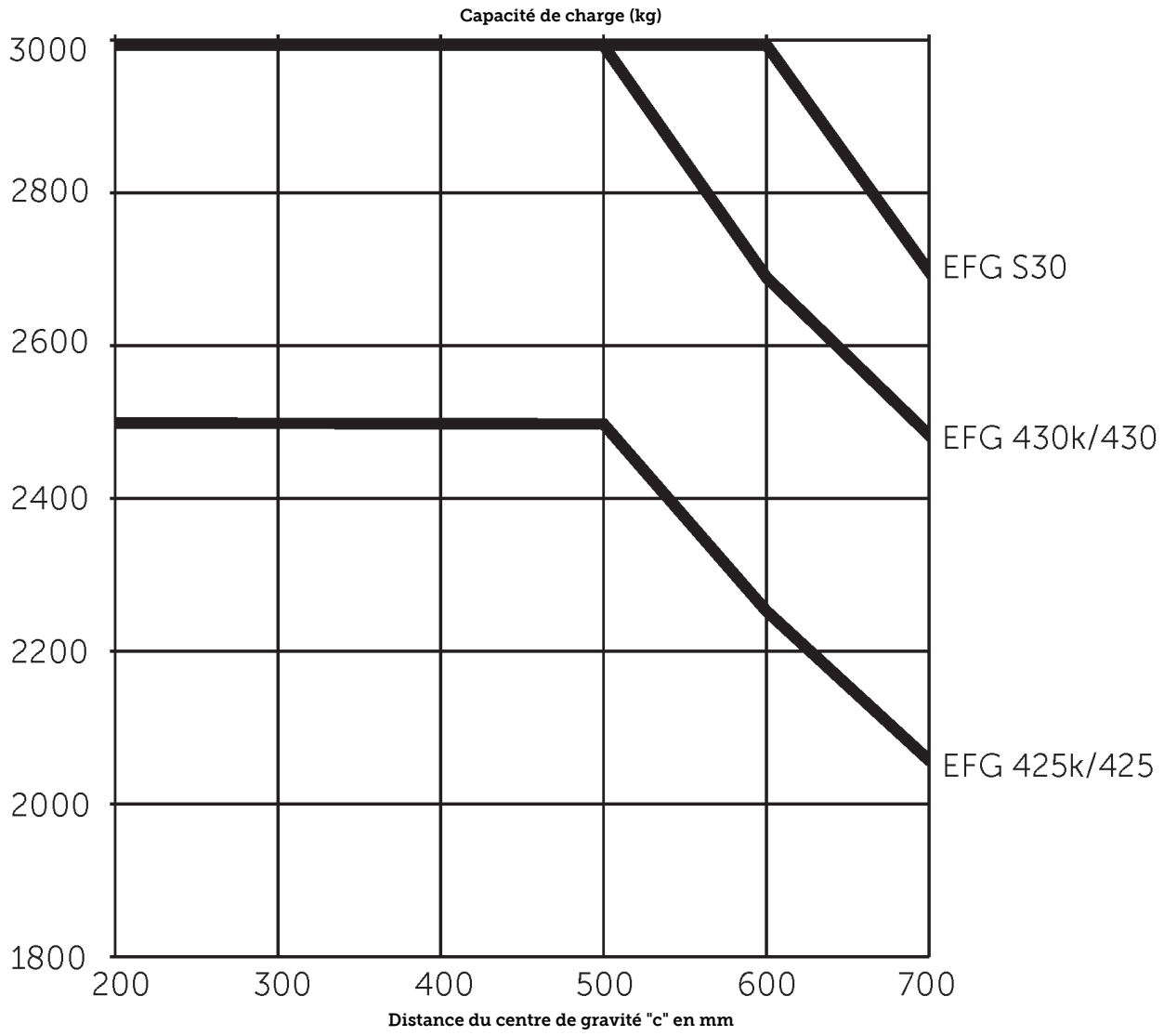
Capacité de charge (kg)
3000
2800
2600
2400
2200
2000
1800
200
300
400
500
600
700
Distance du centre de gravité "c" en mm
EFG S30
EFG 430k/430
EFG 425k/425

EFG 425-S30

EFG 425k, EFG 425	Levée (h3)	Hauteur du mât replié (h1)	Levée libre (h2)	Hauteur du mât déployé (h4)	Inclinaison du mât avant / arrière
Mât double ZZ	**3100 mm**	**2190 mm**	**1600 mm**	**3690 mm**	**6 / 8 °**
	3300 mm	2290 mm	1700 mm	3890 mm	6 / 8 °
	3500 mm	2390 mm	1800 mm	4090 mm	6 / 8 °
	3700 mm	2490 mm	1900 mm	4290 mm	6 / 8 °
	4000 mm	2640 mm	2050 mm	4590 mm	6 / 8 °
Mât duplex ZT	**2900 mm**	**2125 mm**	**150 mm**	**3655 mm**	**6 / 8 °**
	3100 mm	2225 mm	150 mm	3855 mm	6 / 8 °
	3300 mm	2325 mm	150 mm	4055 mm	6 / 8 °
	3500 mm	2425 mm	150 mm	4255 mm	6 / 8 °
	3700 mm	2525 mm	150 mm	4455 mm	6 / 8 °
	4000 mm	2675 mm	150 mm	4755 mm	6 / 8 °
	4300 mm	2875 mm	150 mm	5055 mm	6 / 8 °
	4500 mm	2975 mm	150 mm	5255 mm	6 / 8 °
Mât triple DZ	**4400 mm**	**2090 mm**	**1500 mm**	**4990 mm**	**6 / 8 °**
	4700 mm	2190 mm	1600 mm	5290 mm	6 / 5,5 °
	5000 mm	2290 mm	1700 mm	5590 mm	6 / 5,5 °
	5500 mm	2490 mm	1900 mm	6090 mm	6 / 5,5 °
	6000 mm	2690 mm	2100 mm	6590 mm	6 / 5,5 °
	6500 mm	2890 mm	2300 mm	7090 mm	6 / 3 °
	7000 mm	3090 mm	2500 mm	7590 mm	6 / 3 °
	7500 mm	3290 mm	2700 mm	8090 mm	6 / 3 °
EFG 430k, EFG 430	**Levée (h3)**	**Hauteur du mât replié (h1)**	**Levée libre (h2)**	**Hauteur du mât déployé (h4)**	**Inclinaison du mât avant / arrière**
Mât double ZZ	**3100 mm**	**2187 mm**	**1450 mm**	**3837 mm**	**6 / 8 °**
	3300 mm	2287 mm	1550 mm	4037 mm	6 / 8 °
	3500 mm	2387 mm	1650 mm	4237 mm	6 / 8 °
	3700 mm	2487 mm	1750 mm	4437 mm	6 / 8 °
	4000 mm	2637 mm	1900 mm	4737 mm	6 / 8 °
Mât duplex ZT	**2900 mm**	**2122 mm**	**150 mm**	**3657 mm**	**6 / 8 °**
	3100 mm	2222 mm	150 mm	3857 mm	6 / 8 °
	3300 mm	2322 mm	150 mm	4057 mm	6 / 8 °
	3500 mm	2422 mm	150 mm	4257 mm	6 / 8 °
	3700 mm	2522 mm	150 mm	4457 mm	6 / 8 °
	4000 mm	2672 mm	150 mm	4757 mm	6 / 8 °
	4300 mm	2872 mm	150 mm	5057 mm	6 / 8 °
	4500 mm	2972 mm	150 mm	5257 mm	6 / 8 °
Mât triple DZ	**4400 mm**	**2087 mm**	**1350 mm**	**5137 mm**	**6 / 8 °**
	4700 mm	2187 mm	1450 mm	5437 mm	6 / 5,5 °
	5000 mm	2287 mm	1550 mm	5737 mm	6 / 5,5 °
	5500 mm	2487 mm	1750 mm	6237 mm	6 / 5,5 °
	6000 mm	2687 mm	1950 mm	6737 mm	6 / 5,5 °
	6500 mm	2887 mm	2150 mm	7237 mm	6 / 3 °
	7000 mm	3087 mm	2350 mm	7737 mm	6 / 3 °
	7500 mm	3287 mm	2550 mm	8237 mm	6 / 3 °

EFG S30	Levée (h3)	Hauteur du mât replié (h1)	Levée libre (h2)	Hauteur du mât déployé (h4)	Inclinaison du mât avant / arrière
Mât double ZZ	**3100 mm**	**2187 mm**	**1450 mm**	**3837 mm**	**6 / 8 °**
	3300 mm	2287 mm	1550 mm	4037 mm	6 / 8 °
	3500 mm	2387 mm	1650 mm	4237 mm	6 / 8 °
	3700 mm	2487 mm	1750 mm	4437 mm	6 / 8 °
	4000 mm	2637 mm	1900 mm	4737 mm	6 / 8 °
Mât duplex ZT	**2900 mm**	**2122 mm**	**150 mm**	**3657 mm**	**6 / 8 °**
	3100 mm	2222 mm	150 mm	3857 mm	6 / 8 °
	3300 mm	2322 mm	150 mm	4057 mm	6 / 8 °
	3500 mm	2422 mm	150 mm	4257 mm	6 / 8 °
	3700 mm	2522 mm	150 mm	4457 mm	6 / 8 °
	4000 mm	2672 mm	150 mm	4757 mm	6 / 8 °
	4300 mm	2872 mm	150 mm	5057 mm	6 / 8 °
	4500 mm	2972 mm	150 mm	5257 mm	6 / 8 °
Mât triple DZ	**4400 mm**	**2087 mm**	**1350 mm**	**5137 mm**	**6 / 8 °**
	4700 mm	2187 mm	1450 mm	5437 mm	6 / 5,5 °
	5000 mm	2287 mm	1550 mm	5737 mm	6 / 5,5 °
	5500 mm	2487 mm	1750 mm	6237 mm	6 / 5,5 °
	6000 mm	2687 mm	1950 mm	6737 mm	6 / 5,5 °
	6500 mm	2887 mm	2150 mm	7237 mm	6 / 3 °
	7000 mm	3087 mm	2350 mm	7737 mm	6 / 3 °
	7500 mm	3287 mm	2550 mm	8237 mm	6 / 3 °

Tableau VDI

Version : 08/2023

Sigle	1.1	Fabricant (désignation abrégée)			Jungheinrich				
	1.2	Code type du fabricant			**EFG 425k**	**EFG 425**	**EFG 430k**	**EFG 430**	**EFG S30**
	1.3	Entraînement			Électrique				
	1.4	Commande			Siège				
	1.5	Capacité de charge/charge	Q	kg	2500		3000		
	1.6	Distance du centre de gravité de la charge	c	mm	500				600
	1.8	Distance du talon de fourche à l'axe essieu avant	x	mm	425		447		
	1.9	Empattement	y	mm	1575	1720	1575	1720	
Poids	2.1.1	Poids propre (batterie comprise)		kg	4555	4653	5212	5055	5349
	2.2	Charge sur essieu avec charge à l'avant / à l'arrière		kg	6230 / 825	6580 / 573	7272 / 940	7347 / 708	7519 / 830
	2.3	Charge sur essieu sans charge à l'avant / à l'arrière		kg	2271 / 2283	2688 / 1965	2464 / 2748	2672 / 2383	2692 / 2657
Roues / Châssis	3.1	Pneus			Super-élastique (SE)				
	3.2	Taille des roues AV			225 / 75-10		250 / 60-12		315 / 45-12
	3.3	Taille des roues AR			180 / 70-8		200 / 50-10	180 / 70-8	200 / 50-10
	3.5	Roues, nombre à l'avant / à l'arrière (x=à entraînement)			2X / 2				
	3.6	Voie avant	b_{10}	mm	990		950		1000
	3.7	Voie arrière	b_{11}	mm	940				
Dimensions de base	4.1	Inclinaison du mât avant / arrière	a/ß	°	6 / 8				
	4.2	Hauteur du mât replié (h1)	h_1	mm	2225		2222		
	4.3	Levée libre (h2)	h_2	mm	150				
	4.4	Levée (h3)	h_3	mm	3100				
	4.5	Hauteur du mât déployé (h4)	h_4	mm	3855		3857		
	4.7	Hauteur du toit de protection (cabine)	h_6	mm	2240				
	4.8	Hauteur assis/hauteur debout	h_7	mm	1190				
	4.12	Hauteur d'attelage	h_{10}	mm	385				
	4.12.1	2. Hauteur d'attelage		mm	540				
	4.19	Longueur totale	l_1	mm	3446	3591	3467	3612	
	4.20	Longueur, talon de fourche compris	l_2	mm	2296	2441	2317	2462	
	4.21.1	Largeur totale	b_1	mm	1198				1300
	4.22	Dimensions des fourches	s/ e/l	mm	40 x 100 x 1150		45 x 125 x 1150		
	4.23	Tablier porte-fourches classe d'accrochage			2A		3A		
	4.24	Largeur du tablier porte-fourches	b_3	mm	1120				
	4.31	Garde au sol avec charge sous le mât	m_1	mm	117				
	4.32	Garde au sol centre empattement	m_2	mm	135				
	4.34.1	Largeur d'allée de travail (palette 1000 x 1200 transversale)	Ast	mm	3625	3775	3647	3797	
	4.34.2	Largeur d'allée (palette 800x1200 dans le sens de la longueur)	Ast	mm	3825	3975	3847	3997	
	4.35	Rayon de braquage	W_a	mm	2000	2150	2000	2150	
	4.36	Rayon mineur de braquage	b_{13}	mm	600				650
Caractéristiques de performance	5.1	Vitesse de traction avec / sans charge (Efficiency | drivePLUS)		km/h	16 / 17 | 19 / 21		15 / 17 | 18 / 21	15 / 17 | 19 / 21	15 / 17 | 18 / 20
	5.2	Vitesse de levée avec / sans charge (Efficiency | liftPLUS)		m/s	0,48 / 0,63 | 0,5 / 0,7		0,43 / 0,54 | 0,44 / 0,59	0,44 / 0,54 | 0,44 / 0,59	0,43 / 0,54 | 0,43 / 0,59
	5.3	Vitesse de descente avec / sans charge (Efficiency | liftPLUS)		m/s	0,58 / 0,58 | 0,58 / 0,58				

	5.5	Effort au crochet avec / sans charge (Efficiency | drivePLUS)	N	3600 / 4000 | 5100 / 5600	3500 / 3900 | 4900 / 5500	4500 / 5000 | 5000 / 5800		
	5.6	Effort au crochet max. avec / sans charge (Efficiency | drivePLUS)	N	13150 / 13150 | 15200 / 15200		13600 / 13600 | 15750 / 15750		
	5.7	Capacité de franchissement des pentes avec / sans charge (Efficiency | drivePLUS)	%	8,5 / 14 | 10 / 16	7,5 / 13 | 10 / 16	7 / 12 | 9 / 15	7 / 13 | 9 / 15	7 / 12 | 8 / 14
	5.8	Capacité de franchissement max. des pentes avec / sans charge (Efficiency | drivePLUS)	%	17 / 27 | 18,9 / 30,9	16,9 / 26,8 | 18,8 / 30,8	16,1 / 25,6 | 18,5 / 30	16,2 / 25,9 | 18,6 / 30,2	16 / 25,3 | 18,5 / 29,8
	5.9	Temps d'accélération avec / sans charge (Efficiency | drivePLUS)	s	6,5 / 6 | 6,2 / 5,7		6,7 / 6,1 | 6,4 / 5,8		6,8 / 6,2 | 6,4 / 5,8
	5.10	Frein de service		Mécanique				
Moteur électrique / système électronique	6.1	Moteur de traction, puissance S2 60 min (Efficiency | drivePLUS)	kW	12 | 15				
	6.2	Moteur de levée, performance pour S3 (Efficiency | liftPLUS)	kW	18,5 | 22				
	6.3	Batterie selon DIN 43531/35/36		DIN 43536 A				
	6.4	Tension de batterie / capacité nominale	V / Ah	80 / 620	80 / 775	80 / 620	80 / 775	
	6.5	Poids de la batterie	kg	1540	1863	1540	1863	
	6.6	Consommation d'énergie selon cycle VDI	kWh/h	0				
	6.6.1	Consommation d'énergie selon cycle EN (Efficiency | PLUS)	kWh/h	6,4 | 6,3	6,3 | 6,2	7,1 | 7	6,9 | 6,9	7,2 | 7,1
	6.6.2	Équivalent CO2 selon EN16796 (Efficiency | PLUS)	kg/h	3,5 | 3,4	3,4 | 3,4	3,8 | 3,8	3,7 | 3,7	3,9 | 3,8
	6.7	Rendement de transbordement (Efficiency | PLUS)	t/h	174 | 188	175 | 189	204 | 212	205 | 213	198 | 213
	6.8.1	Consommation d'énergie pour un rendement de transbordement max. (Efficiency | PLUS)	kWh/h	7,9 | 9	7,8 | 8,9	8,1 | 9,2	8,1 | 9,1	8,4 | 9,4
Autres	8.1	Type de commande de conduite		Impulsion / CA				
	10.1	Pression hydraulique pour accessoire rapporté	bar	200				
	10.2	Débit d'huile pour accessoires rapportés	l/min	30				
	10.7	Niveau sonore selon EN12053, oreille cariste	dB (A)	70				
	10.8	Attelage de remorque, type DIN		DIN 15170 H				

- Cette fiche technique selon la directive VDI 2198 n'indique que les valeurs techniques du chariot standard. D'autres bandages, d'autres mâts, des dispositifs supplémentaires, etc. peuvent donner lieu à d'autres valeurs.

Efficiency: valeurs avec pack d'équipement standard | PLUS: valeurs avec pack d'équipement performance
- N° VDI 1.8 : pour l'EFG 425 + 10 mm pour le mât DZ
- N° VDI 6.6.1 : 60 cycles EN/h
- N° VDI 6.7 : PLUS se rapporte au pack de performance drive&liftPLUS
- N° VDI 6.8.1 : PLUS se rapporte au pack de performance drive&liftPLUS

Les usines de production de Norderstedt
et Moosburg en Allemagne sont
certifiées.

ISO 9001
ISO 14001

JUNGHEINRICH