Transpalette électrique à conducteur assis
ESE 533

Hauteur de levée: 115 mm / Capacité de charge: 3300 kg

ESE 533

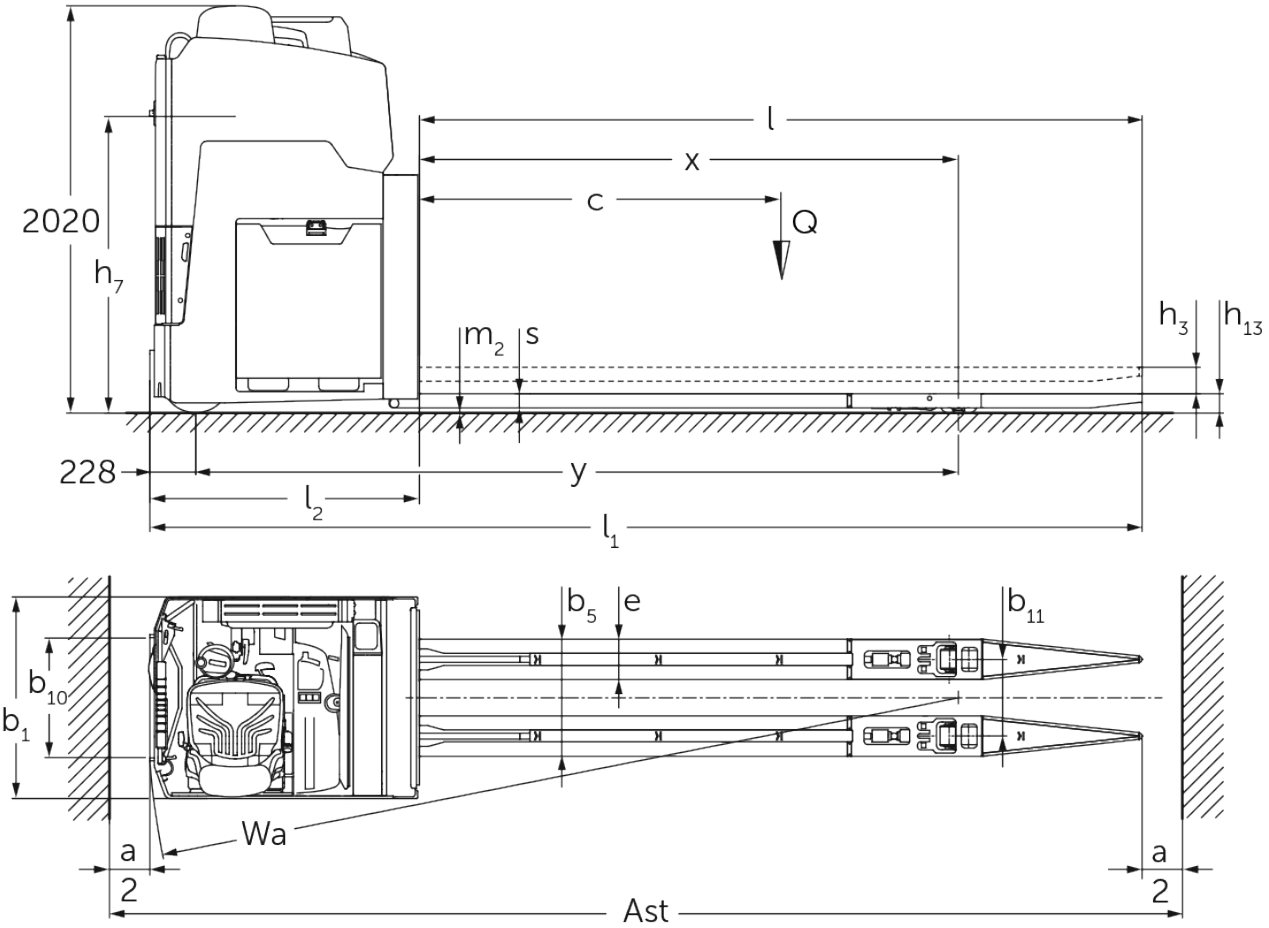

Tableau VDI

Version : 08/2023

Sigle	1.1	Fabricant (désignation abrégée)			Jungheinrich
	1.2	Code type du fabricant			**ESE 533**
	1.3	Entraînement			Électrique
	1.4	Commande			Siège
	1.5	Capacité de charge/charge	Q	kg	3300
	1.6	Distance du centre de gravité de la charge	c	mm	1800
	1.8	Distance du talon de fourche à l'axe essieu avant	x	mm	2673
	1.9	Empattement	y	mm	3785
Poids	2.1.1	Poids propre (batterie comprise)		kg	3490
	2.2	Charge sur essieu avec charge à l'avant / à l'arrière		kg	3555 / 3240
	2.3	Charge sur essieu sans charge à l'avant / à l'arrière		kg	2745 / 745
Roues / Châssis	3.1	Pneus			Vulkollan ®
	3.2	Taille des roues AV			Ø 343 x 140
	3.3	Taille des roues AR			Ø 90 x 100
	3.5	Roues, nombre à l'avant / à l'arrière (x=à entraînement)			2x / 4
	3.6	Voie avant	b_{10}	mm	592
	3.7	Voie arrière	b_{11}	mm	380
Dimensions de base	4.4	Levée (h3)	h_3	mm	115
	4.8	Hauteur assis/hauteur debout	h_7	mm	1470
	4.15	Hauteur des bras porteurs baissés	h_{13}	mm	95
	4.19	Longueur totale	l_1	mm	4895
	4.20	Longueur, talon de fourche compris	l_2	mm	1340
	4.21.1	Largeur totale	b_1	mm	1000
	4.22	Dimensions des fourches	s/e/l	mm	70 x 200 x 3600
	4.25	Écartement extérieur des fourches	b_5	mm	580
	4.32	Garde au sol centre empattement	m_2	mm	20
	4.34.2	Largeur d'allée (palette 800x1200 dans le sens de la longueur)	Ast	mm	5340
	4.35	Rayon de braquage	W_a	mm	4025
Caractéristiques de performance	5.1	Vitesse de traction avec / sans charge		km/h	20 / 20
	5.2	Vitesse de levée avec / sans charge		m/s	0,06 / 0,06
	5.3	Vitesse de descente avec / sans charge		m/s	0,05 / 0,05
	5.7	Capacité de franchissement des pentes avec / sans charge		%	5 / 10
	5.10	Frein de service			électrique
Moteur électrique / système électronique	6.1	Moteur de traction, puissance S2 60 min		kW	8,5
	6.1.1	2. Moteur de traction, puissance S2 60 min		kW	8,5
	6.2	Moteur de levée, performance pour S3		kW	2
	6.3	Batterie selon DIN 43531/35/36			non
	6.4	Tension de batterie / capacité nominale		V / Ah	48 / 1000
	6.5	Poids de la batterie		kg	1450
	6.6	Consommation d'énergie selon cycle VDI		kWh/h	0
	6.6.1	Consommation d'énergie selon cycle EN		kWh/h	0,92
	6.6.2	Équivalent CO2 selon EN16796		kg/h	0,5
Autres	8.1	Type de commande de conduite			Mosfet / CA

- Cette fiche technique selon la directive VDI 2198 n'indique que les valeurs techniques du chariot standard. D'autres bandages, d'autres mâts, des dispositifs supplémentaires, etc. peuvent donner lieu à d'autres valeurs.

Les usines de production de Norderstedt et Moosburg en Allemagne sont certifiées.

ISO 9001
ISO 14001

Les matériels Jungheinrich sont conformes aux normes européennes de sécurité

CE

JUNGHEINRICH