Rimorchiatore del sistema di trasporto senza conducente

EZS 350a

Portata: 5000 kg

EZS 350a

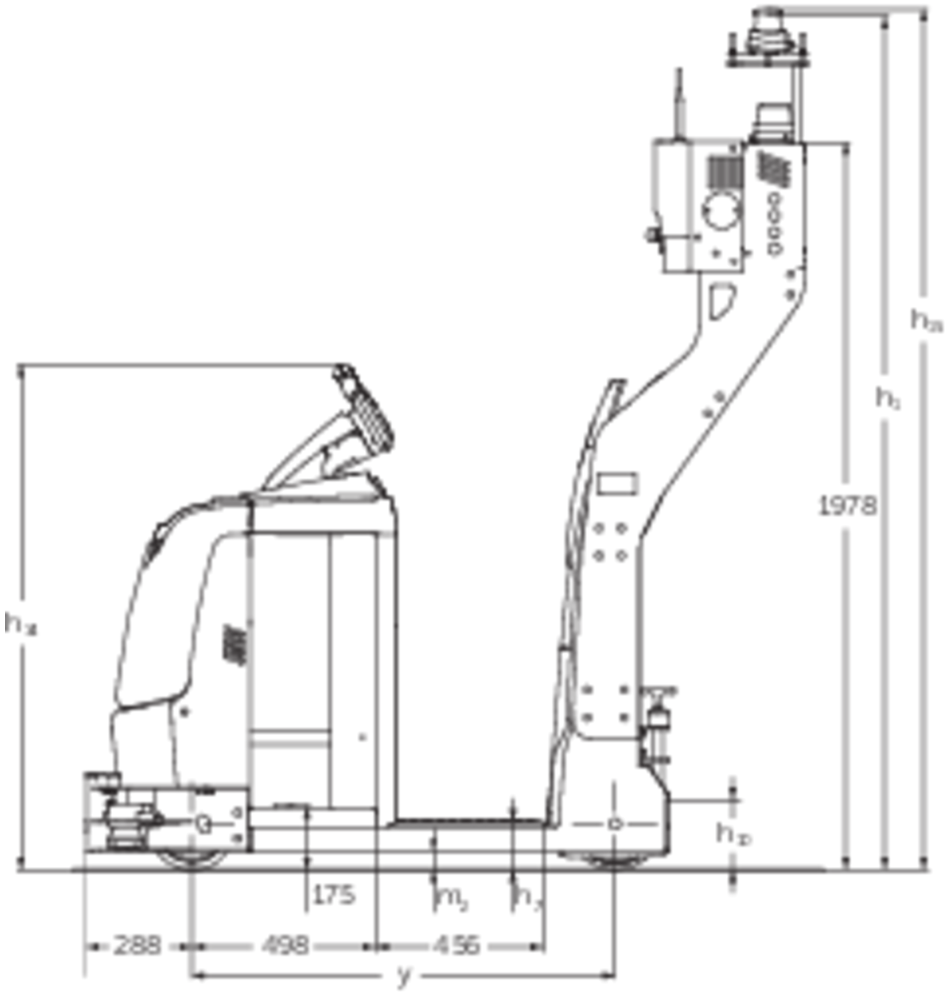

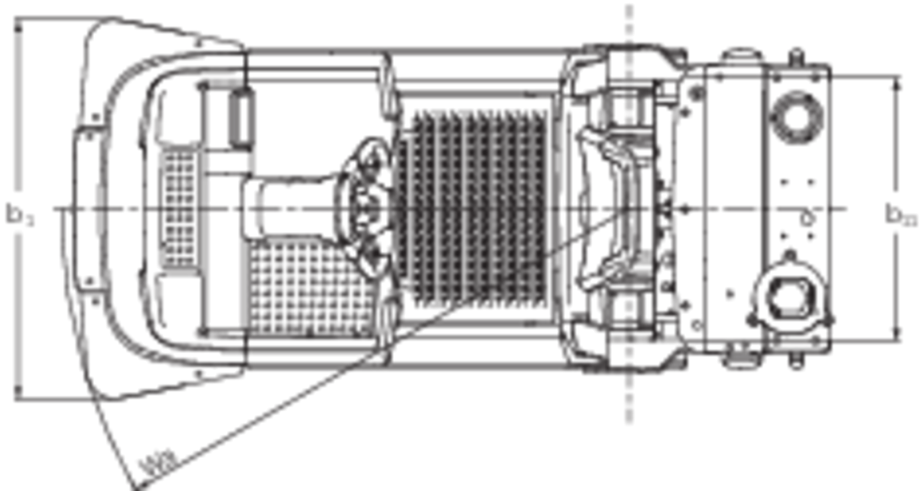

Tabella VDI

Edizione: 08/2023

Caratteristiche	1.1	Costruttore (sigla)			Jungheinrich
	1.2	Indicazioni modello del costruttore			**EZS 350a**
	1.3	Trazione			Elettrico
	1.4	Uso			AGV
	1.5	Portata/carico	Q	kg	5000
	1.5.3	Capacità di traino	Q	kg	5000
	1.9	Interasse ruote	y	mm	1149
Pesi	2.1.1	Peso proprio (inclusa batteria)		kg	1333
	2.3	Carico sull'asse senza carico ant./post.		kg	594 / 739
Ruote/telaio	3.1	Gommatura			Vulkollan ®
	3.2	Dimensione ruote anteriori			ø230 x 77
	3.3	Dimensione ruote, posteriori			ø250 x 80
	3.5	Numero ruote anteriori/posteriori (x = motrici)			1x/2
	3.7	Larghezza di transito, posteriore	b_{11}	mm	680
Dimensioni di base	4.2.1	Altezza totale	h_{15}	mm	2273
	4.19	Lunghezza totale	l_1	mm	1962
	4.21.1	Larghezza totale	b_1	mm	980
	4.35	Raggio di curvatura	W_a	mm	1466
Dati sulle prestazioni	5.1	Velocità di traslazione con/senza carico		km/h	8 / 12,5
	5.10	Freno di servizio			rigenerativo
Motore elettrico/ Parte elettronica	6.1	Motore di traslazione, prestazione con S2 60 min		kW	2,8
	6.4	Tensione batteria/capacità nominale		V / Ah	24 / 620
	6.5	Peso batteria		kg	460
Varie	8.1	Tipo di comando per la trazione			AC speedCONTROL
	10.7	Livello di pressione sonora in base a EN12053 all'orecchio dell'operatore		dB (A)	66

- Ai sensi della direttiva VDI 2198, questa scheda tecnica cita solo i valori tecnici dell'apparecchio standard. Gommature diverse, altri montanti, attrezzature ecc. possono modificare i valori.

- 4.12: altre altezze del gancio disponibili
- 4.19: senza opzione S3000, senza gancio
- 5.1: in modalità manuale (vedere diagramma)
- 5.5: forza di traino nominale

Jungheinrich Italiana S.r.l.
Via Amburgo, 1
20088 Rosate MI
Telefono 02 908711
Telefax 02 908712335

info@jungheinrich.it
www.jungheinrich.it

Gli stabilimenti di produzione tedeschi di Norderstedt, Moosburg e Landsberg, nonché il nostro centro ricambi di Kaltenkirchen sono certificati.

ISO 9001
ISO 14001

JUNGHEINRICH