LI-ION technology

Carrello elevatore automatico a timone
ERC 213a / 217a

Altezza di sollevamento: 3100-4400 mm / Portata: 1300-1700 kg

JUNGHEINRICH

ERC 213a / 217a

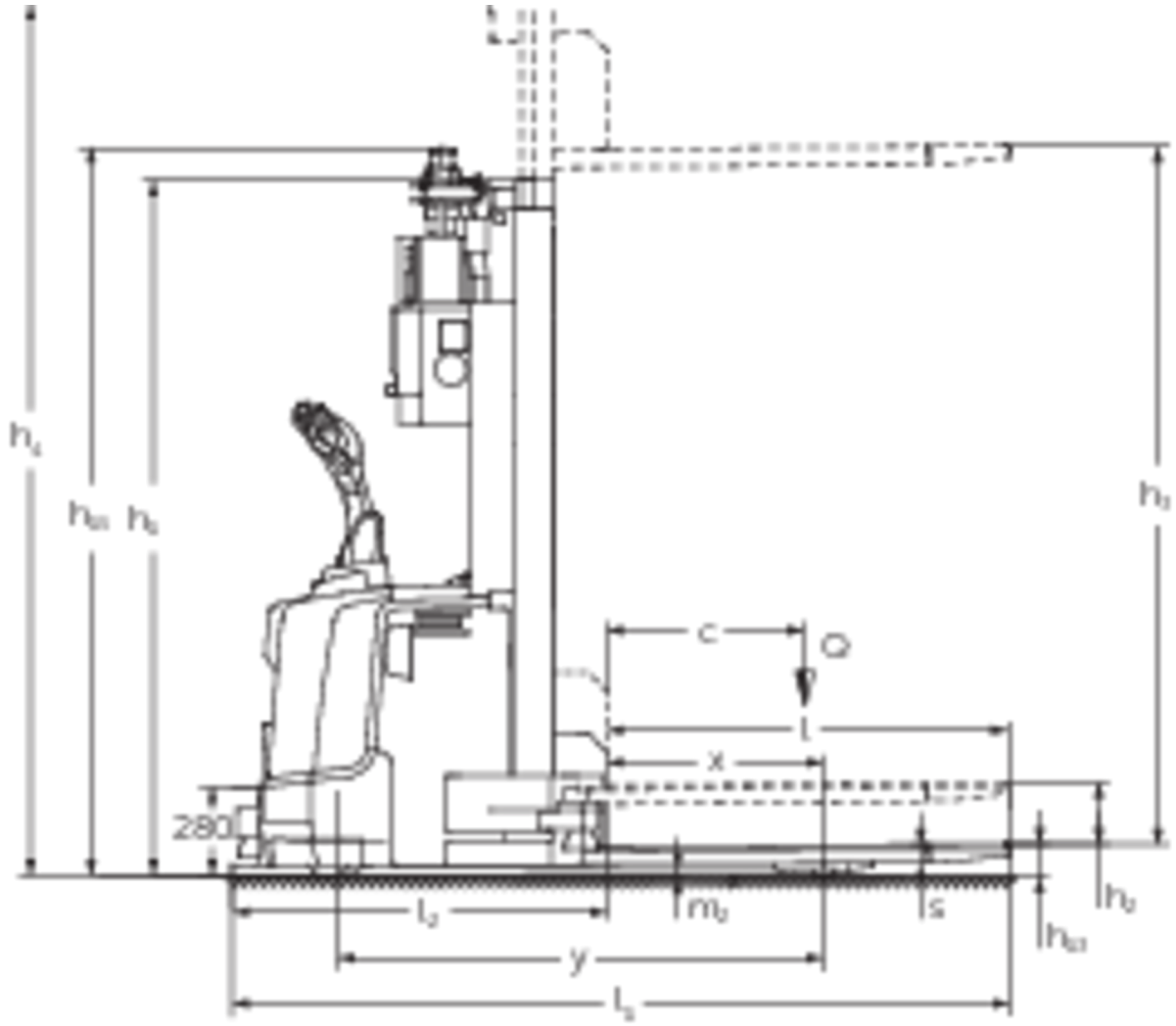

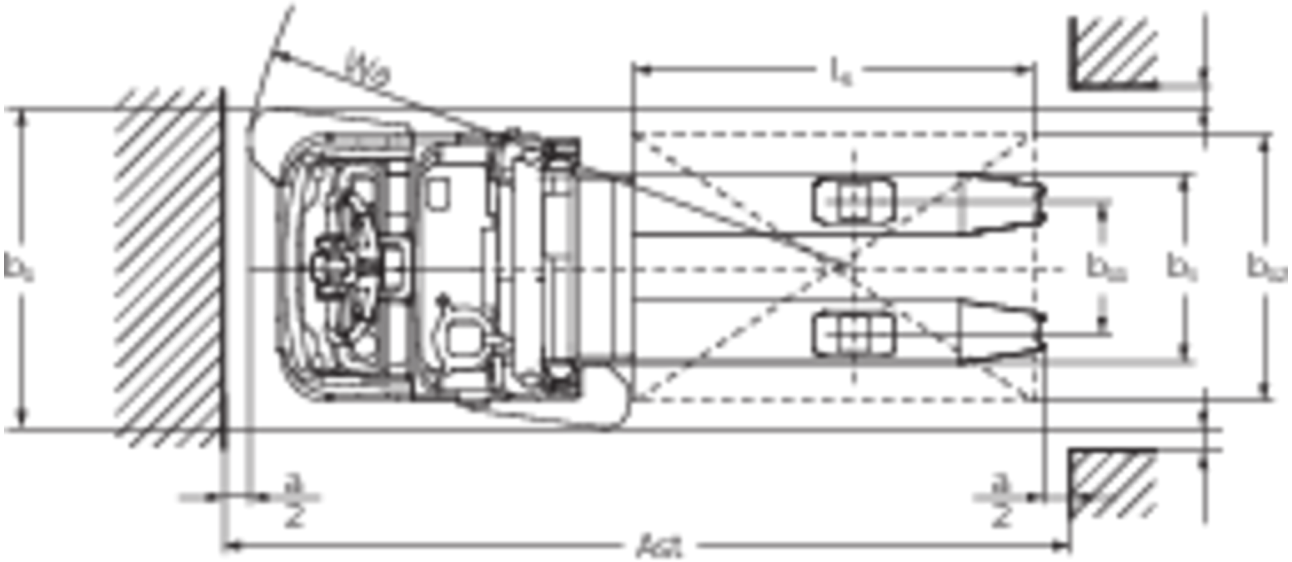

ERC 213a / 217a

ERC 213a	Sollevamento (h3)	Altezza montante chiuso (h1)	Alzata libera (h2)	Altezza montante sfilato (h4)
Montante duplex ZT	3100 mm	2150 mm	200 mm	3625 mm
	3800 mm	2500 mm	200 mm	4325 mm
	4400 mm	2750 mm	200 mm	4925 mm
ERC 217a	**Sollevamento (h3)**	**Altezza montante chiuso (h1)**	**Alzata libera (h2)**	**Altezza montante sfilato (h4)**
Montante duplex ZT	2840 mm	2150 mm	200 mm	3495 mm
	3540 mm	2500 mm	200 mm	4195 mm

Tabella VDI

Edizione: 08/2023

Caratteristiche	1.1	Costruttore (sigla)			Jungheinrich	
	1.2	Indicazioni modello del costruttore			**ERC 213a**	**ERC 217a**
	1.4	Uso			AGV	
	1.5	Portata/carico	Q	kg	1300	1700
	1.6	Distanza dal baricentro del carico	c	mm	600	
	1.8	Distanza del carico	x	mm	659	
	1.9	Interasse ruote	y	mm	1496	
Pesi	2.1.1	Peso proprio (inclusa batteria)		kg	1410	1460
	2.2	Carico sull'asse con carico ant./post.		kg	1060 / 1650	1080 / 2080
	2.3	Carico sull'asse senza carico ant./post.		kg	985 / 425	1000 / 410
Ruote/telaio	3.1	Gommatura			Poliuretano (PU)	
	3.2	Dimensione ruote anteriori			Ø 230 x 77	
	3.3	Dimensione ruote, posteriori			Ø 85 x 110	Ø 85 x 85
	3.4	Ruote supplementari			Ø 140 x 54	
	3.5	Numero ruote anteriori/posteriori (x = motrici)			1x + 1 / 2	1x + 1 / 4
	3.7	Larghezza di transito, posteriore	b_{11}	mm	400	
Dimensioni di base	4.2	Altezza montante chiuso (h1)	h_1	mm	2075	
	4.2.1	Altezza totale	h_{15}	mm	2285	
	4.4	Sollevamento (h3)	h_3	mm	3100	2840
	4.5	Altezza montante sfilato (h4)	h_4	mm	3650	3520
	4.15	Altezza forche abbassate	h_{13}	mm	90	
	4.19	Lunghezza totale	l_1	mm	2393	
	4.20	Lunghezza incluso dorso forche	l_2	mm	1158	
	4.21.1	Larghezza totale	b_1	mm	965	
	4.22	Dimensioni forche	s/e/l	mm	56 x 185 x 1235	
	4.25	Scartamento esterno forche	b_5	mm	570	
Dati sulle prestazioni	5.1	Velocità di traslazione con/senza carico		km/h	9 / 9	7 / 7
	5.2	Velocità di sollevamento con/senza carico		m/s	0,15 / 0,3	0,11 / 0,34
	5.3	Velocità di abbassamento con/senza carico		m/s	0,45 / 0,35	0,5 / 0,35
	5.10	Freno di servizio			rigenerativo	
Motore elettrico/ Parte elettronica	6.1	Motore di traslazione, prestazione con S2 60 min		kW	3,2	2,8
	6.2	motore di sollevamento, prestazione S3		kW	3	
	6.3	Batteria ai sensi della DIN 43531/35/36			B 3 PzS	
	6.4	Tensione batteria/capacità nominale		V / Ah	24 / 375	
	6.5	Peso batteria		kg	273	
Varie	8.1	Tipo di comando per la trazione			AC speedCONTROL	
	10.7	Livello di pressione sonora in base a EN12053 all'orecchio dell'operatore		dB (A)	64	

- Ai sensi della direttiva VDI 2198, questa scheda tecnica cita solo i valori tecnici dell'apparecchio standard. Gommature diverse, altri montanti, attrezzature ecc. possono modificare i valori.

- 4.2.1: con opzioni supplementari (ad es. ricarica automatica, Floor-Spot, rilevazione di ostacoli sollevati) h15 +100 mm.
- 5.1: in modalità manuale 3,0 km/h. Velocità di marcia in direzione carico: max. 5,4 km/h (1,5 m/s).
- 5.1: nel ERC 213a con pacchetto di allestimento Efficiency 7,0/7,0 km/h
- 6.1: ERC 213a con pacchetto di allestimento Efficiency: 2,8 kW

Jungheinrich Italiana S.r.l.
Via Amburgo, 1
20088 Rosate MI
Telefono 02 908711
Telefax 02 908712335

info@jungheinrich.it
www.jungheinrich.it

Gli stabilimenti di produzione tedeschi di Norderstedt, Moosburg e Landsberg, nonché il nostro centro ricambi di Kaltenkirchen sono certificati.

ISO 9001
ISO 14001

JUNGHEINRICH