Rimorchi
Trolley 600 / 1.200

JUNGHEINRICH

Trolley 600 / 1.200

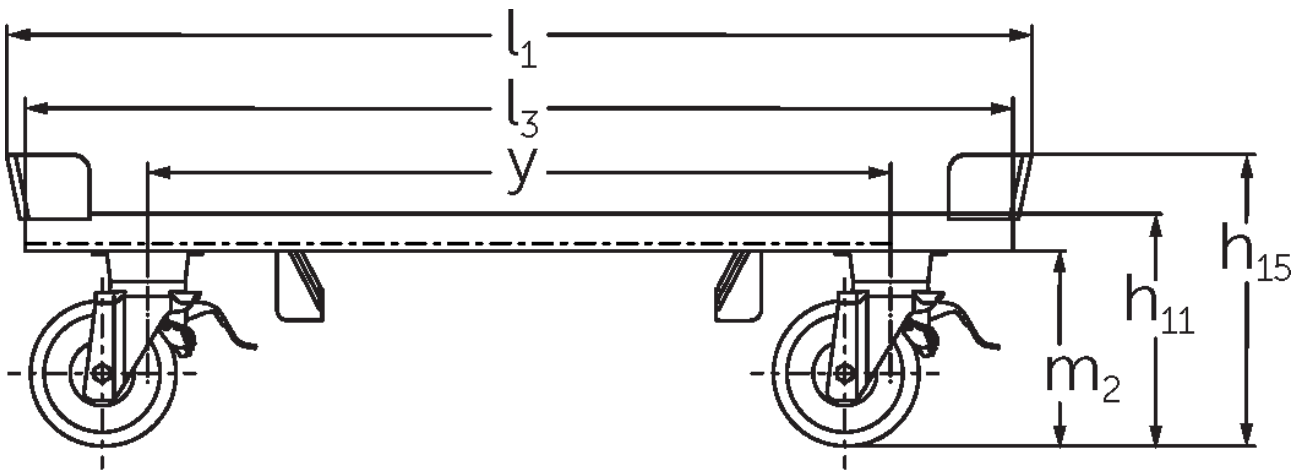

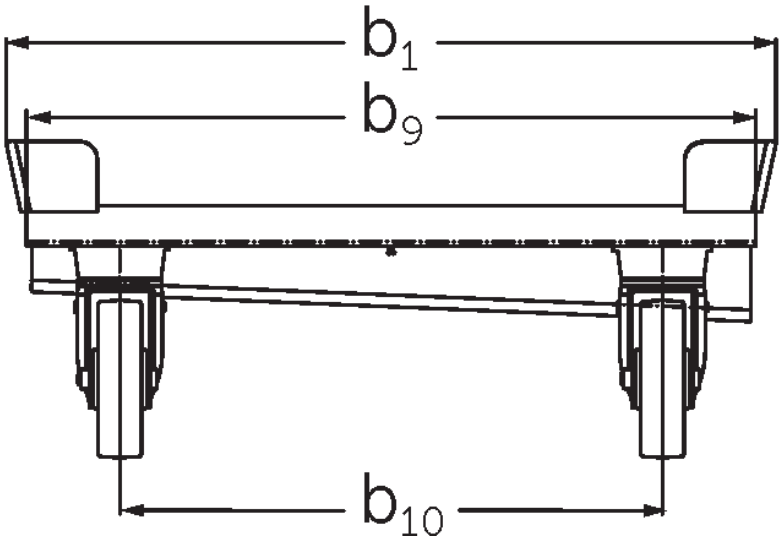

Trolley 600 / 1.200

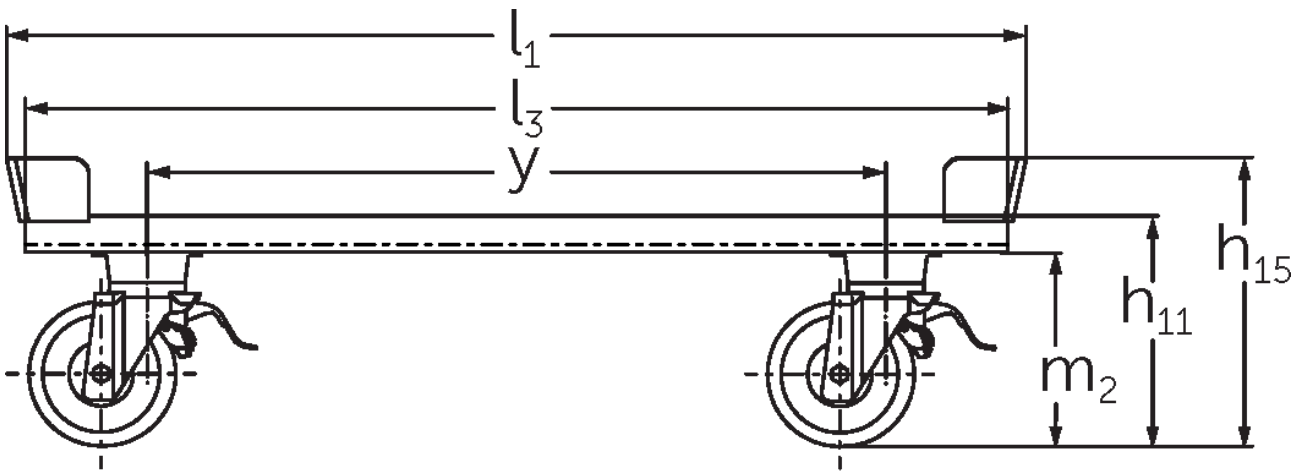

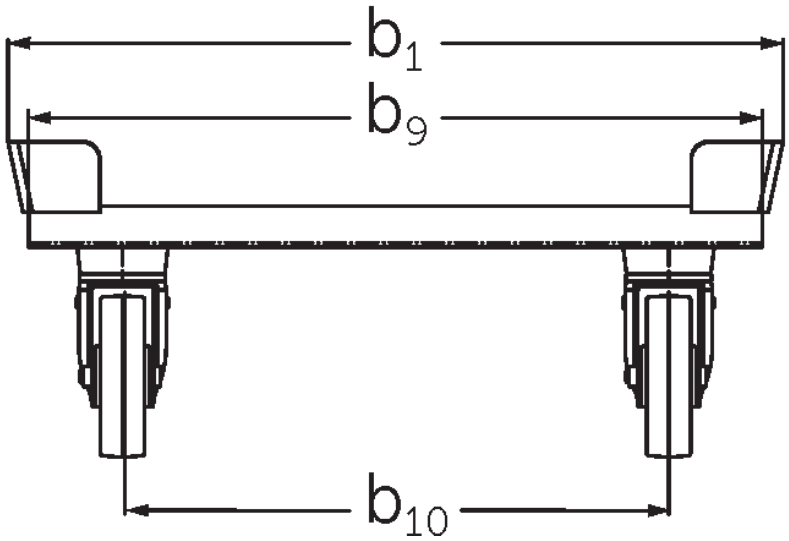

Tabella VDI

Edizione: 09/2023

Caratteristiche	1.1	Costruttore (sigla)			Jungheinrich			
	1.2	Indicazioni modello del costruttore			RW 0,6t 1200x800	RW 0,6t 1200x1000	RW 1,2t 1200x800	RW 1,2t 1200x1000
	1.5	Portata/carico	Q	kg	600		1200	
	1.9	Interasse ruote	y	mm	910			
Pesi	2.1	Peso proprio		kg	45	48	36	38
Ruote/telaio	3.1	Gommatura			Nylon			
	3.2	Dimensione ruote anteriori			Ø 175 x 48			
	3.3	Dimensione ruote, posteriori			Ø 175 x 48			
	3.5	Numero ruote anteriori/posteriori (x = motrici)			2 / 2			
	3.6	Larghezza di transito, anteriore	b_{10}	mm	603	803	603	803
Dimensioni di base	4.2.1	Altezza totale	h_{15}	mm	351			
	4.16	Lunghezza superficie di carico	l_3	mm	1210			
	4.18	Larghezza superficie di carico	b_9	mm	810	1010	810	1010
	4.19	Lunghezza totale	l_1	mm	1255			
	4.21.1	Larghezza totale	b_1	mm	855	1055	855	1055
	4.32	Luce libera da terra centro interasse ruote	m_2	mm	235			
Motore elettrico/ Parte elettronica	6.6	Consumo energia secondo ciclo VDI		kWh/h	0			

- Ai sensi della direttiva VDI 2198, questa scheda tecnica cita solo i valori tecnici dell'apparecchio standard. Gommature diverse, altri montanti, attrezzature ecc. possono modificare i valori.

Jungheinrich Italiana S.r.l.
Via Amburgo, 1
20088 Rosate MI
Telefono 02 908711
Telefax 02 908712335

info@jungheinrich.it
www.jungheinrich.it

Gli stabilimenti di produzione tedeschi di Norderstedt, Moosburg e Landsberg, nonché il nostro centro ricambi di Kaltenkirchen sono certificati.

ISO 9001
ISO 14001

I mezzi di movimentazione Jungheinrich sono conformi ai requisiti europei di sicurezza.

CE

JUNGHEINRICH