Atrelado
Trolley 600 / 1.200

JUNGHEINRICH

Trolley 600 / 1.200

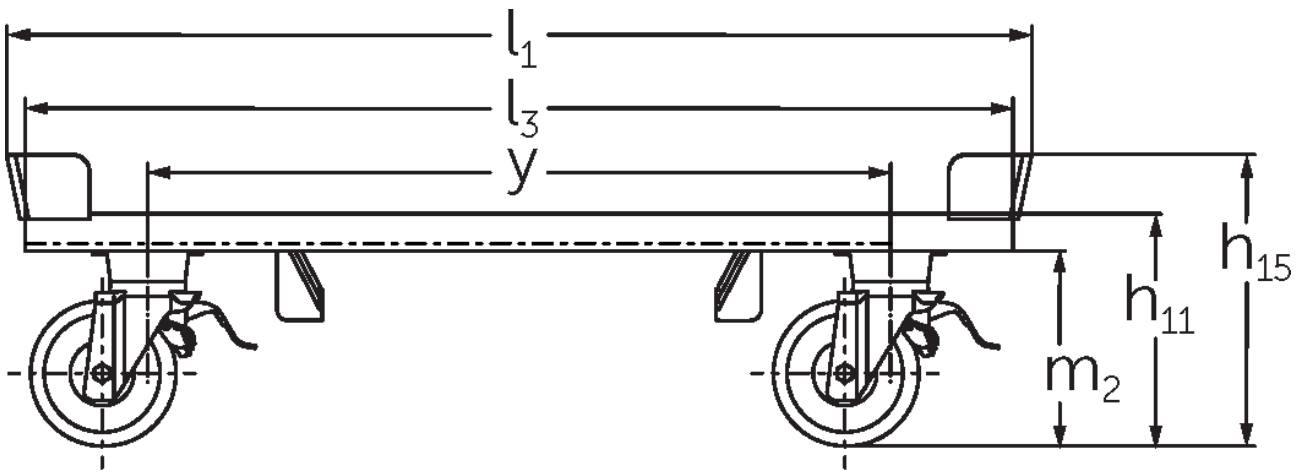

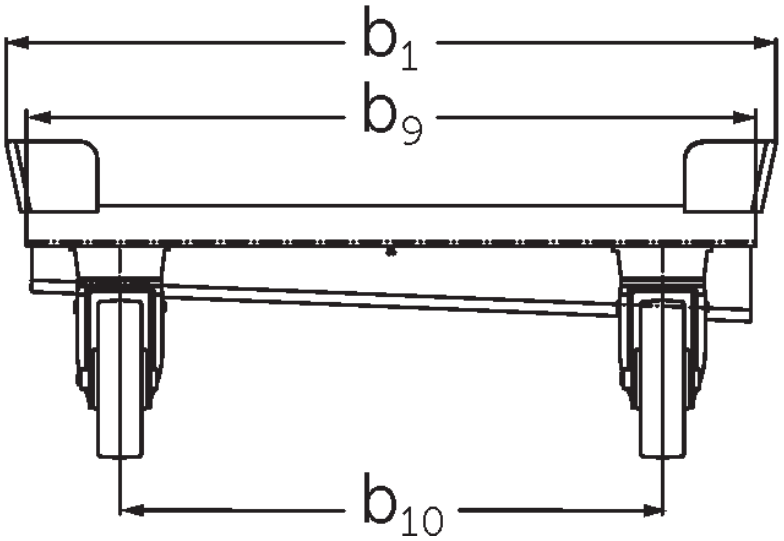

Trolley 600 / 1.200

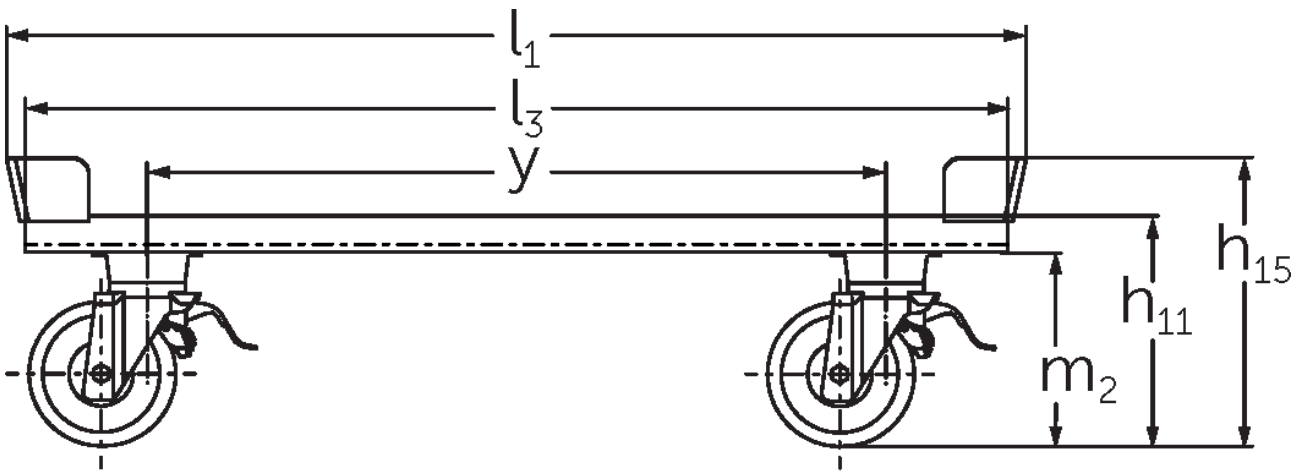

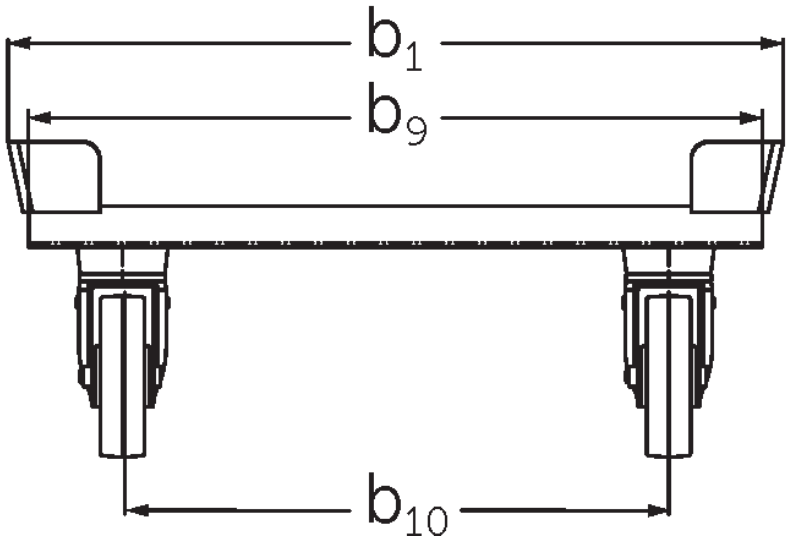

Tabela VDI

Versão: 09/2023

Características	1.1	Fabricante (nome curto)			Jungheinrich			
	1.2	Designação do modelo pelo fabricante			RW 0,6t 1200x800	RW 0,6t 1200x1000	RW 1,2t 1200x800	RW 1,2t 1200x1000
	1.5	Capacidade de carga/carga	Q	kg	600		1200	
	1.9	Distância entre eixos	y	mm	910			
Pesos	2.1	Peso próprio do equipamento		kg	45	48	36	38
Rodas/chassis	3.1	Pneus			Nylon			
	3.2	Dimensão do pneu, dianteiro			Ø 175 x 48			
	3.3	Dimensão do pneu, traseiro			Ø 175 x 48			
	3.5	Rodas, número à frente/atrás (x = não motrizes)			2 / 2			
	3.6	Distância entre centro do rasto dos pneus, à frente	b_{10}	mm	603	803	603	803
Dimensões básicas	4.2.1	Altura total	h_{15}	mm	351			
	4.16	Comprimento da superfície de carga	l_3	mm	1210			
	4.18	Largura da superfície de carga	b_9	mm	810	1010	810	1010
	4.19	Comprimento total	l_1	mm	1255			
	4.21.1	Largura total	b_1	mm	855	1055	855	1055
	4.32	Altura acima do solo no centro da distância entre eixos	m_2	mm	235			
Motor elétrico/ sistema eletrónico	6.6	Consumo energético de acordo c/ ciclo VDI		kWh/h	0			

- Esta ficha técnica está em conformidade com as regras VDI 2198 e somente menciona valores técnicos para equipamento standard. Pneus fora do standard, mastros diferentes, equipamentos adicionais, etc. podem produzir outros valores.

Jungheinrich Portugal

Equipamentos de Transporte, Lda.
Delegação Sul - Tel. Geral 219 156 060

Delegação Norte - Tel. Geral 252 249 010

Serviço Aluguer
Nacional 21 915 6070

Serviço Pós-Venda
Nacional 21 915 6060

linha.directa@jungheinrich.pt
www.jungheinrich.pt

As fábricas de produção alemãs em Norderstedt, Moosburg e Landsberg são certificadas, bem como o nosso Centro de Peças em Kaltenkirchen.

ISO 9001
ISO 14001

Os equipamentos da Jungheinrich para movimentação da carga estão em conformidade com os requisitos de segurança europeus.

CE

JUNGHEINRICH