Прицеп
Trolley 600 / 1.200

JUNGHEINRICH

Trolley 600 / 1.200

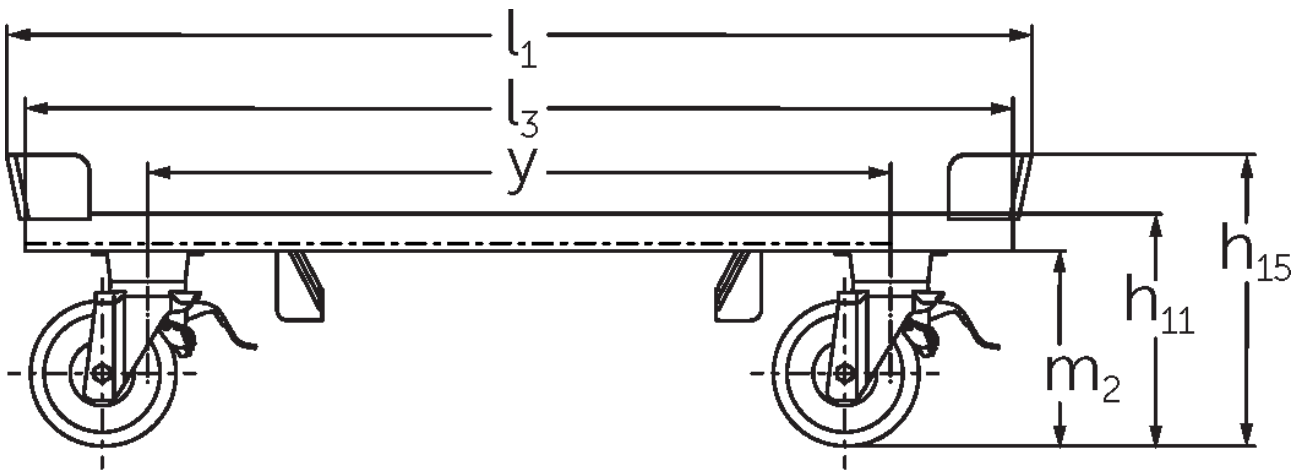

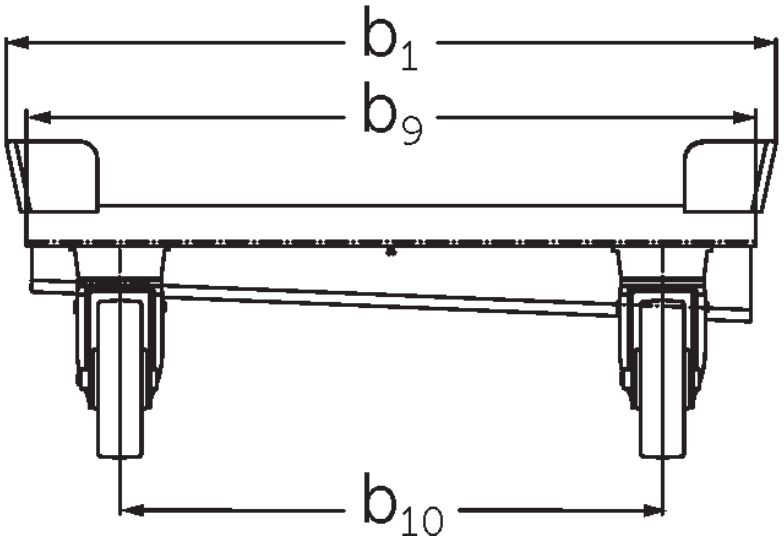

Trolley 600 / 1.200

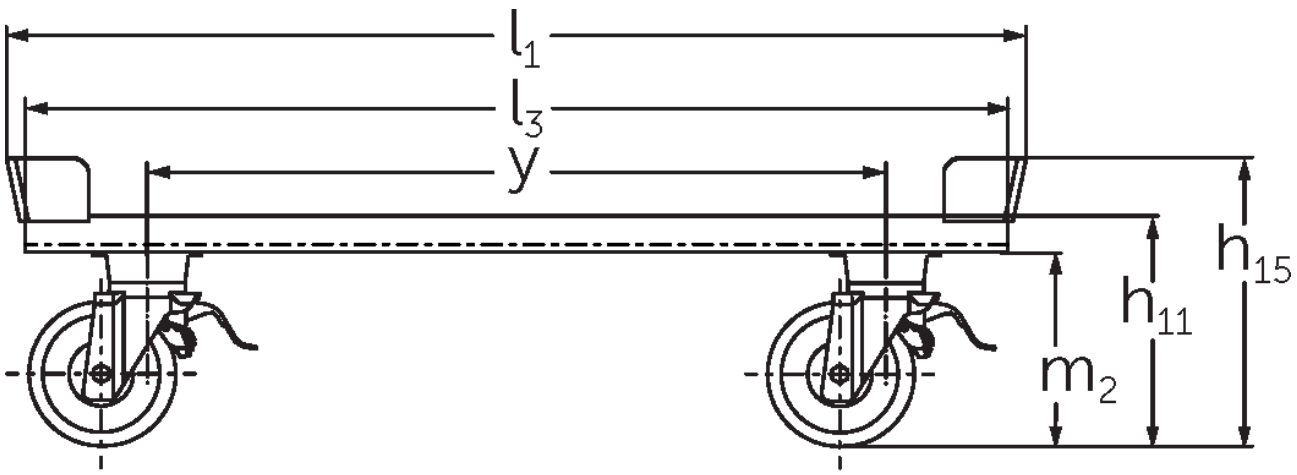

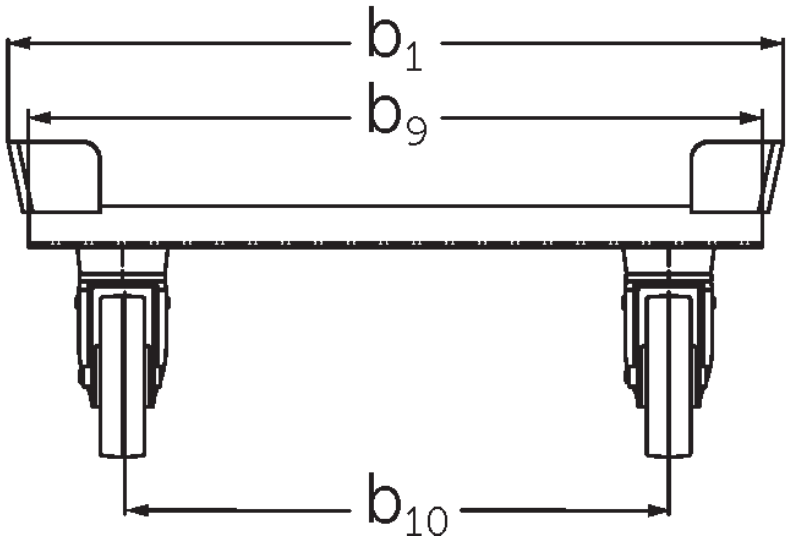

VDI стол

Редакция: 09/2023

идентификатор	1.1	Производитель (краткое название)			Jungheinrich			
	1.2	Обозначение модели			RW 0,6t 1200x800	RW 0,6t 1200x1000	RW 1,2t 1200x800	RW 1,2t 1200x1000
	1.5	Мощность / нагрузка	Q	кг	600		1200	
	1.9	Расстояние между осями колес	y	мм	910			
масса	2.1	собственная масса		кг	45	48	36	38
колеса/ходовая часть	3.1	шины			Нейлон			
	3.2	Размер шин, передние			Ø 175 x 48			
	3.3	Размер шин, задние			Ø 175 x 48			
	3.5	Колеса, номер перед / зад (x = ведомый)			2 / 2			
	3.6	Ширина переднего моста	b_{10}	мм	603	803	603	803
Габаритные размеры	4.2.1	общая высота	h_{15}	мм	351			
	4.16	Длина грузовой платформы	l_3	мм	1210			
	4.18	Ширина грузовой платформы	b_9	мм	810	1010	810	1010
	4.19	общая длина	l_1	мм	1255			
	4.21.1	габаритная ширина	b_1	мм	855	1055	855	1055
	4.32	Просвет над полом в середине расстояния между осями колес	m_2	мм	235			
Электродвигатель / Электроника	6.6	Расход электроэнергии согласно цикла VDI		кВт-ч/ч	0			

- В соответствии с директивой VDI 2198 в таблице приведены технические характеристики только стандартного транспортного средства. При установке других шин, подъемных устройств, дополнительного оборудования и т.д. значения могут измениться.

Сертифицированными являются немецкие заводы в Нордерштедте и Мосбурге.

ISO 9001
ISO 14001

Подъемно-транспортные средства Jungheinrich отвечают европейским требованиям по безопасности.

CE

JUNGHEINRICH

www.jungheinrich.com