Электрический штабелер с консолью управления

EJC 110 / 112

высота подъема: 2500-4700 мм / Грузоподъемность: 1000-1200 кг

EJC 110 / 112

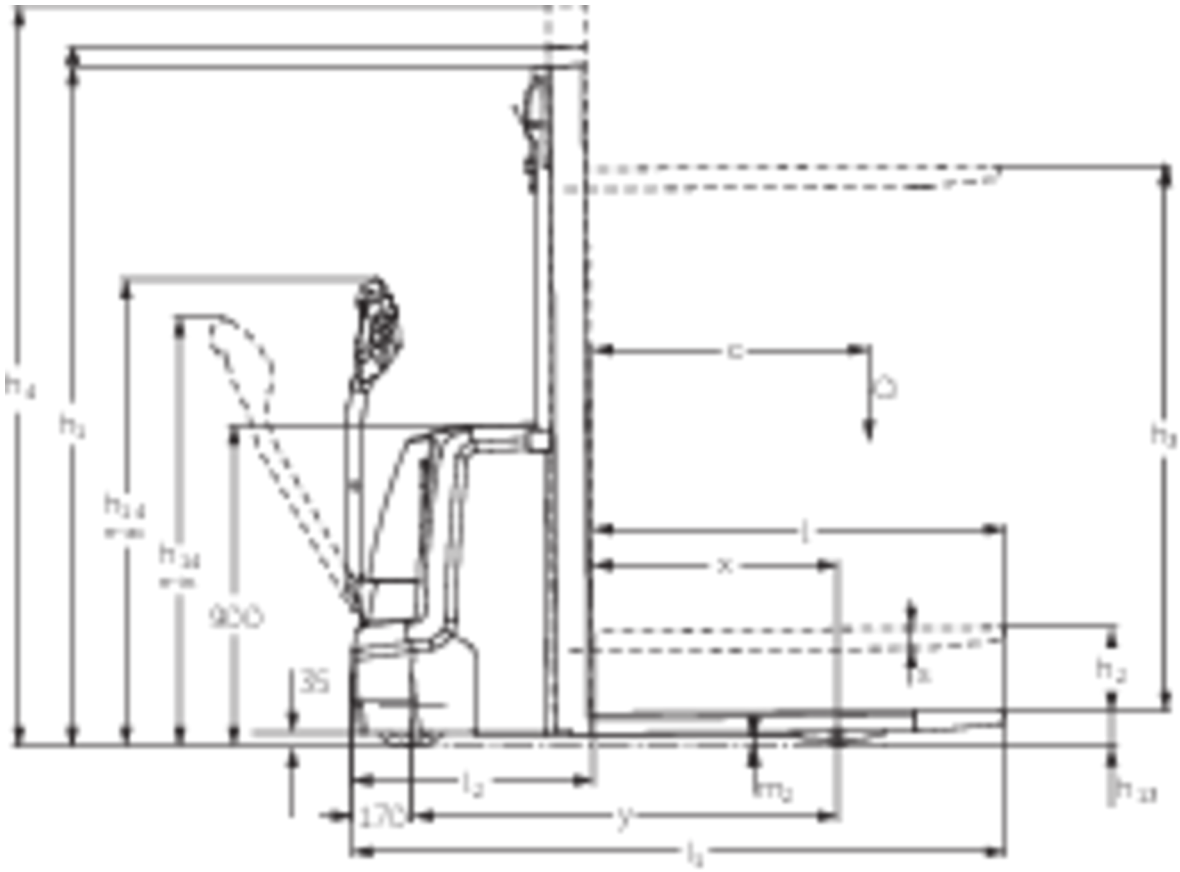
h4
h1
h14
h34
900
35
170
c
D
h3
l
x
y
l2
l1
h2
h13

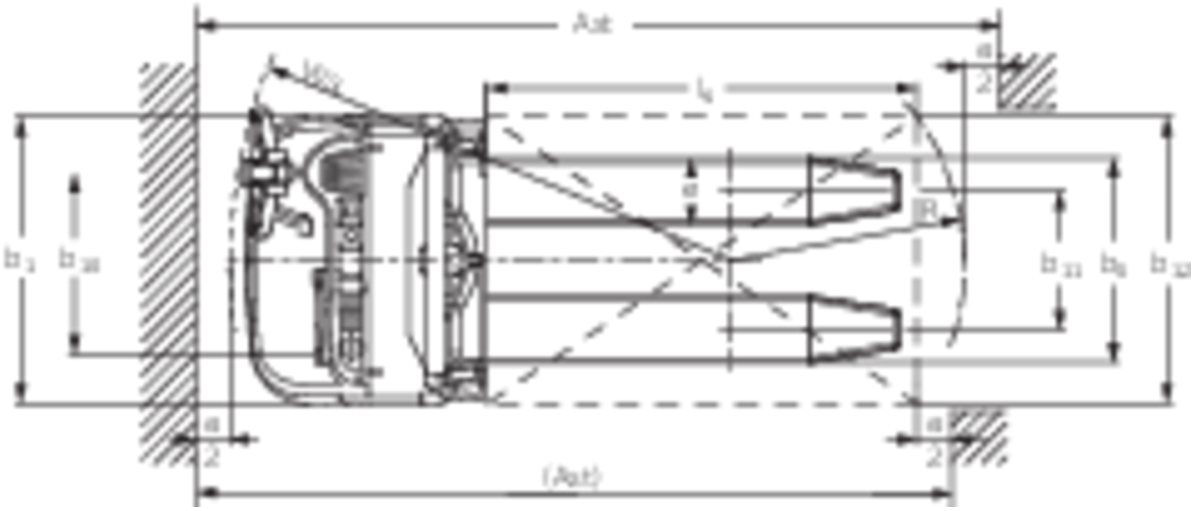
Ast
(Ast)
l4
R
b1
b10
b11
b9
b12

EJC 110 / 112

EJC 110	Ход (h3)	Высота мачты втянута (h1)	Свободный лифт (h2)	Высота мачты увеличена (h4)
Двойная мачта ZT	**2500 мм**	**1750 мм**	**100 мм**	**2975 мм**
	2700 мм	1850 мм	100 мм	3175 мм
	2900 мм	1950 мм	100 мм	3375 мм
	3200 мм	2100 мм	100 мм	3675 мм
	3600 мм	2300 мм	100 мм	4075 мм
EJC 110, EJC 112	**Ход (h3)**	**Высота мачты втянута (h1)**	**Свободный лифт (h2)**	**Высота мачты увеличена (h4)**
Двойная мачта ZT	**2500 мм**	**1750 мм**	**100 мм**	**2975 мм**
	2700 мм	1850 мм	100 мм	3175 мм
	2900 мм	1950 мм	100 мм	3375 мм
	3200 мм	2100 мм	100 мм	3675 мм
	3600 мм	2300 мм	100 мм	4075 мм
Двойная мачта ZZ	**2500 мм**	**1700 мм**	**1225 мм**	**2975 мм**
	2900 мм	1900 мм	1425 мм	3375 мм
	3200 мм	2050 мм	1575 мм	3675 мм
	3600 мм	2250 мм	1775 мм	4075 мм
Тройная мачта DZ	**4090 мм**	**1845 мм**	**1338 мм**	**4597 мм**
	4300 мм	1915 мм	1408 мм	4807 мм
EJC 112	**Ход (h3)**	**Высота мачты втянута (h1)**	**Свободный лифт (h2)**	**Высота мачты увеличена (h4)**
Двойная мачта ZT	**4100 мм**	**2550 мм**	**100 мм**	**4575 мм**
	4300 мм	2650 мм	100 мм	4775 мм
Двойная мачта ZZ	**4100 мм**	**2500 мм**	**2025 мм**	**4575 мм**
	4300 мм	2600 мм	2125 мм	4775 мм
Тройная мачта DZ	**4700 мм**	**2050 мм**	**1543 мм**	**5207 мм**

VDI стол

Редакция: 11/2023

идентификатор	1.1	Производитель (краткое название)			Jungheinrich	
	1.2	Обозначение модели			EJC 110	EJC 112
	1.3	Привод			Электро	
	1.4	Управление			На ходу	
	1.5	Мощность / нагрузка	Q	кг	1000	1200
	1.6	Расстояние до центра тяжести груза	c	мм	600	
	1.8	Расстояние до груза (от оси пер. колес до спинки вил)	x	мм	681	688
	1.9	Расстояние между осями колес	y	мм	1184	1191
масса	2.1.1	Собственный вес (включая аккумулятор)		кг	750	830
	2.2	Нагрузка на ось с грузом передн./задн.		кг	570 / 1180	650 / 1380
	2.3	Нагрузка на ось без груза передн./задн.		кг	510 / 240	580 / 250
колеса/ходовая часть	3.1	шины			Полиуретан (PU)	
	3.2	Размер шин, передние			Ø 230 x 70	
	3.3	Размер шин, задние			Ø 77 x 75	Ø 85 x 110
	3.4	Дополнительные колеса			Ø 150 x 54	Ø 140 x 54
	3.5	Колеса, номер перед / зад (x = ведомый)			1x +1/2	
	3.6	Ширина переднего моста	b10	мм	507	
	3.7	Ширина колеи, сзади	b11	мм	415	400
габаритные размеры	4.2	Высота мачты втянута (h1)	h1	мм	1950	
	4.3	Свободный лифт (h2)	h2	мм	100	
	4.4	Ход (h3)	h3	мм	2900	
	4.5	Высота мачты увеличена (h4)	h4	мм	3375	
	4.9	Высота рукояти управления в ходовом положении, мин./макс.	h14	мм	850 / 1305	
	4.15	Высота в опущенном положении	h13	мм	90	
	4.19	общая длина	l1	мм	1822	
	4.20	Длина, включая спинку вил	l2	мм	672	
	4.21.1	габаритная ширина	b1	мм	800	
	4.22	размеры вил	s/e/l	mm	56 x 185 x 1150	
	4.25	Расстояние между внешними сторонами вил	b5	мм	570	
	4.32	Просвет над полом в середине расстояния между осями колес	m2	мм	30	
	4.34.1	Рабочая ширина (паллет 1000 × 1200 крест-накрест)	Ast	мм	2071	
	4.34.2	Рабочая ширина (поддон 800x1200 продольный)	Ast	мм	2121	
	4.35	Радиус разворота	Wa	мм	1402	1409
рабочие характеристики	5.1	Скорость хода с грузом/без груза		км/ч	6 / 6	
	5.2	Скорость подъема с грузом/без груза		м/сек	0,12 / 0,22	0,13 / 0,22
	5.3	Скорость опускания с грузом/без груза		м/сек	0,33 / 0,33	0,43 / 0,37
	5.8	Макс. способность к преодолению подъема с грузом/без груза		%	8 / 16	
	5.10	Рабочий тормоз			электродинамический (рекуперативный)	
Электродвигатель / Электроника	6.1	Двигатель хода, мощность S2 60 мин		кВт	1	
	6.2	Двигатель подъема, мощность при S3		кВт	1,7	2
	6.3	Аккумулятор согласно DIN 43531/35/36			Британский стандарт	
	6.4	Напряжение аккумулятора, номинальная емкость		В / Ач	24 / 200	
	6.5	Вес аккумулятора		кг	185	
	6.6	Расход электроэнергии согласно цикла VDI		кВт-ч/ч	0	
	6.6.1	расход электроэнергии согласно цикла EN		кВт-ч/ч	0,61	0,66
	6.6.2	CO2 эквивалент в соответствии с EN16796		кг/ч	0,3	0,4

прочее	8.1	Тип управления движением		привод переменного тока
	10.7	Уровень звукового давления согласно EN12053, трубка водителя	дБ(A)	62

- В соответствии с директивой VDI 2198 в таблице приведены технические характеристики только стандартного транспортного средства. При установке других шин, подъемных устройств, дополнительного оборудования и т.д. значения могут измениться.

Значения в таблице приведены для аккумуляторного отсека S-VBE (1–3), мачты ZT 2900, батареи 200 А·ч.
– № VDI 1.8: с мачтой DZ = x – 42 мм.
– № VDI 1.9: с аккумуляторным отсеком M Li-Ion = y + 72 мм.
– № VDI 4.19: с аккумуляторным отсеком M Li-Ion = l1 + 72 мм; с мачтой DZ = l1 + 42 мм.
– № VDI 4.20: с аккумуляторным отсеком M Li-Ion = l2 + 72 мм; с мачтой DZ = l2 + 42 мм.
– № VDI 4.34.1: с аккумуляторным отсеком M Li-Ion = l2 + 72 мм; диагональ по VDI = +212 мм; с мачтой DZ = ширина рабочего прохода + 42 мм.
– № VDI 4.34.2: с аккумуляторным отсеком M Li-Ion = l2 + 72 мм; диагональ по VDI = +137 мм; с мачтой DZ = ширина рабочего прохода + 42 мм.
– № VDI 4.35: с аккумуляторным отсеком M Li-Ion = l2 + 72 мм.
– № VDI 6.2: для EJC 110 — S3 10 %; для EJC 112 — S3 12 %.

Сертифицированными являются немецкие заводы в Нордерштедте и Мосбурге.

ISO 9001
ISO 14001

Подъемно-транспортные средства Jungheinrich отвечают европейским требованиям по безопасности.

CE

JUNGHEINRICH

www.jungheinrich.com