LI-ION technology

Mobile Robot Hochhub-Anwendungen
EKS 215a

Hubhöhe: 2750-6000 mm / Tragfähigkeit: 1500 kg

JUNGHEINRICH

EKS 215a

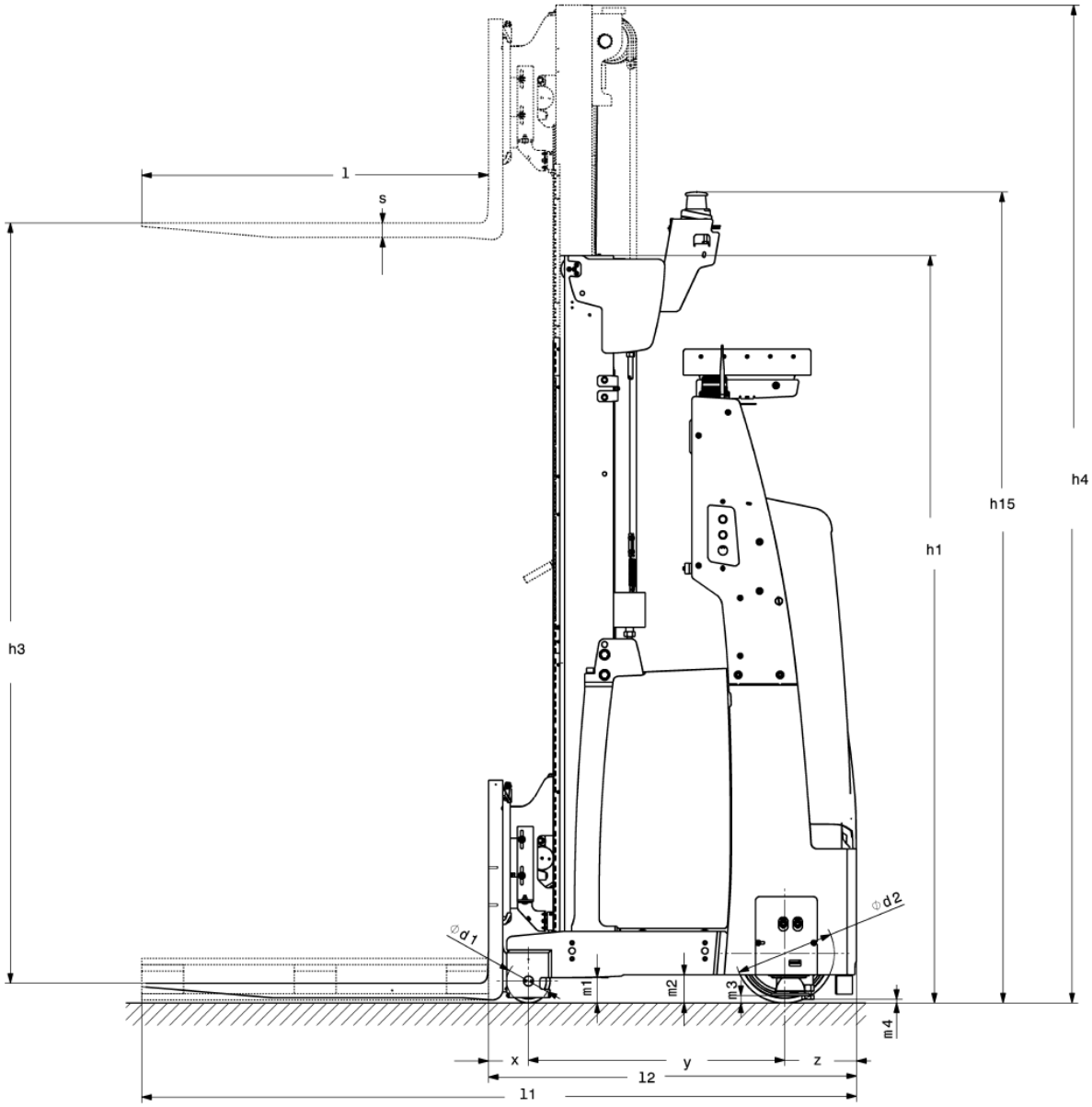

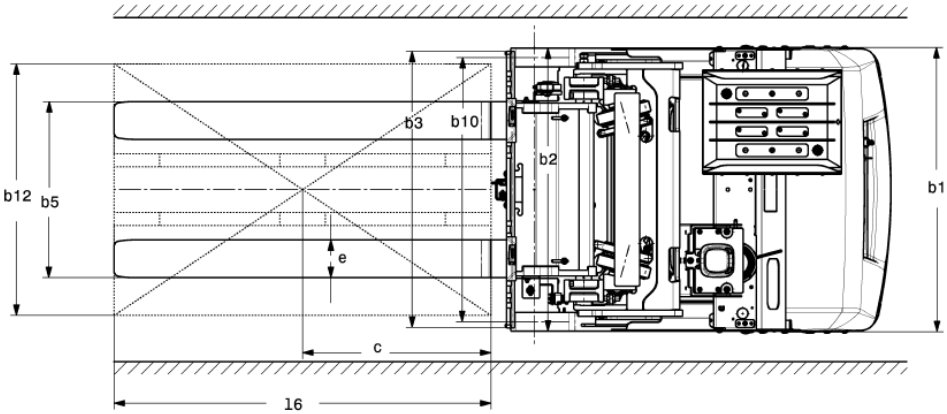

EKS 215a

EKS 215a	Hub (h3)	Höhe Hubgerüst eingefahren (h1)	Höhe Hubgerüst ausgefahren (h4)
Einfach-Hubgerüst E	**1600 mm**	**2475 mm**	**2497 mm**
Zweifach-Hubgerüst ZT	**2750 mm**	**2240 mm**	**3610 mm**
	2800 mm	2365 mm	3760 mm
	3500 mm	2590 mm	4335 mm
	4250 mm	2990 mm	5110 mm
	4750 mm	3240 mm	5610 mm
	5000 mm	3370 mm	5865 mm
	5500 mm	3640 mm	6385 mm
	6000 mm	3890 mm	6885 mm

VDI-Tabelle

Stand: 11/2023

Kennzeichen	1.1	Hersteller (Kurzbezeichnung)			Jungheinrich
	1.2	Typzeichen des Herstellers			**EKS 215a**
	1.3	Antrieb			Elektro
	1.5	Tragfähigkeit/Last	Q	kg	1500
	1.6	Lastschwerpunktabstand	c	mm	600
	1.8	Lastabstand	x	mm	138
	1.9	Radstand	y	mm	887
Gewichte	2.1.1	Eigengewicht (inkl. Batterie)		kg	3280
	2.2	Achslast mit Last vorn/hinten		kg	4110 / 670
	2.3	Achslast ohne Last vorn/hinten		kg	1360 / 1920
Räder/Fahrwerk	3.1	Bereifung			Polyurethan (PU)
	3.2	Reifengröße, vorn			Ø 343 x 114
	3.3	Reifengröße, hinten			Ø 150 x 135
	3.5	Räder, Anzahl vorn/hinten (x=angetrieben)			2 / 1x
Grundabmessungen	4.2	Höhe Hubgerüst eingefahren (h1)	h1	mm	2590
	4.4	Hub (h3)	h3	mm	3500
	4.5	Höhe Hubgerüst ausgefahren (h4)	h4	mm	4335
	4.19	Gesamtlänge	l1	mm	2492
	4.20	Länge einschließlich Gabelrücken	l2	mm	1275
	4.22	Gabelzinkenmaße	s/e/l	mm	50 x 120 x 1200
	4.25	Gabelaußenabstand	b5	mm	856
	4.31	Bodenfreiheit mit Last unter Hubgerüst	m1	mm	88
Leistungsdaten	5.1	Fahrgeschwindigkeit mit/ohne Last		km/h	5 / 7
	5.10	Betriebsbremse			regenerativ
	5.11	Parkbremse			elektrischer Federspeicher
E-Motor/ Elektronik	6.1	Fahrmotor, Leistung S2 60 min		kW	6
	6.2	Hubmotor, Leistung bei S3		kW	8
	6.3	Batterie nach DIN 43531/35/36			5 PzS 775
	6.4	Batteriespannung/Nennkapazität		V / Ah	24 / 775
Sonstiges	8.1	Art der Fahrsteuerung			AC
	10.5	Ausführung Lenkung			elektrisch
	10.7	Schalldruckpegel nach EN12053, Fahrerohr		dB (A)	65

- Dieses Typenblatt nach VDI-Richtlinie 2198 nennt nur die technischen Werte des Standard-Gerätes. Abweichende Bereifungen, andere Hubgerüste, Zusatzeinrichtungen usw. können andere Werte ergeben.

Siehe Zeichnung und 4.38 Kommsissioinerhöhe h15 = h1 + 140 mm (Laser-Scannerhöhe).
Unter 5.1: Geschwindigkeit in Lastrichtung - 4,3 km/h in Lastrichtung

Zertifiziert sind die deutschen
Produktionswerke in Norderstedt,
Moosburg und Landsberg sowie unser
Ersatzteilzentrum in Kaltenkirchen.

ISO 9001
ISO 14001

JUNGHEINRICH