LI-ION technology

Mobile Robot Hochhub-Anwendungen
EKS 215a

ύψος ανύψωσης: 2750-6000 mm / χωρητικότητα φορτίου: 1500 kg

JUNGHEINRICH

EKS 215a

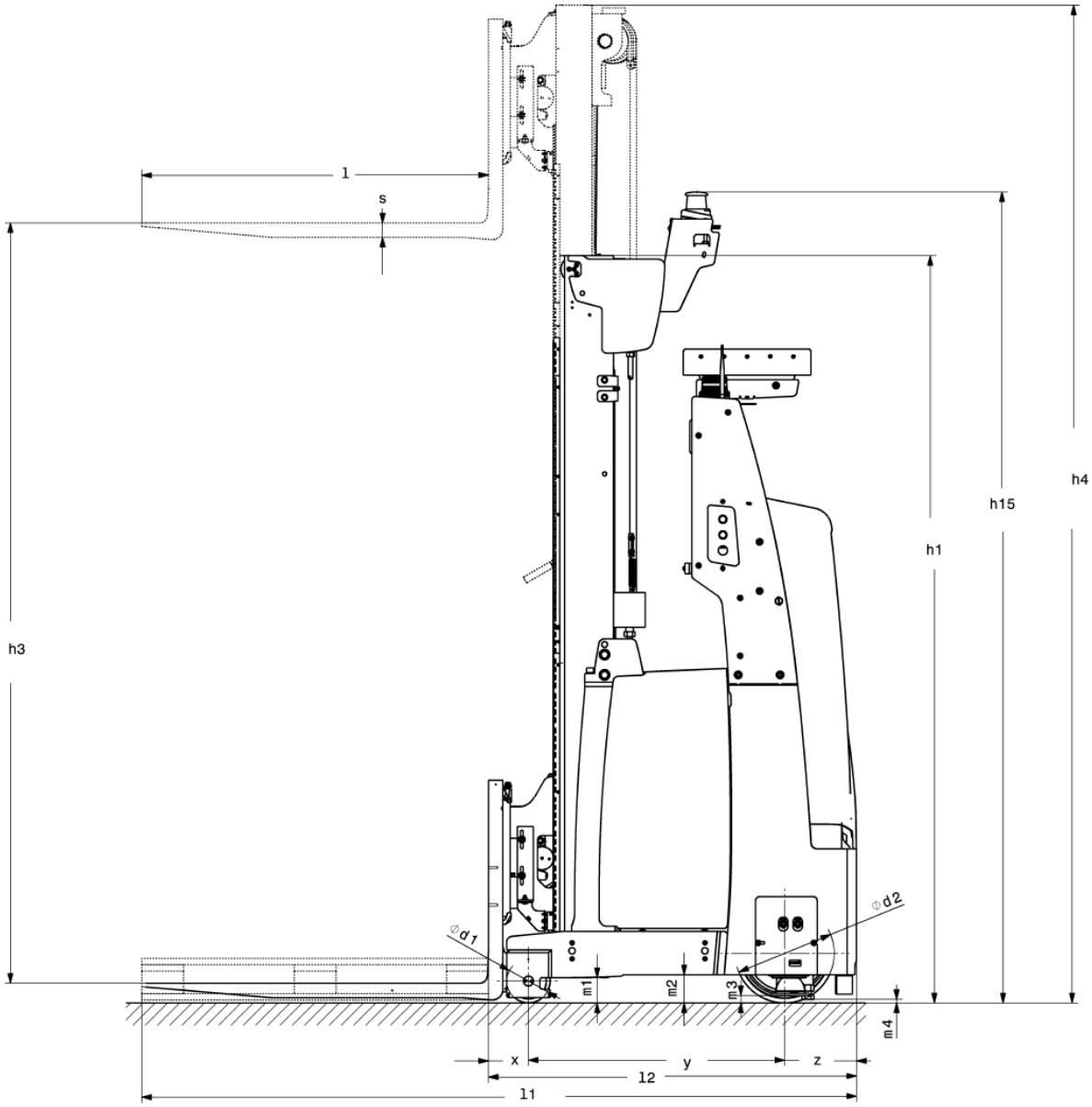

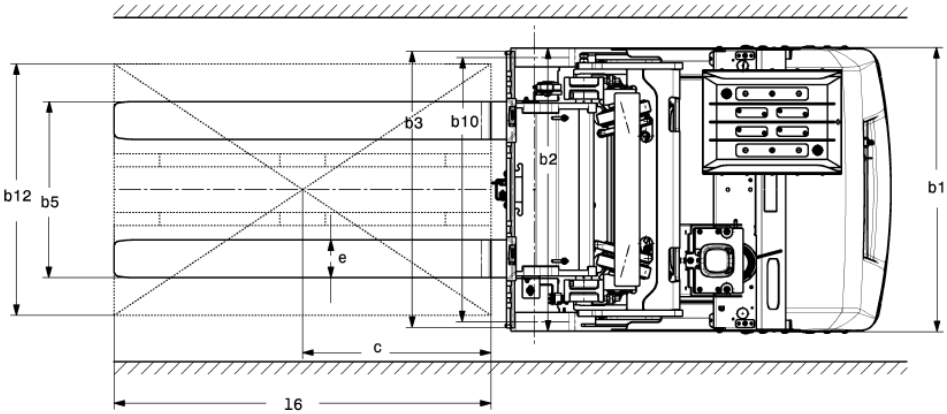

EKS 215a

EKS 215a	Εγκεφαλικό επεισόδιο (h3)	Ύψος συνεπτυγμένου ιστού (h1)	Ύψος στύλου ύψους (h4)
Διπλός ιστός ZT	**2750 mm**	**2240 mm**	**3610 mm**
	2800 mm	2365 mm	3760 mm
	3500 mm	2590 mm	4335 mm
	4250 mm	2990 mm	5110 mm
	4750 mm	3240 mm	5610 mm
	5000 mm	3370 mm	5865 mm
	5500 mm	3640 mm	6385 mm
	6000 mm	3890 mm	6885 mm
Μονός ιστός E	**1600 mm**	**2475 mm**	**2497 mm**

πίνακας VDI

σταθεί:
11/2023

σημάδι	1.1	Κατασκευαστής (μικρό όνομα)			Jungheinrich
	1.2	Σήμα τύπου του κατασκευαστή			EKS 215a
	1.3	Μηχανισμός κίνησης			Ηλεκτρο-
	1.5	Χωρητικότητα / φορτίο	Q	kg	1500
	1.6	Απόσταση κέντρου βάρους φορτίου	c	mm	600
	1.8	Απόσταση φορτίου	x	mm	138
	1.9	Μεταξόνιο	y	mm	887
βάρη	2.1.1	Ίδιο βάρος (με μπαταρία)		kg	3280
	2.2	Φορτίο άξονα με φορτίο μπροστά/πίσω		kg	4110 / 670
	2.3	Φορτίο άξονα χωρίς φορτίο μπροστά/πίσω		kg	1360 / 1920
Τροχοί/Πλαίσιο	3.1	Ελαστικά			Πολυουρεθάνη (PU)
	3.2	Μέγεθος ελαστικών, μπροστά			Ø 343 x 114
	3.3	Μέγεθος ελαστικών, πίσω			Ø 150 x 135
	3.5	Τροχοί, αριθμός εμπρός / πίσω (x = οδηγείται)			2 / 1x
Βασικές διαστάσεις	4.2	Ύψος συνεπτυγμένου ιστού (h1)	h1	mm	2590
	4.4	Εγκεφαλικό επεισόδιο (h3)	h3	mm	3500
	4.5	Ύψος στύλου ύψους (h4)	h4	mm	4335
	4.19	Συνολικό μήκος	l1	mm	2492
	4.20	Μήκος, συμπεριλαμβανομένου του πίσω μέρους περόνης	l2	mm	1275
	4.22	Fork διαστάσεις	s/e/l	mm	50 x 120 x 1200
	4.25	Εξωτερική απόσταση περονών	b5	mm	856
	4.31	Απόσταση από το έδαφος με φορτίο κάτω από τον σκελετό ανύψωσης	m1	mm	88
Δεδομένα ισχύος	5.1	Ταχύτητα οδήγησης με/χωρίς φορτίο		km/h	5 / 7
	5.10	Ποδόφρενο			αναγεννητικό
	5.11	Φρένο στάθμευσης			ηλεκτρικός ταμιευτήρας ελατηρίου
Ηλεκτρικό μοτέρ / Ηλεκτρονικά	6.1	Κινητήρας οδήγησης, ισχύς S2 60 min		kW	6
	6.2	Κινητήρας ανύψωσης, ισχύς με S3		kW	8
	6.3	Μπαταρία κατά DIN 43531/35/36			5 PzS 775
	6.4	Τάση μπαταρίας / Ονομαστική χωρητικότητα		V / Ah	24 / 775
άλλος	8.1	Είδος ελέγχου οδήγησης			AC
	10.5	Έκδοση συστήματος διεύθυνσης			ηλεκτρικό
	10.7	Επίπεδο ηχητικής πίεσης σύμφωνα με το EN12053, σωλήνας οδηγού		dB (A)	65

- Αυτό το έγγραφο τύπου κατά την οδηγία VDI 2198 αναφέρει μόνο τις τεχνικές τιμές του τυπικού οχήματος. Οι τιμές μπορεί να διαφέρουν, αν χρησιμοποιούνται άλλα ελαστικά, διαφορετικοί ιστοί, προσαρτώμενες συσκευές κτλ

Βλ. σχέδιο και 4.38 Ύψος συλλογής παραγγελιών h15 = h1 + 140 mm (ύψος σάρωσης λέιζερ).
Κάτω από 5.1: Ταχύτητα στην κατεύθυνση φορτίου - 4,3 km/h στην κατεύθυνση φορτίου

Jungheinrich Hellas ΕΠΕ
Φιλιππουπόλεως 10, Θέση Λουτρό
13678 Αχαρνές
Τηλ. 210 2447800
Φαξ 210 2447799

info@jungheinrich.gr
www.jungheinrich.gr

Τα εργοστάσια παραγωγής στο Norderstedt, Moosburg και Landsberg είναι πιστοποιημένα όπως αντίστοιχα και το κέντρο διακίνησης ανταλλακτικών στο Καλτενκιρχεν

ISO 9001
ISO 14001

JUNGHEINRICH