Elektro-Deichselhubwagen mit Ergonomiehub

EJE C20

высота подъема: 540 мм / Грузоподъемность: 2000 кг

EJE C20

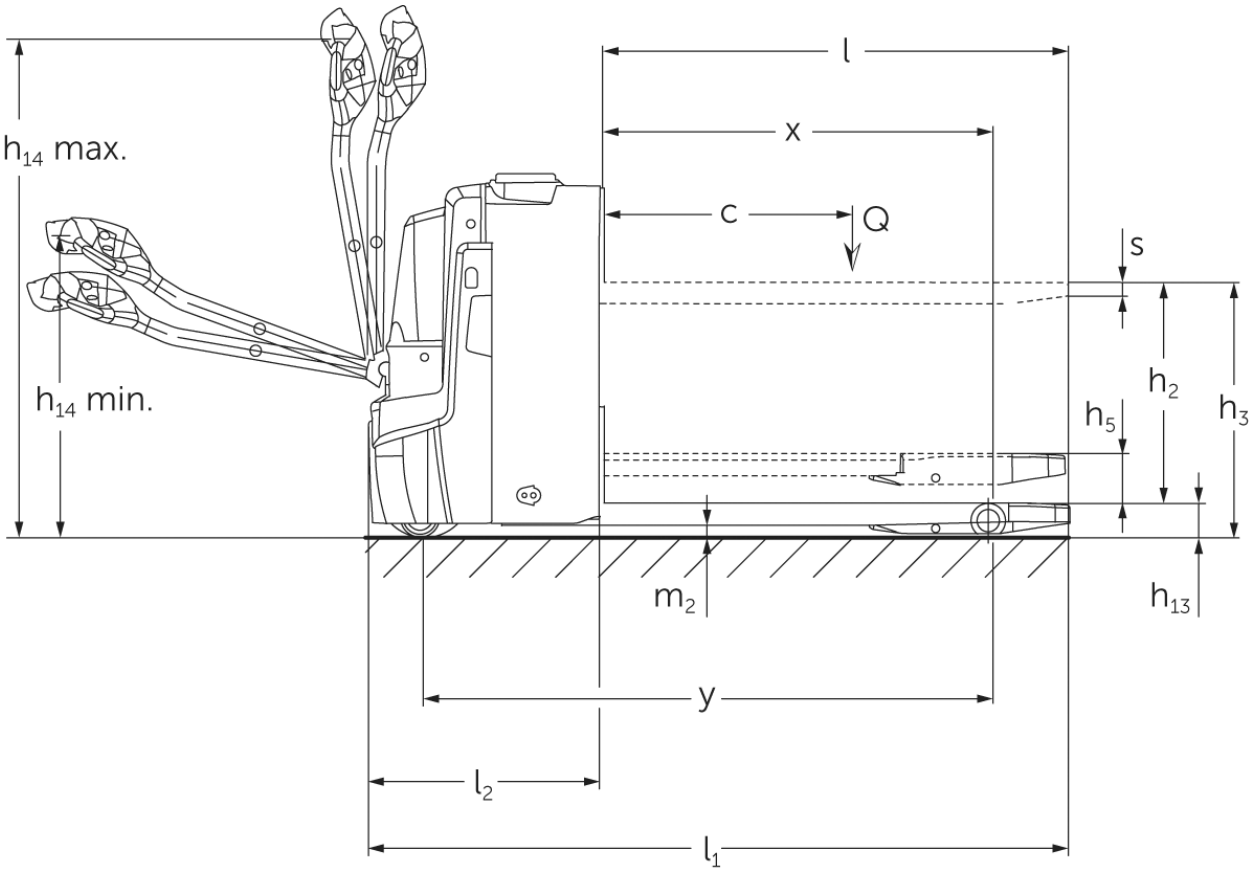
l
x
c
Q
s
h14 max.
h14 min.
h2
h3
h5
m2
h13
y
l2
l1

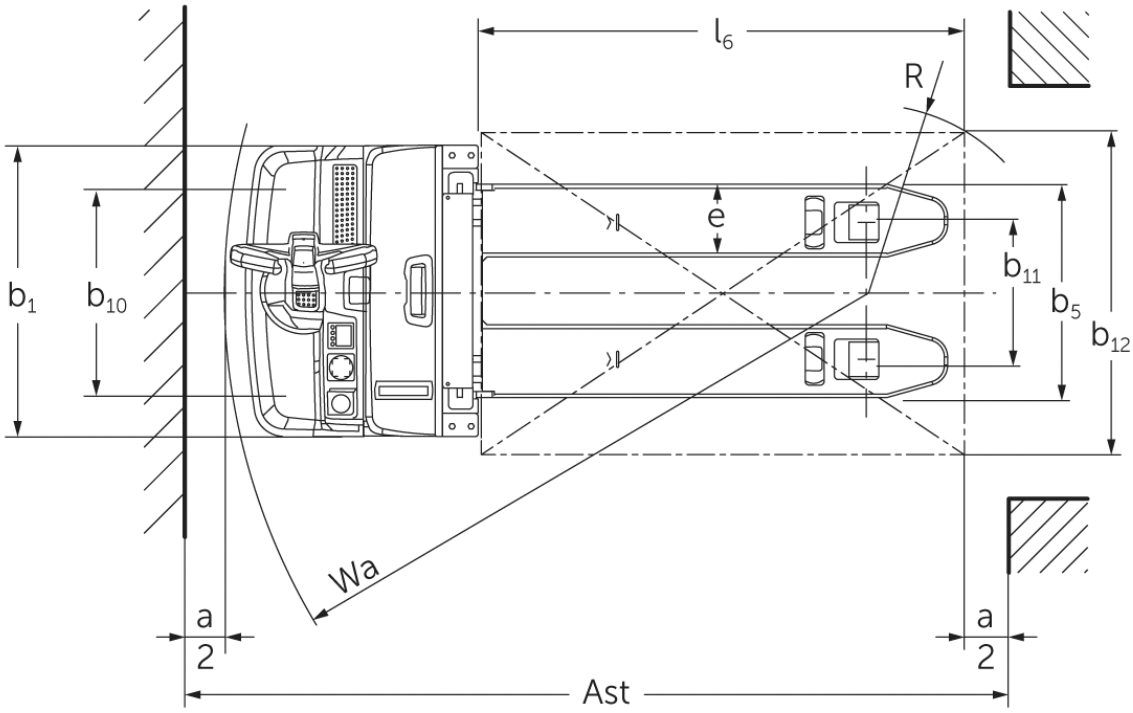
l6
R
e
b1
b10
b11
b5
b12
Wa
a
2
a
2
Ast

VDI стол

Редакция: 12/2023

идентификатор	1.1	Производитель (краткое название)			Jungheinrich
	1.2	Обозначение модели			**EJE C20**
	1.3	Привод			Электро
	1.4	Управление			На ходу
	1.5	Мощность / нагрузка	Q	кг	2000
	1.5.1	Номинальная грузоподъемность / нагрузка на Masthub	Q	кг	700
	1.5.2	Номинальная грузоподъемность / нагрузка на Radarmhub	Q	кг	2000
	1.6	Расстояние до центра тяжести груза	c	мм	600
	1.8	Расстояние до груза (от оси пер. колес до спинки вил)	x	мм	893
	1.9	Расстояние между осями колес	y	мм	1333
масса	2.1.1	Собственный вес (включая аккумулятор)		кг	523
	2.2	Нагрузка на ось с грузом передн./задн.		кг	800 / 1729
	2.3	Нагрузка на ось без груза передн./задн.		кг	390 / 133
колеса/ходовая часть	3.1	шины			Полиуретан (PU)
	3.2	Размер шин, передние			Ø 230 x 70
	3.3	Размер шин, задние			Ø 85 x 95
	3.4	Дополнительные колеса			Ø 100 x 40
	3.5	Колеса, номер перед / зад (x = ведомый)			1x +2/2 oder 4
	3.6	Ширина переднего моста	b10	мм	510
	3.7	Ширина колеи, сзади	b11	мм	338
габаритные размеры	4.3	Свободный лифт (h2)	h2	мм	540
	4.4	Ход (h3)	h3	мм	752
	4.6	Начальный подъем	h5	мм	122
	4.9	Высота рукояти управления в ходовом положении, мин./макс.	h14	мм	750 / 1237
	4.15	Высота в опущенном положении	h13	мм	90
	4.19	общая длина	l1	мм	1734
	4.20	Длина, включая спинку вил	l2	мм	584
	4.21.1	габаритная ширина	b1	мм	720
	4.22	размеры вил	s/e/l	mm	60 x 180 x 1150
	4.25	Расстояние между внешними сторонами вил	b5	мм	530
	4.32	Просвет над полом в середине расстояния между осями колес	m2	мм	30
	4.34.1	Рабочая ширина (паллет 1000 × 1200 крест-накрест)	Ast	мм	2322
	4.34.2	Рабочая ширина (поддон 800x1200 продольный)	Ast	мм	2217
	4.35	Радиус разворота	Wa	мм	1513
рабочие характеристики	5.1	Скорость хода с грузом/без груза		км/ч	6 / 6
	5.2	Скорость подъема с грузом/без груза		м/сек	0,14 / 0,2
	5.3	Скорость опускания с грузом/без груза		м/сек	0,14 / 0,2
	5.8	Макс. способность к преодолению подъема с грузом/без груза		%	8 / 20
	5.10	Рабочий тормоз			электродинамический (рекуперативный)
Электродвигатель / Электроника	6.1	Двигатель хода, мощность S2 60 мин		кВт	1,1
	6.2	Двигатель подъема, мощность при S3		кВт	1,2
	6.4	Напряжение аккумулятора, номинальная емкость		В / Ач	24 / 150
	6.5	Вес аккумулятора		кг	151
	6.6.1	расход электроэнергии согласно цикла EN		кВт-ч/ч	0,31
	6.6.2	CO2 эквивалент в соответствии с EN16796		кг/ч	0,2
	6.7	Производительность		т/ч	100

	6.8.1	Расход электроэнергии при максимальной производительности обработки	кВт-ч/ч	0,63
прочее	8.1	Тип управления движением		привод переменного тока
	10.7	Уровень звукового давления согласно EN12053, трубка водителя	дБ(А)	61

- В соответствии с директивой VDI 2198 в таблице приведены технические характеристики только стандартного транспортного средства. При установке других шин, подъемных устройств, дополнительного оборудования и т.д. значения могут измениться.

– № VDI 4.34: грузовое приспособление в нижнем положении: +24 мм.
– № VDI 4.33: грузовое приспособление в нижнем положении: +49 мм.
– № VDI 1.8: 1.9: 4.35: грузовое приспособление в нижнем положении: +56 мм.
– № VDI 1.9: 4.19: 4.20: 4.34: 4.34.1: 4.35: с боковой выемкой аккумулятора: M SBE = S + 77 мм.

Сертифицированными являются немецкие заводы в Нордерштедте и Мосбурге.

ISO 9001
ISO 14001

Подъемно-транспортные средства Jungheinrich отвечают европейским требованиям по безопасности.

CE

JUNGHEINRICH

www.jungheinrich.com