Handgabelhubwagen galvanisiert
AM G20

Hubhöhe: 122 mm / Tragfähigkeit: 2000 kg

JUNGHEINRICH

AM G20

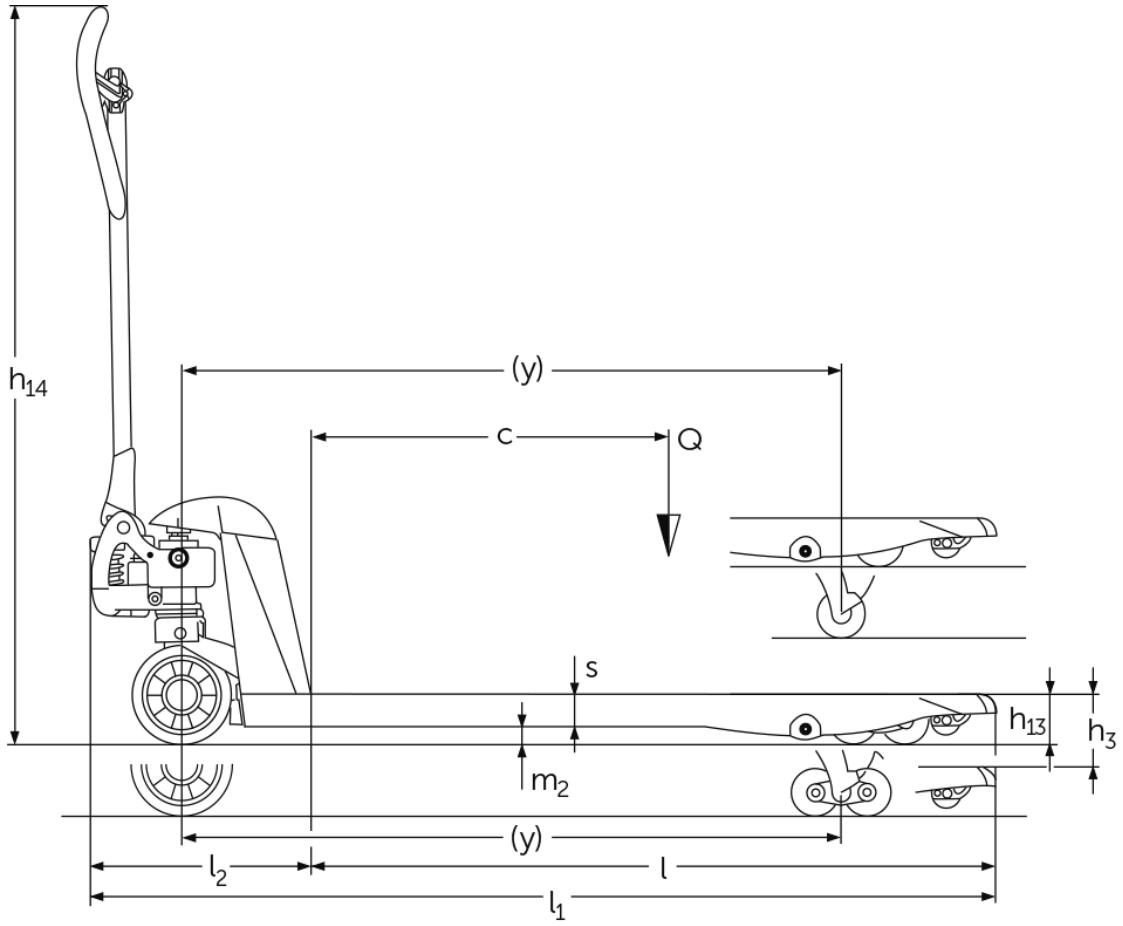
h14
(y)
c
Q
s
h13
h3
m2
(y)
l2
l
l1

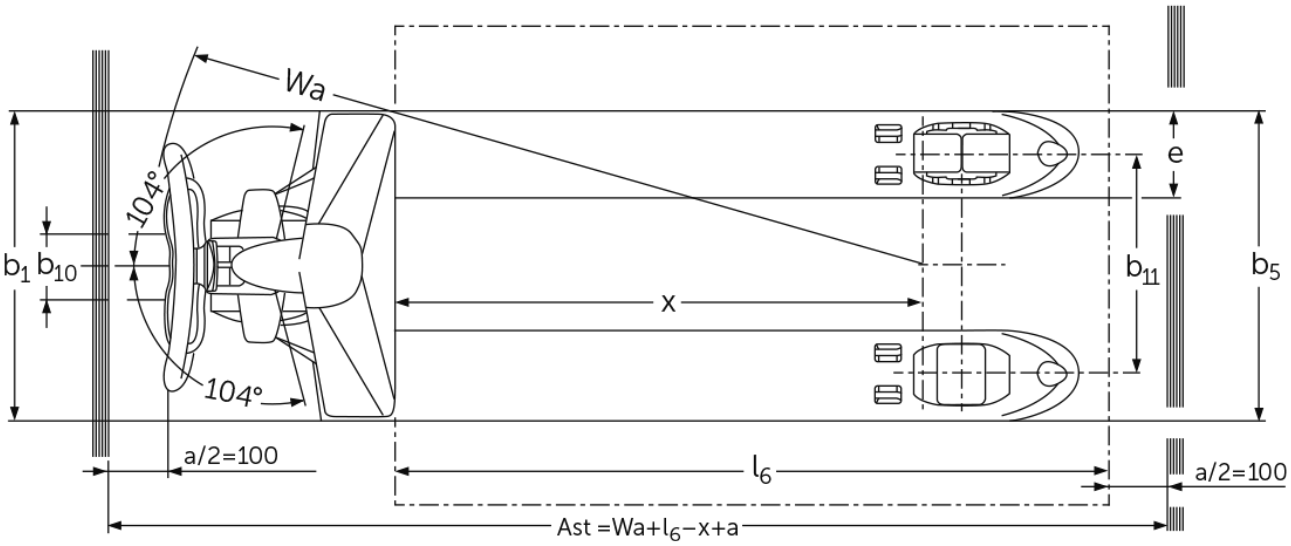
Wa
104°
104°
b1
b10
e
b11
b5
x
a/2=100
l6
a/2=100
Ast =Wa+l6−x+a

VDI-Tabelle

Stand: 02/2024

Kennzeichen	1.1	Hersteller (Kurzbezeichnung)			Jungheinrich				
	1.2	Typzeichen des Herstellers			**AM G20**				
	1.3	Antrieb			Manuell				
	1.4	Bedienung			Hand				
	1.5	Tragfähigkeit/Last	Q	kg	2000				
	1.6	Lastschwerpunktabstand	c	mm	600			500	400
	1.9	Radstand	y	mm	1110	-	1110	910	755
Gewichte	2.1	Eigengewicht		kg	61	60		54	51
	2.3	Achslast ohne Last vorn/hinten		kg	38 / 20	- / -	38 / 20	- / -	
Räder/Fahrwerk	3.1	Bereifung			N-GN	N-BN	V-BV	N-GN	
	3.2	Reifengröße, vorn			Ø 170x50	-	Ø 170 x 50	Ø 170x50	
	3.3	Reifengröße, hinten			Ø 82x96	-	Ø 82 x 62	Ø 82x96	
	3.5	Räder, Anzahl vorn/hinten (x=angetrieben)			2/2	-	2/2		
	3.6	Spurweite, vorn	b10	mm	109	-	109		
	3.7	Spurweite, hinten	b11	mm	370	-	370		
Grundabmessungen	4.4	Hub (h3)	h3	mm	122				
	4.9	Höhe Deichselgriff in Fahrstellung min./max.	h14	mm	1234	-	1234		
	4.14	Standhöhe angehoben	h12	mm	205				
	4.15	Höhe gesenkt	h13	mm	83				
	4.19	Gesamtlänge	l1	mm	1520	1523		1320	1165
	4.20	Länge einschließlich Gabelrücken	l2	mm	373				
	4.21.1	Gesamtbreite	b1	mm	520				
	4.22	Gabelzinkenmaße	s/ e/l	mm	53 x 150 x 1150			53 x 150 x 950	53 x 150 x 795
	4.25	Gabelaußenabstand	b5	mm	520				
	4.32	Bodenfreiheit Mitte Radstand	m2	mm	30				
	4.34.1	Arbeitsgangbreite (Palette 1000×1200 quer)	Ast	mm	1734	-	1734	1584	
	4.34.2	Arbeitsgangbreite (Palette 800x1200 längs)	Ast	mm	1784	-	1784		
	4.35	Wenderadius	Wa	mm	1274	-	1274	1074	919
Leistungsdaten	5.3	Senkgeschwindigkeit mit/ohne Last		m/s	0,09 / 0,02	- / -	0,09 / 0,02		

- Dieses Typenblatt nach VDI-Richtlinie 2198 nennt nur die technischen Werte des Standard-Gerätes. Abweichende Bereifungen, andere Hubgerüste, Zusatzeinrichtungen usw. können andere Werte ergeben.

Zertifiziert sind die deutschen Produktionswerke in Norderstedt, Moosburg und Landsberg sowie unser Ersatzteilzentrum in Kaltenkirchen.

ISO 9001
ISO 14001

Jungheinrich Flurförderzeuge entsprechen den europäischen Sicherheitsanforderungen.

CE

JUNGHEINRICH