Transpalette manuel
AM 22 SH / 22 NH

Hauteur de levée: 122 mm / Capacité de charge: 2200 kg

JUNGHEINRICH

AM 22 SH / 22 NH

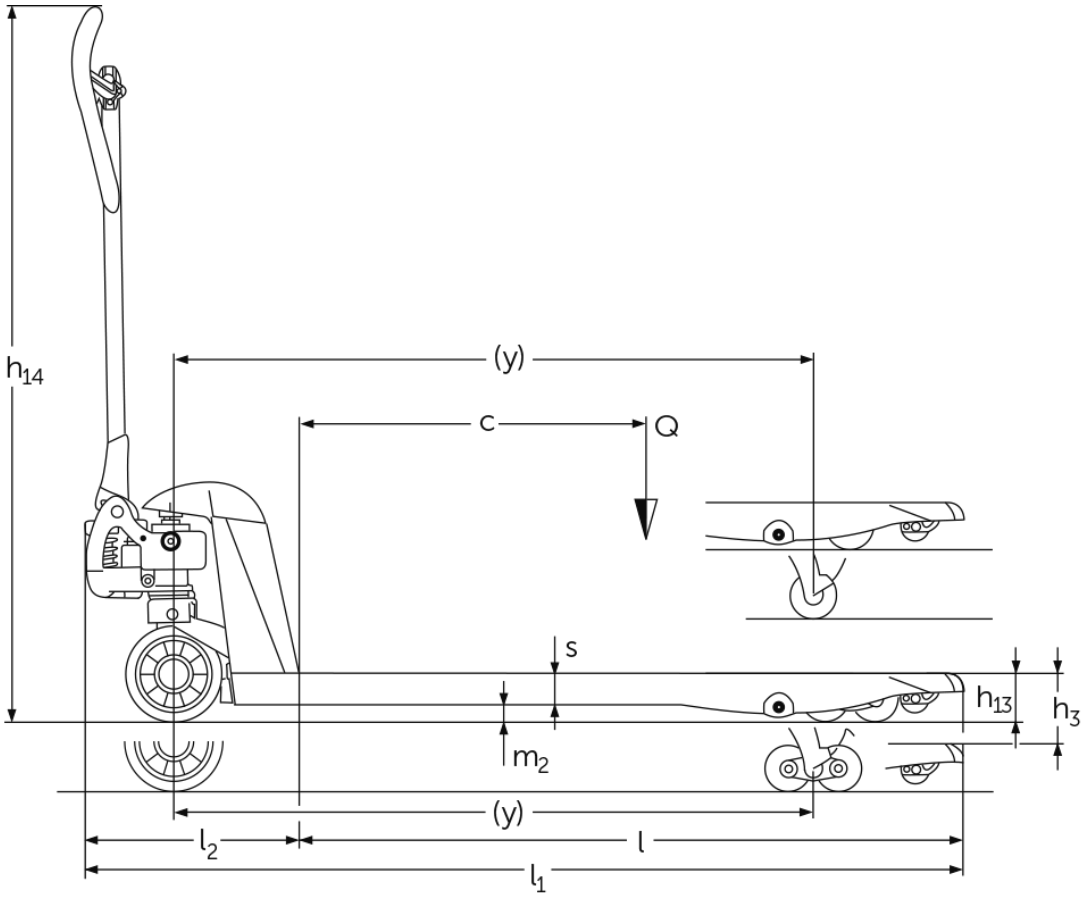
h14
(y)
c
Q
s
h13
h3
m2
(y)
l2
l
l1

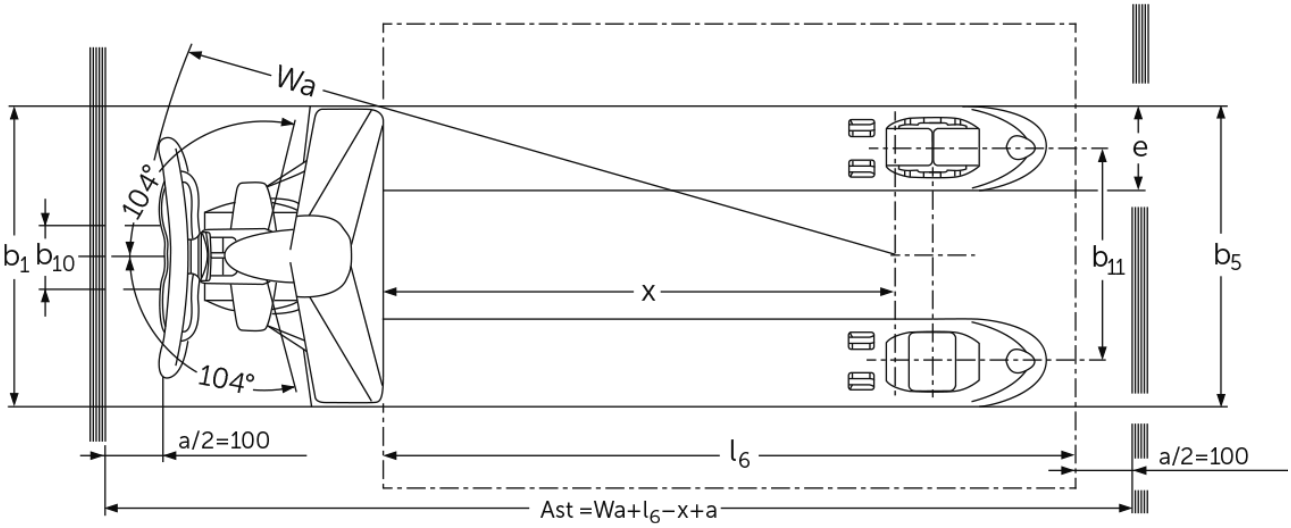
Wa
104°
104°
b1
b10
e
b11
b5
x
a/2=100
l6
a/2=100
Ast =Wa+l6−x+a

Tableau VDI

Version : 02/2024

Sigle	1.1	Fabricant (désignation abrégée)			Jungheinrich
	1.2	Code type du fabricant			**AM 22 NH**
	1.3	Entraînement			Manuel
	1.4	Commande			Manuel
	1.5	Capacité de charge/charge	Q	kg	2200
	1.6	Distance du centre de gravité de la charge	c	mm	300
	1.9	Empattement	y	mm	560
Poids	2.1	Poids propre		kg	50
Roues / Châssis	3.1	Pneus			C-BV
	3.2	Taille des roues AV			Ø 170x50
	3.3	Taille des roues AR			Ø 82x96
	3.5	Roues, nombre à l'avant / à l'arrière (x=à entraînement)			2/4
	3.6	Voie avant	b10	mm	109
	3.7	Voie arrière	b11	mm	370
Dimensions de base	4.4	Levée (h3)	h3	mm	122
	4.9	Hauteur de la poignée du timon en position de conduite min. / max.	h14	mm	359 / 1237
	4.14	Hauteur debout, cabine en position haute	h12	mm	205
	4.15	Hauteur des bras porteurs baissés	h13	mm	83
	4.19	Longueur totale	l1	mm	973
	4.20	Longueur, talon de fourche compris	l2	mm	373
	4.21.1	Largeur totale	b1	mm	520
	4.22	Dimensions des fourches	s/e/l	mm	53 x 150 x 600
	4.25	Écartement extérieur des fourches	b5	mm	520
	4.32	Garde au sol centre empattement	m2	mm	30
	4.34.1	Largeur d'allée de travail (palette 1000 x 1200 transversale)	Ast	mm	1584
	4.34.2	Largeur d'allée (palette 800x1200 dans le sens de la longueur)	Ast	mm	1784
	4.35	Rayon de braquage	Wa	mm	724
Caractéristiques de performance	5.3	Vitesse de descente avec / sans charge		m/s	0,09 / 0,02

- Cette fiche technique selon la directive VDI 2198 n'indique que les valeurs techniques du chariot standard. D'autres bandages, d'autres mâts, des dispositifs supplémentaires, etc. peuvent donner lieu à d'autres valeurs.

Sigle	1.1	Fabricant (désignation abrégée)			Jungheinrich
	1.2	Code type du fabricant			**AM 22 NH**
	1.3	Entraînement			Manuel
	1.4	Commande			Manuel
	1.5	Capacité de charge/charge	Q	kg	2200
	1.6	Distance du centre de gravité de la charge	c	mm	400
	1.9	Empattement	y	mm	755

Poids	2.1	Poids propre		kg	52
Roues / Châssis	3.1	Pneus			C-BV
	3.2	Taille des roues AV			Ø 170x50
	3.3	Taille des roues AR			Ø 82x96
	3.5	Roues, nombre à l'avant / à l'arrière (x=à entraînement)			2/4
	3.6	Voie avant	b10	mm	109
	3.7	Voie arrière	b11	mm	370
Dimensions de base	4.4	Levée (h3)	h3	mm	122
	4.9	Hauteur de la poignée du timon en position de conduite min. / max.	h14	mm	359 / 1237
	4.14	Hauteur debout, cabine en position haute	h12	mm	205
	4.15	Hauteur des bras porteurs baissés	h13	mm	83
	4.19	Longueur totale	l1	mm	1168
	4.20	Longueur, talon de fourche compris	l2	mm	373
	4.21.1	Largeur totale	b1	mm	520
	4.22	Dimensions des fourches	s/e/l	mm	53 x 150 x 795
	4.25	Écartement extérieur des fourches	b5	mm	520
	4.32	Garde au sol centre empattement	m2	mm	30
	4.34.1	Largeur d'allée de travail (palette 1000 x 1200 transversale)	Ast	mm	1584
	4.34.2	Largeur d'allée (palette 800x1200 dans le sens de la longueur)	Ast	mm	1784
	4.35	Rayon de braquage	Wa	mm	919
Caractéristiques de performance	5.3	Vitesse de descente avec / sans charge		m/s	0,09 / 0,02

- Cette fiche technique selon la directive VDI 2198 n'indique que les valeurs techniques du chariot standard. D'autres bandages, d'autres mâts, des dispositifs supplémentaires, etc. peuvent donner lieu à d'autres valeurs.

Sigle	1.1	Fabricant (désignation abrégée)			Jungheinrich
	1.2	Code type du fabricant			**AM 22 NH**
	1.3	Entraînement			Manuel
	1.4	Commande			Manuel
	1.5	Capacité de charge/charge	Q	kg	2200
	1.6	Distance du centre de gravité de la charge	c	mm	500
	1.9	Empattement	y	mm	910
Poids	2.1	Poids propre		kg	56
Roues / Châssis	3.1	Pneus			C-BV
	3.2	Taille des roues AV			Ø 170x50
	3.3	Taille des roues AR			Ø 82x96
	3.5	Roues, nombre à l'avant / à l'arrière (x=à entraînement)			2/4
	3.6	Voie avant	b10	mm	109
	3.7	Voie arrière	b11	mm	370

Dimensions de base	4.4	Levée (h3)	h3	mm	122
	4.9	Hauteur de la poignée du timon en position de conduite min. / max.	h14	mm	359 / 1237
	4.14	Hauteur debout, cabine en position haute	h12	mm	205
	4.15	Hauteur des bras porteurs baissés	h13	mm	83
	4.19	Longueur totale	l1	mm	1323
	4.20	Longueur, talon de fourche compris	l2	mm	373
	4.21.1	Largeur totale	b1	mm	520
	4.22	Dimensions des fourches	s/e/l	mm	53 x 150 x 950
	4.25	Écartement extérieur des fourches	b5	mm	520
	4.32	Garde au sol centre empattement	m2	mm	30
	4.34.1	Largeur d'allée de travail (palette 1000 x 1200 transversale)	Ast	mm	1584
	4.34.2	Largeur d'allée (palette 800x1200 dans le sens de la longueur)	Ast	mm	1784
	4.35	Rayon de braquage	Wa	mm	1074
Caractéristiques de performance	5.3	Vitesse de descente avec / sans charge		m/s	0,09 / 0,02

- Cette fiche technique selon la directive VDI 2198 n'indique que les valeurs techniques du chariot standard. D'autres bandages, d'autres mâts, des dispositifs supplémentaires, etc. peuvent donner lieu à d'autres valeurs.

Sigle	1.1	Fabricant (désignation abrégée)			Jungheinrich
	1.2	Code type du fabricant			**AM 22 NH**
	1.3	Entraînement			Manuel
	1.4	Commande			Manuel
	1.5	Capacité de charge/charge	Q	kg	2200
	1.6	Distance du centre de gravité de la charge	c	mm	600
	1.9	Empattement	y	mm	1110
Poids	2.1	Poids propre		kg	60
Roues / Châssis	3.1	Pneus			C-BV
	3.2	Taille des roues AV			Ø 170x50
	3.3	Taille des roues AR			Ø 82x96
	3.5	Roues, nombre à l'avant / à l'arrière (x=à entraînement)			2/4
	3.6	Voie avant	b10	mm	109
	3.7	Voie arrière	b11	mm	370
Dimensions de base	4.4	Levée (h3)	h3	mm	122
	4.9	Hauteur de la poignée du timon en position de conduite min. / max.	h14	mm	359 / 1237
	4.14	Hauteur debout, cabine en position haute	h12	mm	205
	4.15	Hauteur des bras porteurs baissés	h13	mm	83
	4.19	Longueur totale	l1	mm	1523
	4.20	Longueur, talon de fourche compris	l2	mm	373
	4.21.1	Largeur totale	b1	mm	520
	4.22	Dimensions des fourches	s/e/l	mm	53 x 150 x 1150
	4.25	Écartement extérieur des fourches	b5	mm	520
	4.32	Garde au sol centre empattement	m2	mm	30
	4.34.1	Largeur d'allée de travail (palette 1000 x 1200 transversale)	Ast	mm	1734
	4.34.2	Largeur d'allée (palette 800x1200 dans le sens de la longueur)	Ast	mm	1784

	4.35	Rayon de braquage	Wa	mm	1274
Caractéristiques de performance	5.3	Vitesse de descente avec / sans charge		m/s	0,09 / 0,02

- Cette fiche technique selon la directive VDI 2198 n'indique que les valeurs techniques du chariot standard. D'autres bandages, d'autres mâts, des dispositifs supplémentaires, etc. peuvent donner lieu à d'autres valeurs.

Sigle	1.1	Fabricant (désignation abrégée)			Jungheinrich
	1.2	Code type du fabricant			AM 22 NH
	1.3	Entraînement			Manuel
	1.4	Commande			Manuel
	1.5	Capacité de charge/charge	Q	kg	2200
	1.6	Distance du centre de gravité de la charge	c	mm	600
	1.9	Empattement	y	mm	1110
Poids	2.1	Poids propre		kg	61
Roues / Châssis	3.1	Pneus			C-BV
	3.2	Taille des roues AV			Ø 170x50
	3.3	Taille des roues AR			Ø 82x96
	3.5	Roues, nombre à l'avant / à l'arrière (x=à entraînement)			2/4
	3.6	Voie avant	b10	mm	109
	3.7	Voie arrière	b11	mm	370
Dimensions de base	4.4	Levée (h3)	h3	mm	122
	4.9	Hauteur de la poignée du timon en position de conduite min. / max.	h14	mm	359 / 1237
	4.14	Hauteur debout, cabine en position haute	h12	mm	205
	4.15	Hauteur des bras porteurs baissés	h13	mm	83
	4.19	Longueur totale	l1	mm	1523
	4.20	Longueur, talon de fourche compris	l2	mm	373
	4.21.1	Largeur totale	b1	mm	520
	4.22	Dimensions des fourches	s/e/l	mm	53 x 150 x 1207
	4.25	Écartement extérieur des fourches	b5	mm	520
	4.32	Garde au sol centre empattement	m2	mm	30
	4.34.1	Largeur d'allée de travail (palette 1000 x 1200 transversale)	Ast	mm	1734
	4.34.2	Largeur d'allée (palette 800x1200 dans le sens de la longueur)	Ast	mm	1784
	4.35	Rayon de braquage	Wa	mm	1274
Caractéristiques de performance	5.3	Vitesse de descente avec / sans charge		m/s	0,09 / 0,02

- Cette fiche technique selon la directive VDI 2198 n'indique que les valeurs techniques du chariot standard. D'autres bandages, d'autres mâts, des dispositifs supplémentaires, etc. peuvent donner lieu à d'autres valeurs.

Sigle	1.1	Fabricant (désignation abrégée)			Jungheinrich
	1.2	Code type du fabricant			**AM 22 NH**
	1.3	Entraînement			Manuel
	1.4	Commande			Manuel
	1.5	Capacité de charge/charge	Q	kg	2200
	1.6	Distance du centre de gravité de la charge	c	mm	700
	1.9	Empattement	y	mm	1320
Poids	2.1	Poids propre		kg	70
Roues / Châssis	3.1	Pneus			C-BV
	3.2	Taille des roues AV			Ø 170x50
	3.3	Taille des roues AR			Ø 82x96
	3.5	Roues, nombre à l'avant / à l'arrière (x=à entraînement)			2/4
	3.6	Voie avant	b10	mm	109
	3.7	Voie arrière	b11	mm	370
Dimensions de base	4.4	Levée (h3)	h3	mm	122
	4.9	Hauteur de la poignée du timon en position de conduite min. / max.	h14	mm	359 / 1237
	4.14	Hauteur debout, cabine en position haute	h12	mm	205
	4.15	Hauteur des bras porteurs baissés	h13	mm	83
	4.19	Longueur totale	l1	mm	1733
	4.20	Longueur, talon de fourche compris	l2	mm	373
	4.21.1	Largeur totale	b1	mm	520
	4.22	Dimensions des fourches	s/e/l	mm	53 x 150 x 1360
	4.25	Écartement extérieur des fourches	b5	mm	520
	4.32	Garde au sol centre empattement	m2	mm	30
	4.34.1	Largeur d'allée de travail (palette 1000 x 1200 transversale)	Ast	mm	1933
	4.34.2	Largeur d'allée (palette 800x1200 dans le sens de la longueur)	Ast	mm	1933
	4.35	Rayon de braquage	Wa	mm	1484
Caractéristiques de performance	5.3	Vitesse de descente avec / sans charge		m/s	0,09 / 0,02

- Cette fiche technique selon la directive VDI 2198 n'indique que les valeurs techniques du chariot standard. D'autres bandages, d'autres mâts, des dispositifs supplémentaires, etc. peuvent donner lieu à d'autres valeurs.

Sigle	1.1	Fabricant (désignation abrégée)			Jungheinrich
	1.2	Code type du fabricant			**AM 22 NH**
	1.3	Entraînement			Manuel
	1.4	Commande			Manuel
	1.5	Capacité de charge/charge	Q	kg	1500
	1.6	Distance du centre de gravité de la charge	c	mm	800
	1.9	Empattement	y	mm	1560
Poids	2.1	Poids propre		kg	82
Roues / Châssis	3.1	Pneus			C-BV

	3.2	Taille des roues AV			Ø 170x50
	3.3	Taille des roues AR			Ø 82x96
	3.5	Roues, nombre à l'avant / à l'arrière (x=à entraînement)			2/4
	3.6	Voie avant	b10	mm	109
	3.7	Voie arrière	b11	mm	370
Dimensions de base	4.4	Levée (h3)	h3	mm	122
	4.9	Hauteur de la poignée du timon en position de conduite min. / max.	h14	mm	359 / 1237
	4.14	Hauteur debout, cabine en position haute	h12	mm	205
	4.15	Hauteur des bras porteurs baissés	h13	mm	83
	4.19	Longueur totale	l1	mm	1973
	4.20	Longueur, talon de fourche compris	l2	mm	373
	4.21.1	Largeur totale	b1	mm	520
	4.22	Dimensions des fourches	s/e/l	mm	53 x 150 x 1600
	4.25	Écartement extérieur des fourches	b5	mm	520
	4.32	Garde au sol centre empattement	m2	mm	30
	4.34.1	Largeur d'allée de travail (palette 1000 x 1200 transversale)	Ast	mm	2173
	4.34.2	Largeur d'allée (palette 800x1200 dans le sens de la longueur)	Ast	mm	2173
	4.35	Rayon de braquage	Wa	mm	1724
Caractéristiques de performance	5.3	Vitesse de descente avec / sans charge		m/s	0,09 / 0,02

- Cette fiche technique selon la directive VDI 2198 n'indique que les valeurs techniques du chariot standard. D'autres bandages, d'autres mâts, des dispositifs supplémentaires, etc. peuvent donner lieu à d'autres valeurs.

Sigle	1.1	Fabricant (désignation abrégée)			Jungheinrich
	1.2	Code type du fabricant			AM 22 NH
	1.3	Entraînement			Manuel
	1.4	Commande			Manuel
	1.5	Capacité de charge/charge	Q	kg	1000
	1.6	Distance du centre de gravité de la charge	c	mm	900
	1.9	Empattement	y	mm	1860
Poids	2.1	Poids propre		kg	82
Roues / Châssis	3.1	Pneus			C-BV
	3.2	Taille des roues AV			Ø 170x50
	3.3	Taille des roues AR			Ø 82x96
	3.5	Roues, nombre à l'avant / à l'arrière (x=à entraînement)			2/4
	3.6	Voie avant	b10	mm	109
	3.7	Voie arrière	b11	mm	370
Dimensions de base	4.4	Levée (h3)	h3	mm	122
	4.9	Hauteur de la poignée du timon en position de conduite min. / max.	h14	mm	359 / 1237
	4.14	Hauteur debout, cabine en position haute	h12	mm	205
	4.15	Hauteur des bras porteurs baissés	h13	mm	83
	4.19	Longueur totale	l1	mm	2273
	4.20	Longueur, talon de fourche compris	l2	mm	373
	4.21.1	Largeur totale	b1	mm	520

	4.22	Dimensions des fourches	s/e/l	mm	53 x 150 x 1900
	4.25	Écartement extérieur des fourches	b5	mm	520
	4.32	Garde au sol centre empattement	m2	mm	30
	4.34.1	Largeur d'allée de travail (palette 1000 x 1200 transversale)	Ast	mm	2473
	4.34.2	Largeur d'allée (palette 800x1200 dans le sens de la longueur)	Ast	mm	2473
	4.35	Rayon de braquage	Wa	mm	2024
Caractéristiques de performance	5.3	Vitesse de descente avec / sans charge		m/s	0,09 / 0,02

- Cette fiche technique selon la directive VDI 2198 n'indique que les valeurs techniques du chariot standard. D'autres bandages, d'autres mâts, des dispositifs supplémentaires, etc. peuvent donner lieu à d'autres valeurs.

Sigle	1.1	Fabricant (désignation abrégée)			Jungheinrich
	1.2	Code type du fabricant			**AM 22 NH**
	1.3	Entraînement			Manuel
	1.4	Commande			Manuel
	1.5	Capacité de charge/charge	Q	kg	500
	1.6	Distance du centre de gravité de la charge	c	mm	1200
	1.9	Empattement	y	mm	2360
Poids	2.1	Poids propre		kg	90
Roues / Châssis	3.1	Pneus			C-BV
	3.2	Taille des roues AV			Ø 170x50
	3.3	Taille des roues AR			Ø 82x96
	3.5	Roues, nombre à l'avant / à l'arrière (x=à entraînement)			2/4
	3.6	Voie avant	b10	mm	109
	3.7	Voie arrière	b11	mm	370
Dimensions de base	4.4	Levée (h3)	h3	mm	122
	4.9	Hauteur de la poignée du timon en position de conduite min. / max.	h14	mm	359 / 1237
	4.14	Hauteur debout, cabine en position haute	h12	mm	205
	4.15	Hauteur des bras porteurs baissés	h13	mm	83
	4.19	Longueur totale	l1	mm	2773
	4.20	Longueur, talon de fourche compris	l2	mm	373
	4.21.1	Largeur totale	b1	mm	520
	4.22	Dimensions des fourches	s/e/l	mm	53 x 150 x 2400
	4.25	Écartement extérieur des fourches	b5	mm	520
	4.32	Garde au sol centre empattement	m2	mm	30
	4.34.1	Largeur d'allée de travail (palette 1000 x 1200 transversale)	Ast	mm	2973
	4.34.2	Largeur d'allée (palette 800x1200 dans le sens de la longueur)	Ast	mm	2973
	4.35	Rayon de braquage	Wa	mm	2524
Caractéristiques de performance	5.3	Vitesse de descente avec / sans charge		m/s	0,09 / 0,02

- Cette fiche technique selon la directive VDI 2198 n'indique que les valeurs techniques du chariot standard. D'autres bandages, d'autres mâts, des dispositifs supplémentaires, etc. peuvent donner lieu à d'autres valeurs.

Sigle	1.1	Fabricant (désignation abrégée)			Jungheinrich
	1.2	Code type du fabricant			**AM 22 NH**
	1.3	Entraînement			Manuel
	1.4	Commande			Manuel
	1.5	Capacité de charge/charge	Q	kg	2200
	1.6	Distance du centre de gravité de la charge	c	mm	500
	1.9	Empattement	y	mm	910
Poids	2.1	Poids propre		kg	59
Roues / Châssis	3.1	Pneus			C-BV
	3.2	Taille des roues AV			Ø 170x50
	3.3	Taille des roues AR			Ø 82x96
	3.5	Roues, nombre à l'avant / à l'arrière (x=à entraînement)			2/4
	3.6	Voie avant	b10	mm	109
	3.7	Voie arrière	b11	mm	370
Dimensions de base	4.4	Levée (h3)	h3	mm	122
	4.9	Hauteur de la poignée du timon en position de conduite min. / max.	h14	mm	359 / 1237
	4.14	Hauteur debout, cabine en position haute	h12	mm	205
	4.15	Hauteur des bras porteurs baissés	h13	mm	83
	4.19	Longueur totale	l1	mm	1323
	4.20	Longueur, talon de fourche compris	l2	mm	373
	4.21.1	Largeur totale	b1	mm	680
	4.22	Dimensions des fourches	s/e/l	mm	53 x 150 x 950
	4.25	Écartement extérieur des fourches	b5	mm	680
	4.32	Garde au sol centre empattement	m2	mm	30
	4.34.1	Largeur d'allée de travail (palette 1000 x 1200 transversale)	Ast	mm	1584
	4.34.2	Largeur d'allée (palette 800x1200 dans le sens de la longueur)	Ast	mm	1784
	4.35	Rayon de braquage	Wa	mm	1074
Caractéristiques de performance	5.3	Vitesse de descente avec / sans charge		m/s	0,09 / 0,02

- Cette fiche technique selon la directive VDI 2198 n'indique que les valeurs techniques du chariot standard. D'autres bandages, d'autres mâts, des dispositifs supplémentaires, etc. peuvent donner lieu à d'autres valeurs.

Sigle	1.1	Fabricant (désignation abrégée)			Jungheinrich
	1.2	Code type du fabricant			**AM 22 NH**
	1.3	Entraînement			Manuel
	1.4	Commande			Manuel
	1.5	Capacité de charge/charge	Q	kg	2200
	1.6	Distance du centre de gravité de la charge	c	mm	600
	1.9	Empattement	y	mm	1110
Poids	2.1	Poids propre		kg	63
Roues / Châssis	3.1	Pneus			C-BV

	3.2	Taille des roues AV			Ø 170x50
	3.3	Taille des roues AR			Ø 82x96
	3.5	Roues, nombre à l'avant / à l'arrière (x=à entraînement)			2/4
	3.6	Voie avant	b10	mm	109
	3.7	Voie arrière	b11	mm	370
Dimensions de base	4.4	Levée (h3)	h3	mm	122
	4.9	Hauteur de la poignée du timon en position de conduite min. / max.	h14	mm	359 / 1237
	4.14	Hauteur debout, cabine en position haute	h12	mm	205
	4.15	Hauteur des bras porteurs baissés	h13	mm	83
	4.19	Longueur totale	l1	mm	1523
	4.20	Longueur, talon de fourche compris	l2	mm	373
	4.21.1	Largeur totale	b1	mm	680
	4.22	Dimensions des fourches	s/e/l	mm	53 x 150 x 1150
	4.25	Écartement extérieur des fourches	b5	mm	680
	4.32	Garde au sol centre empattement	m2	mm	30
	4.34.1	Largeur d'allée de travail (palette 1000 x 1200 transversale)	Ast	mm	1734
	4.34.2	Largeur d'allée (palette 800x1200 dans le sens de la longueur)	Ast	mm	1784
	4.35	Rayon de braquage	Wa	mm	1274
Caractéristiques de performance	5.3	Vitesse de descente avec / sans charge		m/s	0,09 / 0,02

- Cette fiche technique selon la directive VDI 2198 n'indique que les valeurs techniques du chariot standard. D'autres bandages, d'autres mâts, des dispositifs supplémentaires, etc. peuvent donner lieu à d'autres valeurs.

Sigle	1.1	Fabricant (désignation abrégée)			Jungheinrich
	1.2	Code type du fabricant			**AM 22 SH**
	1.3	Entraînement			Manuel
	1.4	Commande			Manuel
	1.5	Capacité de charge/charge	Q	kg	2200
	1.6	Distance du centre de gravité de la charge	c	mm	400
	1.9	Empattement	y	mm	755
Poids	2.1	Poids propre		kg	52
Roues / Châssis	3.1	Pneus			C-BV
	3.2	Taille des roues AV			Ø 170x50
	3.3	Taille des roues AR			Ø 82x96
	3.5	Roues, nombre à l'avant / à l'arrière (x=à entraînement)			2/4
	3.6	Voie avant	b10	mm	109
	3.7	Voie arrière	b11	mm	370
Dimensions de base	4.4	Levée (h3)	h3	mm	122
	4.9	Hauteur de la poignée du timon en position de conduite min. / max.	h14	mm	359 / 1237
	4.14	Hauteur debout, cabine en position haute	h12	mm	205
	4.15	Hauteur des bras porteurs baissés	h13	mm	83
	4.19	Longueur totale	l1	mm	1168
	4.20	Longueur, talon de fourche compris	l2	mm	373
	4.21.1	Largeur totale	b1	mm	520

	4.22	Dimensions des fourches	s/e/l	mm	53 x 150 x 795
	4.25	Écartement extérieur des fourches	b5	mm	520
	4.32	Garde au sol centre empattement	m2	mm	30
	4.34.1	Largeur d'allée de travail (palette 1000 x 1200 transversale)	Ast	mm	1584
	4.34.2	Largeur d'allée (palette 800x1200 dans le sens de la longueur)	Ast	mm	1784
	4.35	Rayon de braquage	Wa	mm	919
Caractéristiques de performance	5.3	Vitesse de descente avec / sans charge		m/s	0,09 / 0,02

- Cette fiche technique selon la directive VDI 2198 n'indique que les valeurs techniques du chariot standard. D'autres bandages, d'autres mâts, des dispositifs supplémentaires, etc. peuvent donner lieu à d'autres valeurs.

Sigle	1.1	Fabricant (désignation abrégée)			Jungheinrich
	1.2	Code type du fabricant			**AM 22 SH**
	1.3	Entraînement			Manuel
	1.4	Commande			Manuel
	1.5	Capacité de charge/charge	Q	kg	2200
	1.6	Distance du centre de gravité de la charge	c	mm	500
	1.9	Empattement	y	mm	910
Poids	2.1	Poids propre		kg	56
Roues / Châssis	3.1	Pneus			C-BV
	3.2	Taille des roues AV			Ø 170x50
	3.3	Taille des roues AR			Ø 82x96
	3.5	Roues, nombre à l'avant / à l'arrière (x=à entraînement)			2/4
	3.6	Voie avant	b10	mm	109
	3.7	Voie arrière	b11	mm	370
Dimensions de base	4.4	Levée (h3)	h3	mm	122
	4.9	Hauteur de la poignée du timon en position de conduite min. / max.	h14	mm	359 / 1237
	4.14	Hauteur debout, cabine en position haute	h12	mm	205
	4.15	Hauteur des bras porteurs baissés	h13	mm	83
	4.19	Longueur totale	l1	mm	1323
	4.20	Longueur, talon de fourche compris	l2	mm	373
	4.21.1	Largeur totale	b1	mm	520
	4.22	Dimensions des fourches	s/e/l	mm	53 x 150 x 950
	4.25	Écartement extérieur des fourches	b5	mm	520
	4.32	Garde au sol centre empattement	m2	mm	30
	4.34.1	Largeur d'allée de travail (palette 1000 x 1200 transversale)	Ast	mm	1584
	4.34.2	Largeur d'allée (palette 800x1200 dans le sens de la longueur)	Ast	mm	1784
	4.35	Rayon de braquage	Wa	mm	1074
Caractéristiques de performance	5.3	Vitesse de descente avec / sans charge		m/s	0,09 / 0,02

- Cette fiche technique selon la directive VDI 2198 n'indique que les valeurs techniques du chariot standard. D'autres bandages, d'autres mâts, des dispositifs supplémentaires, etc. peuvent donner lieu à d'autres valeurs.

Sigle	1.1	Fabricant (désignation abrégée)			Jungheinrich
	1.2	Code type du fabricant			AM 22 SH
	1.3	Entraînement			Manuel
	1.4	Commande			Manuel
	1.5	Capacité de charge/charge	Q	kg	2200
	1.6	Distance du centre de gravité de la charge	c	mm	600
	1.9	Empattement	y	mm	1110
Poids	2.1	Poids propre		kg	60
Roues / Châssis	3.1	Pneus			C-BV
	3.2	Taille des roues AV			Ø 170x50
	3.3	Taille des roues AR			Ø 82x96
	3.5	Roues, nombre à l'avant / à l'arrière (x=à entraînement)			2/4
	3.6	Voie avant	b10	mm	109
	3.7	Voie arrière	b11	mm	370
Dimensions de base	4.4	Levée (h3)	h3	mm	122
	4.9	Hauteur de la poignée du timon en position de conduite min. / max.	h14	mm	359 / 1237
	4.14	Hauteur debout, cabine en position haute	h12	mm	205
	4.15	Hauteur des bras porteurs baissés	h13	mm	83
	4.19	Longueur totale	l1	mm	1523
	4.20	Longueur, talon de fourche compris	l2	mm	373
	4.21.1	Largeur totale	b1	mm	520
	4.22	Dimensions des fourches	s/e/l	mm	53 x 150 x 1150
	4.25	Écartement extérieur des fourches	b5	mm	520
	4.32	Garde au sol centre empattement	m2	mm	30
	4.34.1	Largeur d'allée de travail (palette 1000 x 1200 transversale)	Ast	mm	1734
	4.34.2	Largeur d'allée (palette 800x1200 dans le sens de la longueur)	Ast	mm	1784
	4.35	Rayon de braquage	Wa	mm	1274
Caractéristiques de performance	5.3	Vitesse de descente avec / sans charge		m/s	0,09 / 0,02

- Cette fiche technique selon la directive VDI 2198 n'indique que les valeurs techniques du chariot standard. D'autres bandages, d'autres mâts, des dispositifs supplémentaires, etc. peuvent donner lieu à d'autres valeurs.

Sigle	1.1	Fabricant (désignation abrégée)			Jungheinrich
	1.2	Code type du fabricant			AM 22 SH
	1.3	Entraînement			Manuel
	1.4	Commande			Manuel
	1.5	Capacité de charge/charge	Q	kg	1500
	1.6	Distance du centre de gravité de la charge	c	mm	800
	1.9	Empattement	y	mm	1560
Poids	2.1	Poids propre		kg	82
Roues / Châssis	3.1	Pneus			C-BV

	3.2	Taille des roues AV			Ø 170x50
	3.3	Taille des roues AR			Ø 82x96
	3.5	Roues, nombre à l'avant / à l'arrière (x=à entraînement)			2/4
	3.6	Voie avant	b10	mm	109
	3.7	Voie arrière	b11	mm	370
Dimensions de base	4.4	Levée (h3)	h3	mm	122
	4.9	Hauteur de la poignée du timon en position de conduite min. / max.	h14	mm	359 / 1237
	4.14	Hauteur debout, cabine en position haute	h12	mm	205
	4.15	Hauteur des bras porteurs baissés	h13	mm	83
	4.19	Longueur totale	l1	mm	1973
	4.20	Longueur, talon de fourche compris	l2	mm	373
	4.21.1	Largeur totale	b1	mm	520
	4.22	Dimensions des fourches	s/e/l	mm	53 x 150 x 1600
	4.25	Écartement extérieur des fourches	b5	mm	520
	4.32	Garde au sol centre empattement	m2	mm	30
	4.34.1	Largeur d'allée de travail (palette 1000 x 1200 transversale)	Ast	mm	2173
	4.34.2	Largeur d'allée (palette 800x1200 dans le sens de la longueur)	Ast	mm	2173
	4.35	Rayon de braquage	Wa	mm	1724
Caractéristiques de performance	5.3	Vitesse de descente avec / sans charge		m/s	0,09 / 0,02

- Cette fiche technique selon la directive VDI 2198 n'indique que les valeurs techniques du chariot standard. D'autres bandages, d'autres mâts, des dispositifs supplémentaires, etc. peuvent donner lieu à d'autres valeurs.

Sigle	1.1	Fabricant (désignation abrégée)			Jungheinrich
	1.2	Code type du fabricant			AM 22 SH
	1.3	Entraînement			Manuel
	1.4	Commande			Manuel
	1.5	Capacité de charge/charge	Q	kg	1000
	1.6	Distance du centre de gravité de la charge	c	mm	900
	1.9	Empattement	y	mm	1860
Poids	2.1	Poids propre		kg	82
Roues / Châssis	3.1	Pneus			C-BV
	3.2	Taille des roues AV			Ø 170x50
	3.3	Taille des roues AR			Ø 82x96
	3.5	Roues, nombre à l'avant / à l'arrière (x=à entraînement)			2/4
	3.6	Voie avant	b10	mm	109
	3.7	Voie arrière	b11	mm	370
Dimensions de base	4.4	Levée (h3)	h3	mm	122
	4.9	Hauteur de la poignée du timon en position de conduite min. / max.	h14	mm	359 / 1237
	4.14	Hauteur debout, cabine en position haute	h12	mm	205
	4.15	Hauteur des bras porteurs baissés	h13	mm	83
	4.19	Longueur totale	l1	mm	2273
	4.20	Longueur, talon de fourche compris	l2	mm	373
	4.21.1	Largeur totale	b1	mm	520

	4.22	Dimensions des fourches	s/e/l	mm	53 x 150 x 1900
	4.25	Écartement extérieur des fourches	b5	mm	520
	4.32	Garde au sol centre empattement	m2	mm	30
	4.34.1	Largeur d'allée de travail (palette 1000 x 1200 transversale)	Ast	mm	2473
	4.34.2	Largeur d'allée (palette 800x1200 dans le sens de la longueur)	Ast	mm	2473
	4.35	Rayon de braquage	Wa	mm	2024
Caractéristiques de performance	5.3	Vitesse de descente avec / sans charge		m/s	0,09 / 0,02

- Cette fiche technique selon la directive VDI 2198 n'indique que les valeurs techniques du chariot standard. D'autres bandages, d'autres mâts, des dispositifs supplémentaires, etc. peuvent donner lieu à d'autres valeurs.

Sigle	1.1	Fabricant (désignation abrégée)			Jungheinrich
	1.2	Code type du fabricant			**AM 22 SH**
	1.3	Entraînement			Manuel
	1.4	Commande			Manuel
	1.5	Capacité de charge/charge	Q	kg	500
	1.6	Distance du centre de gravité de la charge	c	mm	1200
	1.9	Empattement	y	mm	2360
Poids	2.1	Poids propre		kg	90
Roues / Châssis	3.1	Pneus			C-BV
	3.2	Taille des roues AV			Ø 170x50
	3.3	Taille des roues AR			Ø 82x96
	3.5	Roues, nombre à l'avant / à l'arrière (x=à entraînement)			2/4
	3.6	Voie avant	b10	mm	109
	3.7	Voie arrière	b11	mm	370
Dimensions de base	4.4	Levée (h3)	h3	mm	122
	4.9	Hauteur de la poignée du timon en position de conduite min. / max.	h14	mm	359 / 1237
	4.14	Hauteur debout, cabine en position haute	h12	mm	205
	4.15	Hauteur des bras porteurs baissés	h13	mm	83
	4.19	Longueur totale	l1	mm	2773
	4.20	Longueur, talon de fourche compris	l2	mm	373
	4.21.1	Largeur totale	b1	mm	520
	4.22	Dimensions des fourches	s/e/l	mm	53 x 150 x 2400
	4.25	Écartement extérieur des fourches	b5	mm	520
	4.32	Garde au sol centre empattement	m2	mm	30
	4.34.1	Largeur d'allée de travail (palette 1000 x 1200 transversale)	Ast	mm	2973
	4.34.2	Largeur d'allée (palette 800x1200 dans le sens de la longueur)	Ast	mm	2973
	4.35	Rayon de braquage	Wa	mm	2524
Caractéristiques de performance	5.3	Vitesse de descente avec / sans charge		m/s	0,09 / 0,02

- Cette fiche technique selon la directive VDI 2198 n'indique que les valeurs techniques du chariot standard. D'autres bandages, d'autres mâts, des dispositifs supplémentaires, etc. peuvent donner lieu à d'autres valeurs.

Sigle	1.1	Fabricant (désignation abrégée)			Jungheinrich
	1.2	Code type du fabricant			**AM 22 SH**
	1.3	Entraînement			Manuel
	1.4	Commande			Manuel
	1.5	Capacité de charge/charge	Q	kg	2200
	1.6	Distance du centre de gravité de la charge	c	mm	500
	1.9	Empattement	y	mm	910
Poids	2.1	Poids propre		kg	59
Roues / Châssis	3.1	Pneus			C-BV
	3.2	Taille des roues AV			Ø 170x50
	3.3	Taille des roues AR			Ø 82x96
	3.5	Roues, nombre à l'avant / à l'arrière (x=à entraînement)			2/4
	3.6	Voie avant	b10	mm	109
	3.7	Voie arrière	b11	mm	370
Dimensions de base	4.4	Levée (h3)	h3	mm	122
	4.9	Hauteur de la poignée du timon en position de conduite min. / max.	h14	mm	359 / 1237
	4.14	Hauteur debout, cabine en position haute	h12	mm	205
	4.15	Hauteur des bras porteurs baissés	h13	mm	83
	4.19	Longueur totale	l1	mm	1323
	4.20	Longueur, talon de fourche compris	l2	mm	373
	4.21.1	Largeur totale	b1	mm	680
	4.22	Dimensions des fourches	s/e/l	mm	53 x 150 x 950
	4.25	Écartement extérieur des fourches	b5	mm	680
	4.32	Garde au sol centre empattement	m2	mm	30
	4.34.1	Largeur d'allée de travail (palette 1000 x 1200 transversale)	Ast	mm	1584
	4.34.2	Largeur d'allée (palette 800x1200 dans le sens de la longueur)	Ast	mm	1784
	4.35	Rayon de braquage	Wa	mm	1074
Caractéristiques de performance	5.3	Vitesse de descente avec / sans charge		m/s	0,09 / 0,02

- Cette fiche technique selon la directive VDI 2198 n'indique que les valeurs techniques du chariot standard. D'autres bandages, d'autres mâts, des dispositifs supplémentaires, etc. peuvent donner lieu à d'autres valeurs.

Attention. Les tableaux ne représentent pas toutes les variantes de pneus. Toutes les variantes de pneus ne sont pas disponibles pour toutes les longueurs de fourches.
Pneus disponibles :
Roues directrices : N = nylon, C = caoutchouc, V = polyuréthane.
Galets porteurs : GN = simple nylon, GV = simple polyuréthane, BN = tandem nylon, BV = tandem polyuréthane.

Les usines de production de Norderstedt et Moosburg en Allemagne sont certifiées.

ISO 9001
ISO 14001

Les matériels Jungheinrich sont conformes aux normes européennes de sécurité

CE

JUNGHEINRICH