Transpalette manuel
AM 22 SH / 22 NH

Hauteur de levée: 122 mm / Capacité de charge: 2200 kg

JUNGHEINRICH

AM 22 SH / 22 NH

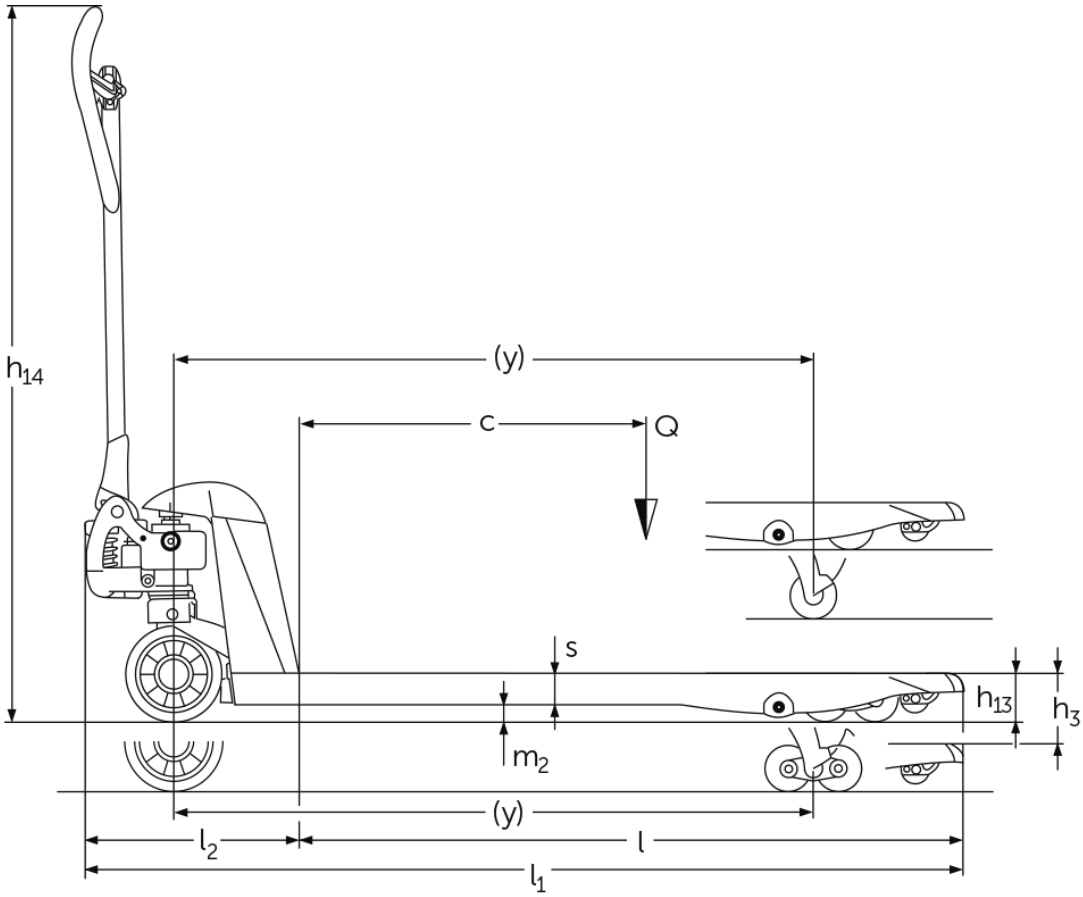
h14
(y)
c
Q
s
h13
h3
m2
(y)
l2
l
l1

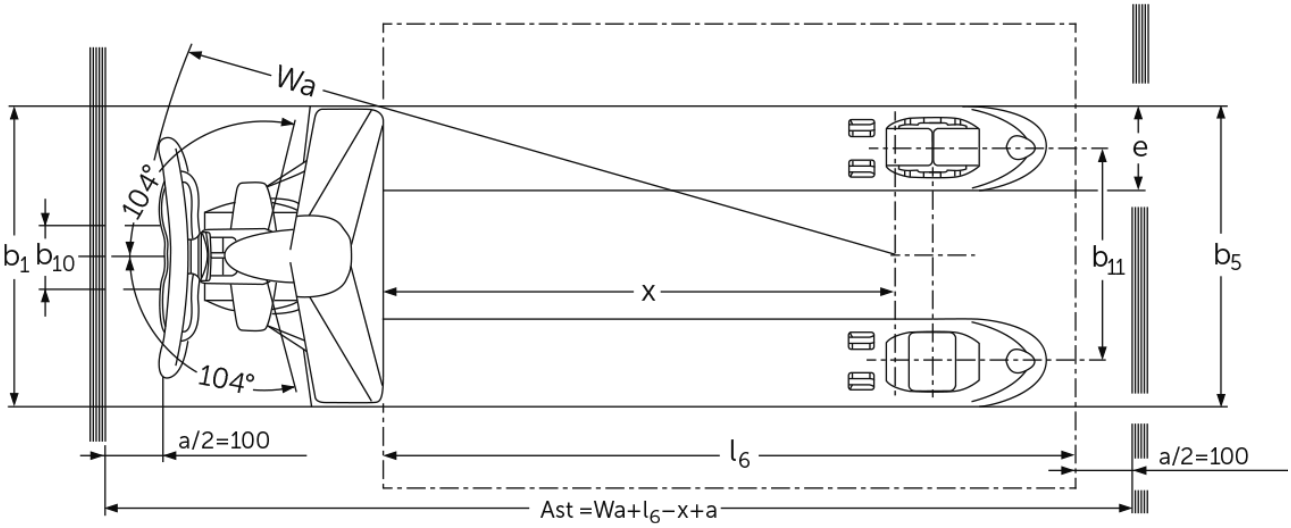
Wa
104°
104°
b1
b10
e
b11
b5
x
a/2=100
l6
a/2=100
Ast =Wa+l6−x+a

Tableau VDI

Version : 02/2024

Sigle	1.1	Fabricant (désignation abrégée)			Jungheinrich																		
	1.2	Code type du fabricant			AM 22 SH / NH																		
	1.3	Entraînement			Manuel																		
	1.4	Commande			Manuel																		
	1.5	Capacité de charge/ charge	Q	kg	2200					1500	1000	500	2200					1500	1000	500	2200		
	1.6	Distance du centre de gravité de la charge	c	mm	300	400	500	600	700	800	900	1200	500	600	400	500	600	800	900	1200	500		
	1.9	Empattement	y	mm	560	755	910	1110	1320	1560	1860	2360	910	1110	755	910	1110	1560	1860	2360	910		
Poids	2.1	Poids propre		kg	50	52	56	60	61	70	82	90	59	63	52	56	60	82		90	59		
Roues / Châssis	3.1	Pneus			C-BV																		
	3.2	Taille des roues AV			Ø 170x50																		
	3.3	Taille des roues AR			Ø 82x96																		
	3.5	Roues, nombre à l'avant / à l'arrière (x=à entraînement)			2/4																		
	3.6	Voie avant	b10	mm	109																		
	3.7	Voie arrière	b11	mm	370																		
Dimensions de base	4.4	Levée (h3)	h3	mm	122																		
	4.9	Hauteur de la poignée du timon en position de conduite min. / max.	h14	mm	359 / 1237																		
	4.14	Hauteur debout, cabine en position haute	h12	mm	205																		
	4.15	Hauteur des bras porteurs baissés	h13	mm	83																		
	4.19	Longueur totale	l1	mm	973	1168	1323	1523	1733	1973	2273	2773	1323	1523	1168	1323	1523	1973	2273	2773	1323		
	4.20	Longueur, talon de fourche compris	l2	mm	373																		
	4.21.1	Largeur totale	b1	mm	520								680		520						680		
	4.22	Dimensions des fourches	s/ e/l	mm	53 x 150 x 600	53 x 150 x 795	53 x 150 x 950	53 x 150 x 1150	53 x 150 x 1207	53 x 150 x 1360	53 x 150 x 1600	53 x 150 x 1900	53 x 150 x 2400	53 x 150 x 950	53 x 150 x 1150	53 x 150 x 795	53 x 150 x 950	53 x 150 x 1150	53 x 150 x 1600	53 x 150 x 1900	53 x 150 x 2400	53 x 150 x 950		
	4.25	Écartement extérieur des fourches	b5	mm	520								680		520						680		

	4.32	Garde au sol centre empattement	m2	mm	30																
	4.34.1	Largeur d'allée de travail (palette 1000 x 1200 transversale)	Ast	mm	1584			1734	1933	2173	2473	2973	1584	1734	1584		1734	2173	2473	2973	1584
	4.34.2	Largeur d'allée (palette 800x1200 dans le sens de la longueur)	Ast	mm	1784				1933	2173	2473	2973	1784					2173	2473	2973	1784
	4.35	Rayon de braquage	Wa	mm	724	919	1074	1274	1484	1724	2024	2524	1074	1274	919	1074	1274	1724	2024	2524	1074
Caractéristiques de performance	5.3	Vitesse de descente avec / sans charge		m/s	0,09 / 0,02																

- Cette fiche technique selon la directive VDI 2198 n'indique que les valeurs techniques du chariot standard. D'autres bandages, d'autres mâts, des dispositifs supplémentaires, etc. peuvent donner lieu à d'autres valeurs.

Attention. Les tableaux ne représentent pas toutes les variantes de pneus. Toutes les variantes de pneus ne sont pas disponibles pour toutes les longueurs de fourches.
Pneus disponibles :
Roues directrices : N = nylon, C = caoutchouc, V = polyuréthane.
Galets porteurs : GN = simple nylon, GV = simple polyuréthane, BN = tandem nylon, BV = tandem polyuréthane.

Jungheinrich SA
Researchpark Haasrode 1105
Esperantolaan 1
3001 Leuven (Heverlee)
Tél. 016 398711

info@jungheinrich.be
www.jungheinrich.be

Les matériels Jungheinrich sont conformes aux normes européennes de sécurité.

ISO 9001
ISO 14001

Les usines de production de Norderstedt, Moosburg et Landsberg en Allemagne sont certifiées.

JUNGHEINRICH