Transpallet manuali
AM 22 SH / 22 NH

Altezza di sollevamento: 122 mm / Portata: 2200 kg

JUNGHEINRICH

AM 22 SH / 22 NH

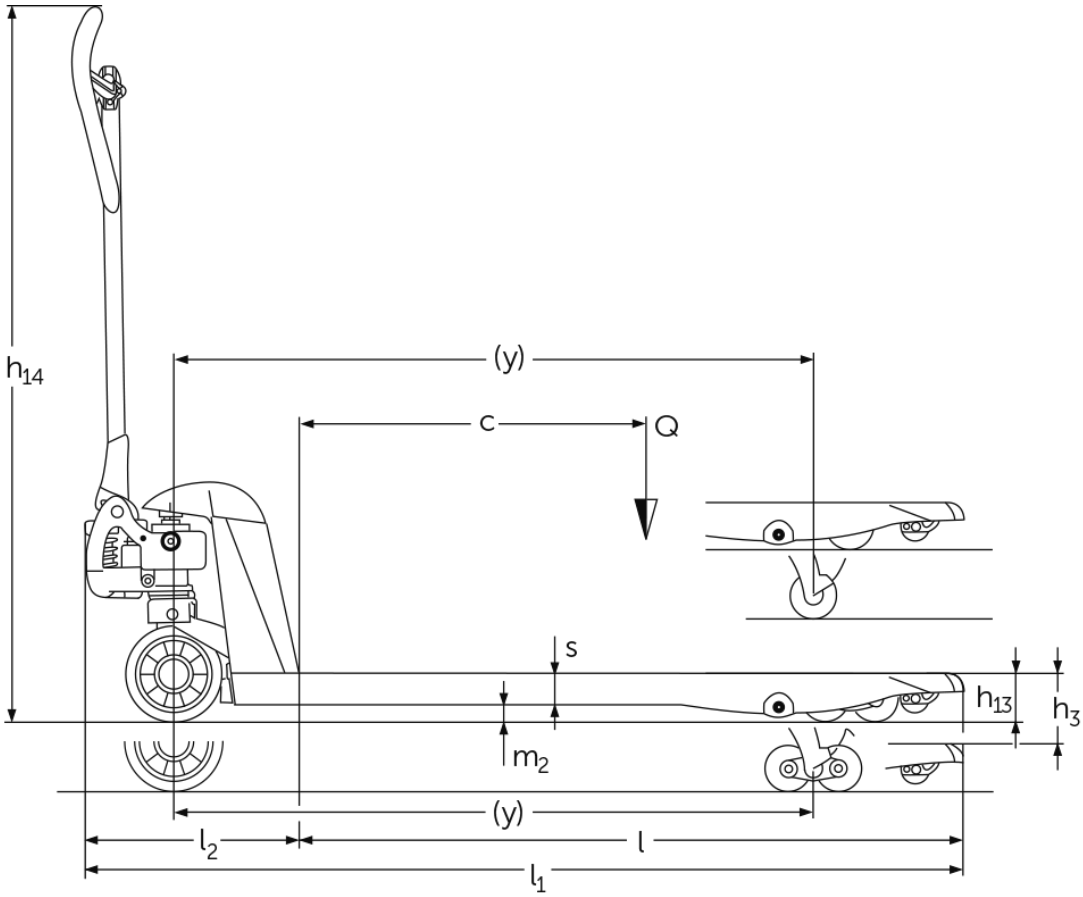
h14
(y)
c
Q
s
h13
h3
m2
(y)
l2
l
l1

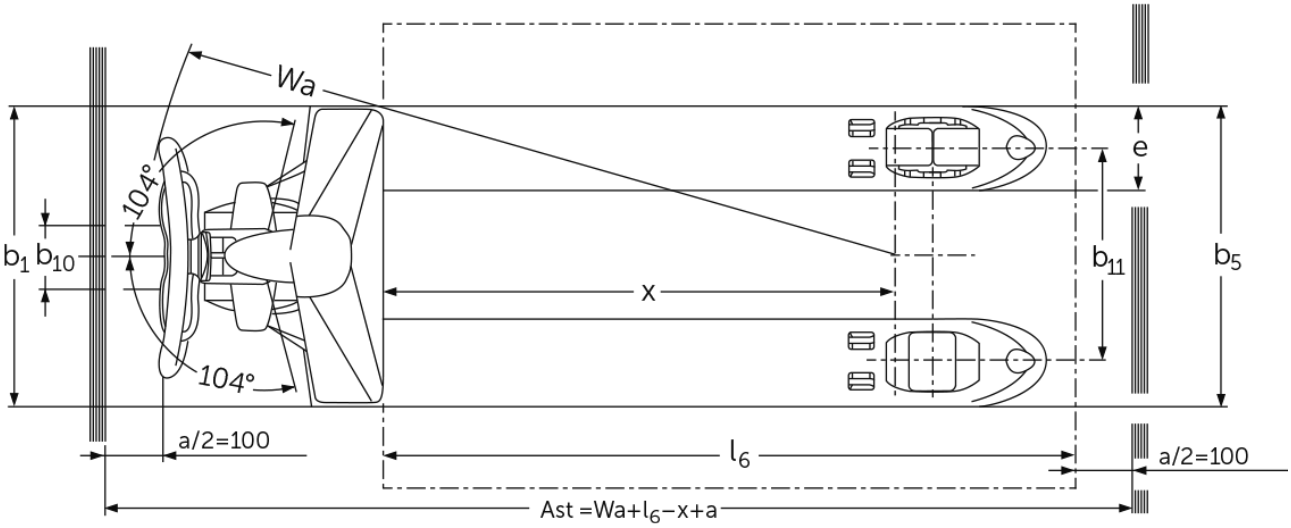
Wa
104°
104°
b1
b10
e
b11
b5
x
a/2=100
l6
a/2=100
Ast =Wa+l6−x+a

Tabella VDI

Edizione: 02/2024

Caratteristiche	1.1	Costruttore (sigla)			Jungheinrich
	1.2	Indicazioni modello del costruttore			**AM 22 NH**
	1.3	Trazione			Manuale
	1.4	Uso			A mano
	1.5	Portata/carico	Q	kg	2200
	1.6	Distanza dal baricentro del carico	c	mm	300
	1.9	Interasse ruote	y	mm	560
Pesi	2.1	Peso proprio		kg	50
Ruote/telaio	3.1	Gommatura			C-BV
	3.2	Dimensione ruote anteriori			Ø 170x50
	3.3	Dimensione ruote, posteriori			Ø 82x96
	3.5	Numero ruote anteriori/posteriori (x = motrici)			2/4
	3.6	Larghezza di transito, anteriore	b10	mm	109
	3.7	Larghezza di transito, posteriore	b11	mm	370
Dimensioni di base	4.4	Sollevamento (h3)	h3	mm	122
	4.9	Altezza maniglia timone in posizione di guida min. / max.	h14	mm	359 / 1237
	4.14	Altezza pedana sollevata	h12	mm	205
	4.15	Altezza forche abbassate	h13	mm	83
	4.19	Lunghezza totale	l1	mm	973
	4.20	Lunghezza incluso dorso forche	l2	mm	373
	4.21.1	Larghezza totale	b1	mm	520
	4.22	Dimensioni forche	s/e/l	mm	53 x 150 x 600
	4.25	Scartamento esterno forche	b5	mm	520
	4.32	Luce libera da terra centro interasse ruote	m2	mm	30
	4.34.1	Larghezza corsia di lavoro (pallet 1000x1200 trasversale)	Ast	mm	1584
	4.34.2	Larghezza corsia di lavoro (pallet 800x1200 longitudinale)	Ast	mm	1784
	4.35	Raggio di curvatura	Wa	mm	724
Dati sulle prestazioni	5.3	Velocità di abbassamento con/senza carico		m/s	0,09 / 0,02

- Ai sensi della direttiva VDI 2198, questa scheda tecnica cita solo i valori tecnici dell'apparecchio standard. Gommature diverse, altri montanti, attrezzature ecc. possono modificare i valori.

Caratteristiche	1.1	Costruttore (sigla)			Jungheinrich
	1.2	Indicazioni modello del costruttore			**AM 22 NH**
	1.3	Trazione			Manuale
	1.4	Uso			A mano
	1.5	Portata/carico	Q	kg	2200
	1.6	Distanza dal baricentro del carico	c	mm	400
	1.9	Interasse ruote	y	mm	755

Pesi	2.1	Peso proprio		kg	52
Ruote/telaio	3.1	Gommatura			C-BV
	3.2	Dimensione ruote anteriori			Ø 170x50
	3.3	Dimensione ruote, posteriori			Ø 82x96
	3.5	Numero ruote anteriori/posteriori (x = motrici)			2/4
	3.6	Larghezza di transito, anteriore	b10	mm	109
	3.7	Larghezza di transito, posteriore	b11	mm	370
Dimensioni di base	4.4	Sollevamento (h3)	h3	mm	122
	4.9	Altezza maniglia timone in posizione di guida min. / max.	h14	mm	359 / 1237
	4.14	Altezza pedana sollevata	h12	mm	205
	4.15	Altezza forche abbassate	h13	mm	83
	4.19	Lunghezza totale	l1	mm	1168
	4.20	Lunghezza incluso dorso forche	l2	mm	373
	4.21.1	Larghezza totale	b1	mm	520
	4.22	Dimensioni forche	s/e/l	mm	53 x 150 x 795
	4.25	Scartamento esterno forche	b5	mm	520
	4.32	Luce libera da terra centro interasse ruote	m2	mm	30
	4.34.1	Larghezza corsia di lavoro (pallet 1000x1200 trasversale)	Ast	mm	1584
	4.34.2	Larghezza corsia di lavoro (pallet 800x1200 longitudinale)	Ast	mm	1784
	4.35	Raggio di curvatura	Wa	mm	919
Dati sulle prestazioni	5.3	Velocità di abbassamento con/senza carico		m/s	0,09 / 0,02

- Ai sensi della direttiva VDI 2198, questa scheda tecnica cita solo i valori tecnici dell'apparecchio standard. Gommature diverse, altri montanti, attrezzature ecc. possono modificare i valori.

Caratteristiche	1.1	Costruttore (sigla)			Jungheinrich
	1.2	Indicazioni modello del costruttore			**AM 22 NH**
	1.3	Trazione			Manuale
	1.4	Uso			A mano
	1.5	Portata/carico	Q	kg	2200
	1.6	Distanza dal baricentro del carico	c	mm	500
	1.9	Interasse ruote	y	mm	910
Pesi	2.1	Peso proprio		kg	56
Ruote/telaio	3.1	Gommatura			C-BV
	3.2	Dimensione ruote anteriori			Ø 170x50
	3.3	Dimensione ruote, posteriori			Ø 82x96
	3.5	Numero ruote anteriori/posteriori (x = motrici)			2/4
	3.6	Larghezza di transito, anteriore	b10	mm	109
	3.7	Larghezza di transito, posteriore	b11	mm	370

Dimensioni di base	4.4	Sollevamento (h3)	h3	mm	122
	4.9	Altezza maniglia timone in posizione di guida min. / max.	h14	mm	359 / 1237
	4.14	Altezza pedana sollevata	h12	mm	205
	4.15	Altezza forche abbassate	h13	mm	83
	4.19	Lunghezza totale	l1	mm	1323
	4.20	Lunghezza incluso dorso forche	l2	mm	373
	4.21.1	Larghezza totale	b1	mm	520
	4.22	Dimensioni forche	s/e/l	mm	53 x 150 x 950
	4.25	Scartamento esterno forche	b5	mm	520
	4.32	Luce libera da terra centro interasse ruote	m2	mm	30
	4.34.1	Larghezza corsia di lavoro (pallet 1000x1200 trasversale)	Ast	mm	1584
	4.34.2	Larghezza corsia di lavoro (pallet 800x1200 longitudinale)	Ast	mm	1784
	4.35	Raggio di curvatura	Wa	mm	1074
Dati sulle prestazioni	5.3	Velocità di abbassamento con/senza carico		m/s	0,09 / 0,02

- Ai sensi della direttiva VDI 2198, questa scheda tecnica cita solo i valori tecnici dell'apparecchio standard. Gommature diverse, altri montanti, attrezzature ecc. possono modificare i valori.

Caratteristiche	1.1	Costruttore (sigla)			Jungheinrich
	1.2	Indicazioni modello del costruttore			**AM 22 NH**
	1.3	Trazione			Manuale
	1.4	Uso			A mano
	1.5	Portata/carico	Q	kg	2200
	1.6	Distanza dal baricentro del carico	c	mm	600
	1.9	Interasse ruote	y	mm	1110
Pesi	2.1	Peso proprio		kg	60
Ruote/telaio	3.1	Gommatura			C-BV
	3.2	Dimensione ruote anteriori			Ø 170x50
	3.3	Dimensione ruote, posteriori			Ø 82x96
	3.5	Numero ruote anteriori/posteriori (x = motrici)			2/4
	3.6	Larghezza di transito, anteriore	b10	mm	109
	3.7	Larghezza di transito, posteriore	b11	mm	370
Dimensioni di base	4.4	Sollevamento (h3)	h3	mm	122
	4.9	Altezza maniglia timone in posizione di guida min. / max.	h14	mm	359 / 1237
	4.14	Altezza pedana sollevata	h12	mm	205
	4.15	Altezza forche abbassate	h13	mm	83
	4.19	Lunghezza totale	l1	mm	1523
	4.20	Lunghezza incluso dorso forche	l2	mm	373
	4.21.1	Larghezza totale	b1	mm	520
	4.22	Dimensioni forche	s/e/l	mm	53 x 150 x 1150
	4.25	Scartamento esterno forche	b5	mm	520
	4.32	Luce libera da terra centro interasse ruote	m2	mm	30
	4.34.1	Larghezza corsia di lavoro (pallet 1000x1200 trasversale)	Ast	mm	1734
	4.34.2	Larghezza corsia di lavoro (pallet 800x1200 longitudinale)	Ast	mm	1784

	4.35	Raggio di curvatura	Wa	mm	1274
Dati sulle prestazioni	5.3	Velocità di abbassamento con/senza carico		m/s	0,09 / 0,02

- Ai sensi della direttiva VDI 2198, questa scheda tecnica cita solo i valori tecnici dell'apparecchio standard. Gommature diverse, altri montanti, attrezzature ecc. possono modificare i valori.

Caratteristiche	1.1	Costruttore (sigla)			Jungheinrich
	1.2	Indicazioni modello del costruttore			**AM 22 NH**
	1.3	Trazione			Manuale
	1.4	Uso			A mano
	1.5	Portata/carico	Q	kg	2200
	1.6	Distanza dal baricentro del carico	c	mm	600
	1.9	Interasse ruote	y	mm	1110
Pesi	2.1	Peso proprio		kg	61
Ruote/telaio	3.1	Gommatura			C-BV
	3.2	Dimensione ruote anteriori			Ø 170x50
	3.3	Dimensione ruote, posteriori			Ø 82x96
	3.5	Numero ruote anteriori/posteriori (x = motrici)			2/4
	3.6	Larghezza di transito, anteriore	b10	mm	109
	3.7	Larghezza di transito, posteriore	b11	mm	370
Dimensioni di base	4.4	Sollevamento (h3)	h3	mm	122
	4.9	Altezza maniglia timone in posizione di guida min. / max.	h14	mm	359 / 1237
	4.14	Altezza pedana sollevata	h12	mm	205
	4.15	Altezza forche abbassate	h13	mm	83
	4.19	Lunghezza totale	l1	mm	1523
	4.20	Lunghezza incluso dorso forche	l2	mm	373
	4.21.1	Larghezza totale	b1	mm	520
	4.22	Dimensioni forche	s/e/l	mm	53 x 150 x 1207
	4.25	Scartamento esterno forche	b5	mm	520
	4.32	Luce libera da terra centro interasse ruote	m2	mm	30
	4.34.1	Larghezza corsia di lavoro (pallet 1000x1200 trasversale)	Ast	mm	1734
	4.34.2	Larghezza corsia di lavoro (pallet 800x1200 longitudinale)	Ast	mm	1784
	4.35	Raggio di curvatura	Wa	mm	1274
Dati sulle prestazioni	5.3	Velocità di abbassamento con/senza carico		m/s	0,09 / 0,02

- Ai sensi della direttiva VDI 2198, questa scheda tecnica cita solo i valori tecnici dell'apparecchio standard. Gommature diverse, altri montanti, attrezzature ecc. possono modificare i valori.

Caratteristiche	1.1	Costruttore (sigla)			Jungheinrich
	1.2	Indicazioni modello del costruttore			**AM 22 NH**
	1.3	Trazione			Manuale
	1.4	Uso			A mano
	1.5	Portata/carico	Q	kg	2200
	1.6	Distanza dal baricentro del carico	c	mm	700
	1.9	Interasse ruote	y	mm	1320
Pesi	2.1	Peso proprio		kg	70
Ruote/telaio	3.1	Gommatura			C-BV
	3.2	Dimensione ruote anteriori			Ø 170x50
	3.3	Dimensione ruote, posteriori			Ø 82x96
	3.5	Numero ruote anteriori/posteriori (x = motrici)			2/4
	3.6	Larghezza di transito, anteriore	b10	mm	109
	3.7	Larghezza di transito, posteriore	b11	mm	370
Dimensioni di base	4.4	Sollevamento (h3)	h3	mm	122
	4.9	Altezza maniglia timone in posizione di guida min. / max.	h14	mm	359 / 1237
	4.14	Altezza pedana sollevata	h12	mm	205
	4.15	Altezza forche abbassate	h13	mm	83
	4.19	Lunghezza totale	l1	mm	1733
	4.20	Lunghezza incluso dorso forche	l2	mm	373
	4.21.1	Larghezza totale	b1	mm	520
	4.22	Dimensioni forche	s/e/l	mm	53 x 150 x 1360
	4.25	Scartamento esterno forche	b5	mm	520
	4.32	Luce libera da terra centro interasse ruote	m2	mm	30
	4.34.1	Larghezza corsia di lavoro (pallet 1000x1200 trasversale)	Ast	mm	1933
	4.34.2	Larghezza corsia di lavoro (pallet 800x1200 longitudinale)	Ast	mm	1933
	4.35	Raggio di curvatura	Wa	mm	1484
Dati sulle prestazioni	5.3	Velocità di abbassamento con/senza carico		m/s	0,09 / 0,02

- Ai sensi della direttiva VDI 2198, questa scheda tecnica cita solo i valori tecnici dell'apparecchio standard. Gommature diverse, altri montanti, attrezzature ecc. possono modificare i valori.

Caratteristiche	1.1	Costruttore (sigla)			Jungheinrich
	1.2	Indicazioni modello del costruttore			**AM 22 NH**
	1.3	Trazione			Manuale
	1.4	Uso			A mano
	1.5	Portata/carico	Q	kg	1500
	1.6	Distanza dal baricentro del carico	c	mm	800
	1.9	Interasse ruote	y	mm	1560
Pesi	2.1	Peso proprio		kg	82
Ruote/telaio	3.1	Gommatura			C-BV

	3.2	Dimensione ruote anteriori			Ø 170x50
	3.3	Dimensione ruote, posteriori			Ø 82x96
	3.5	Numero ruote anteriori/posteriori (x = motrici)			2/4
	3.6	Larghezza di transito, anteriore	b10	mm	109
	3.7	Larghezza di transito, posteriore	b11	mm	370
Dimensioni di base	4.4	Sollevamento (h3)	h3	mm	122
	4.9	Altezza maniglia timone in posizione di guida min. / max.	h14	mm	359 / 1237
	4.14	Altezza pedana sollevata	h12	mm	205
	4.15	Altezza forche abbassate	h13	mm	83
	4.19	Lunghezza totale	l1	mm	1973
	4.20	Lunghezza incluso dorso forche	l2	mm	373
	4.21.1	Larghezza totale	b1	mm	520
	4.22	Dimensioni forche	s/e/l	mm	53 x 150 x 1600
	4.25	Scartamento esterno forche	b5	mm	520
	4.32	Luce libera da terra centro interasse ruote	m2	mm	30
	4.34.1	Larghezza corsia di lavoro (pallet 1000x1200 trasversale)	Ast	mm	2173
	4.34.2	Larghezza corsia di lavoro (pallet 800x1200 longitudinale)	Ast	mm	2173
	4.35	Raggio di curvatura	Wa	mm	1724
Dati sulle prestazioni	5.3	Velocità di abbassamento con/senza carico		m/s	0,09 / 0,02

- Ai sensi della direttiva VDI 2198, questa scheda tecnica cita solo i valori tecnici dell'apparecchio standard. Gommature diverse, altri montanti, attrezzature ecc. possono modificare i valori.

Caratteristiche	1.1	Costruttore (sigla)			Jungheinrich
	1.2	Indicazioni modello del costruttore			**AM 22 NH**
	1.3	Trazione			Manuale
	1.4	Uso			A mano
	1.5	Portata/carico	Q	kg	1000
	1.6	Distanza dal baricentro del carico	c	mm	900
	1.9	Interasse ruote	y	mm	1860
Pesi	2.1	Peso proprio		kg	82
Ruote/telaio	3.1	Gommatura			C-BV
	3.2	Dimensione ruote anteriori			Ø 170x50
	3.3	Dimensione ruote, posteriori			Ø 82x96
	3.5	Numero ruote anteriori/posteriori (x = motrici)			2/4
	3.6	Larghezza di transito, anteriore	b10	mm	109
	3.7	Larghezza di transito, posteriore	b11	mm	370
Dimensioni di base	4.4	Sollevamento (h3)	h3	mm	122
	4.9	Altezza maniglia timone in posizione di guida min. / max.	h14	mm	359 / 1237
	4.14	Altezza pedana sollevata	h12	mm	205
	4.15	Altezza forche abbassate	h13	mm	83
	4.19	Lunghezza totale	l1	mm	2273
	4.20	Lunghezza incluso dorso forche	l2	mm	373
	4.21.1	Larghezza totale	b1	mm	520

	4.22	Dimensioni forche	s/e/l	mm	53 x 150 x 1900
	4.25	Scartamento esterno forche	b5	mm	520
	4.32	Luce libera da terra centro interasse ruote	m2	mm	30
	4.34.1	Larghezza corsia di lavoro (pallet 1000x1200 trasversale)	Ast	mm	2473
	4.34.2	Larghezza corsia di lavoro (pallet 800x1200 longitudinale)	Ast	mm	2473
	4.35	Raggio di curvatura	Wa	mm	2024
Dati sulle prestazioni	5.3	Velocità di abbassamento con/senza carico		m/s	0,09 / 0,02

- Ai sensi della direttiva VDI 2198, questa scheda tecnica cita solo i valori tecnici dell'apparecchio standard. Gommature diverse, altri montanti, attrezzature ecc. possono modificare i valori.

Caratteristiche	1.1	Costruttore (sigla)			Jungheinrich
	1.2	Indicazioni modello del costruttore			**AM 22 NH**
	1.3	Trazione			Manuale
	1.4	Uso			A mano
	1.5	Portata/carico	Q	kg	500
	1.6	Distanza dal baricentro del carico	c	mm	1200
	1.9	Interasse ruote	y	mm	2360
Pesi	2.1	Peso proprio		kg	90
Ruote/telaio	3.1	Gommatura			C-BV
	3.2	Dimensione ruote anteriori			Ø 170x50
	3.3	Dimensione ruote, posteriori			Ø 82x96
	3.5	Numero ruote anteriori/posteriori (x = motrici)			2/4
	3.6	Larghezza di transito, anteriore	b10	mm	109
	3.7	Larghezza di transito, posteriore	b11	mm	370
Dimensioni di base	4.4	Sollevamento (h3)	h3	mm	122
	4.9	Altezza maniglia timone in posizione di guida min. / max.	h14	mm	359 / 1237
	4.14	Altezza pedana sollevata	h12	mm	205
	4.15	Altezza forche abbassate	h13	mm	83
	4.19	Lunghezza totale	l1	mm	2773
	4.20	Lunghezza incluso dorso forche	l2	mm	373
	4.21.1	Larghezza totale	b1	mm	520
	4.22	Dimensioni forche	s/e/l	mm	53 x 150 x 2400
	4.25	Scartamento esterno forche	b5	mm	520
	4.32	Luce libera da terra centro interasse ruote	m2	mm	30
	4.34.1	Larghezza corsia di lavoro (pallet 1000x1200 trasversale)	Ast	mm	2973
	4.34.2	Larghezza corsia di lavoro (pallet 800x1200 longitudinale)	Ast	mm	2973
	4.35	Raggio di curvatura	Wa	mm	2524
Dati sulle prestazioni	5.3	Velocità di abbassamento con/senza carico		m/s	0,09 / 0,02

- Ai sensi della direttiva VDI 2198, questa scheda tecnica cita solo i valori tecnici dell'apparecchio standard. Gommature diverse, altri montanti, attrezzature ecc. possono modificare i valori.

Caratteristiche	1.1	Costruttore (sigla)			Jungheinrich
	1.2	Indicazioni modello del costruttore			**AM 22 NH**
	1.3	Trazione			Manuale
	1.4	Uso			A mano
	1.5	Portata/carico	Q	kg	2200
	1.6	Distanza dal baricentro del carico	c	mm	500
	1.9	Interasse ruote	y	mm	910
Pesi	2.1	Peso proprio		kg	59
Ruote/telaio	3.1	Gommatura			C-BV
	3.2	Dimensione ruote anteriori			Ø 170x50
	3.3	Dimensione ruote, posteriori			Ø 82x96
	3.5	Numero ruote anteriori/posteriori (x = motrici)			2/4
	3.6	Larghezza di transito, anteriore	b10	mm	109
	3.7	Larghezza di transito, posteriore	b11	mm	370
Dimensioni di base	4.4	Sollevamento (h3)	h3	mm	122
	4.9	Altezza maniglia timone in posizione di guida min. / max.	h14	mm	359 / 1237
	4.14	Altezza pedana sollevata	h12	mm	205
	4.15	Altezza forche abbassate	h13	mm	83
	4.19	Lunghezza totale	l1	mm	1323
	4.20	Lunghezza incluso dorso forche	l2	mm	373
	4.21.1	Larghezza totale	b1	mm	680
	4.22	Dimensioni forche	s/e/l	mm	53 x 150 x 950
	4.25	Scartamento esterno forche	b5	mm	680
	4.32	Luce libera da terra centro interasse ruote	m2	mm	30
	4.34.1	Larghezza corsia di lavoro (pallet 1000x1200 trasversale)	Ast	mm	1584
	4.34.2	Larghezza corsia di lavoro (pallet 800x1200 longitudinale)	Ast	mm	1784
	4.35	Raggio di curvatura	Wa	mm	1074
Dati sulle prestazioni	5.3	Velocità di abbassamento con/senza carico		m/s	0,09 / 0,02

- Ai sensi della direttiva VDI 2198, questa scheda tecnica cita solo i valori tecnici dell'apparecchio standard. Gommature diverse, altri montanti, attrezzature ecc. possono modificare i valori.

Caratteristiche	1.1	Costruttore (sigla)			Jungheinrich
	1.2	Indicazioni modello del costruttore			**AM 22 NH**
	1.3	Trazione			Manuale
	1.4	Uso			A mano
	1.5	Portata/carico	Q	kg	2200
	1.6	Distanza dal baricentro del carico	c	mm	600
	1.9	Interasse ruote	y	mm	1110
Pesi	2.1	Peso proprio		kg	63
Ruote/telaio	3.1	Gommatura			C-BV

	3.2	Dimensione ruote anteriori			Ø 170x50
	3.3	Dimensione ruote, posteriori			Ø 82x96
	3.5	Numero ruote anteriori/posteriori (x = motrici)			2/4
	3.6	Larghezza di transito, anteriore	b10	mm	109
	3.7	Larghezza di transito, posteriore	b11	mm	370
Dimensioni di base	4.4	Sollevamento (h3)	h3	mm	122
	4.9	Altezza maniglia timone in posizione di guida min. / max.	h14	mm	359 / 1237
	4.14	Altezza pedana sollevata	h12	mm	205
	4.15	Altezza forche abbassate	h13	mm	83
	4.19	Lunghezza totale	l1	mm	1523
	4.20	Lunghezza incluso dorso forche	l2	mm	373
	4.21.1	Larghezza totale	b1	mm	680
	4.22	Dimensioni forche	s/e/l	mm	53 x 150 x 1150
	4.25	Scartamento esterno forche	b5	mm	680
	4.32	Luce libera da terra centro interasse ruote	m2	mm	30
	4.34.1	Larghezza corsia di lavoro (pallet 1000x1200 trasversale)	Ast	mm	1734
	4.34.2	Larghezza corsia di lavoro (pallet 800x1200 longitudinale)	Ast	mm	1784
	4.35	Raggio di curvatura	Wa	mm	1274
Dati sulle prestazioni	5.3	Velocità di abbassamento con/senza carico		m/s	0,09 / 0,02

- Ai sensi della direttiva VDI 2198, questa scheda tecnica cita solo i valori tecnici dell'apparecchio standard. Gommature diverse, altri montanti, attrezzature ecc. possono modificare i valori.

Caratteristiche	1.1	Costruttore (sigla)			Jungheinrich
	1.2	Indicazioni modello del costruttore			**AM 22 SH**
	1.3	Trazione			Manuale
	1.4	Uso			A mano
	1.5	Portata/carico	Q	kg	2200
	1.6	Distanza dal baricentro del carico	c	mm	400
	1.9	Interasse ruote	y	mm	755
Pesi	2.1	Peso proprio		kg	52
Ruote/telaio	3.1	Gommatura			C-BV
	3.2	Dimensione ruote anteriori			Ø 170x50
	3.3	Dimensione ruote, posteriori			Ø 82x96
	3.5	Numero ruote anteriori/posteriori (x = motrici)			2/4
	3.6	Larghezza di transito, anteriore	b10	mm	109
	3.7	Larghezza di transito, posteriore	b11	mm	370
Dimensioni di base	4.4	Sollevamento (h3)	h3	mm	122
	4.9	Altezza maniglia timone in posizione di guida min. / max.	h14	mm	359 / 1237
	4.14	Altezza pedana sollevata	h12	mm	205
	4.15	Altezza forche abbassate	h13	mm	83
	4.19	Lunghezza totale	l1	mm	1168
	4.20	Lunghezza incluso dorso forche	l2	mm	373
	4.21.1	Larghezza totale	b1	mm	520

	4.22	Dimensioni forche	s/e/l	mm	53 x 150 x 795
	4.25	Scartamento esterno forche	b5	mm	520
	4.32	Luce libera da terra centro interasse ruote	m2	mm	30
	4.34.1	Larghezza corsia di lavoro (pallet 1000x1200 trasversale)	Ast	mm	1584
	4.34.2	Larghezza corsia di lavoro (pallet 800x1200 longitudinale)	Ast	mm	1784
	4.35	Raggio di curvatura	Wa	mm	919
Dati sulle prestazioni	5.3	Velocità di abbassamento con/senza carico		m/s	0,09 / 0,02

- Ai sensi della direttiva VDI 2198, questa scheda tecnica cita solo i valori tecnici dell'apparecchio standard. Gommature diverse, altri montanti, attrezzature ecc. possono modificare i valori.

Caratteristiche	1.1	Costruttore (sigla)			Jungheinrich
	1.2	Indicazioni modello del costruttore			**AM 22 SH**
	1.3	Trazione			Manuale
	1.4	Uso			A mano
	1.5	Portata/carico	Q	kg	2200
	1.6	Distanza dal baricentro del carico	c	mm	500
	1.9	Interasse ruote	y	mm	910
Pesi	2.1	Peso proprio		kg	56
Ruote/telaio	3.1	Gommatura			C-BV
	3.2	Dimensione ruote anteriori			Ø 170x50
	3.3	Dimensione ruote, posteriori			Ø 82x96
	3.5	Numero ruote anteriori/posteriori (x = motrici)			2/4
	3.6	Larghezza di transito, anteriore	b10	mm	109
	3.7	Larghezza di transito, posteriore	b11	mm	370
Dimensioni di base	4.4	Sollevamento (h3)	h3	mm	122
	4.9	Altezza maniglia timone in posizione di guida min. / max.	h14	mm	359 / 1237
	4.14	Altezza pedana sollevata	h12	mm	205
	4.15	Altezza forche abbassate	h13	mm	83
	4.19	Lunghezza totale	l1	mm	1323
	4.20	Lunghezza incluso dorso forche	l2	mm	373
	4.21.1	Larghezza totale	b1	mm	520
	4.22	Dimensioni forche	s/e/l	mm	53 x 150 x 950
	4.25	Scartamento esterno forche	b5	mm	520
	4.32	Luce libera da terra centro interasse ruote	m2	mm	30
	4.34.1	Larghezza corsia di lavoro (pallet 1000x1200 trasversale)	Ast	mm	1584
	4.34.2	Larghezza corsia di lavoro (pallet 800x1200 longitudinale)	Ast	mm	1784
	4.35	Raggio di curvatura	Wa	mm	1074
Dati sulle prestazioni	5.3	Velocità di abbassamento con/senza carico		m/s	0,09 / 0,02

- Ai sensi della direttiva VDI 2198, questa scheda tecnica cita solo i valori tecnici dell'apparecchio standard. Gommature diverse, altri montanti, attrezzature ecc. possono modificare i valori.

Caratteristiche	1.1	Costruttore (sigla)			Jungheinrich
	1.2	Indicazioni modello del costruttore			**AM 22 SH**
	1.3	Trazione			Manuale
	1.4	Uso			A mano
	1.5	Portata/carico	Q	kg	2200
	1.6	Distanza dal baricentro del carico	c	mm	600
	1.9	Interasse ruote	y	mm	1110
Pesi	2.1	Peso proprio		kg	60
Ruote/telaio	3.1	Gommatura			C-BV
	3.2	Dimensione ruote anteriori			Ø 170x50
	3.3	Dimensione ruote, posteriori			Ø 82x96
	3.5	Numero ruote anteriori/posteriori (x = motrici)			2/4
	3.6	Larghezza di transito, anteriore	b10	mm	109
	3.7	Larghezza di transito, posteriore	b11	mm	370
Dimensioni di base	4.4	Sollevamento (h3)	h3	mm	122
	4.9	Altezza maniglia timone in posizione di guida min. / max.	h14	mm	359 / 1237
	4.14	Altezza pedana sollevata	h12	mm	205
	4.15	Altezza forche abbassate	h13	mm	83
	4.19	Lunghezza totale	l1	mm	1523
	4.20	Lunghezza incluso dorso forche	l2	mm	373
	4.21.1	Larghezza totale	b1	mm	520
	4.22	Dimensioni forche	s/e/l	mm	53 x 150 x 1150
	4.25	Scartamento esterno forche	b5	mm	520
	4.32	Luce libera da terra centro interasse ruote	m2	mm	30
	4.34.1	Larghezza corsia di lavoro (pallet 1000x1200 trasversale)	Ast	mm	1734
	4.34.2	Larghezza corsia di lavoro (pallet 800x1200 longitudinale)	Ast	mm	1784
	4.35	Raggio di curvatura	Wa	mm	1274
Dati sulle prestazioni	5.3	Velocità di abbassamento con/senza carico		m/s	0,09 / 0,02

- Ai sensi della direttiva VDI 2198, questa scheda tecnica cita solo i valori tecnici dell'apparecchio standard. Gommature diverse, altri montanti, attrezzature ecc. possono modificare i valori.

Caratteristiche	1.1	Costruttore (sigla)			Jungheinrich
	1.2	Indicazioni modello del costruttore			**AM 22 SH**
	1.3	Trazione			Manuale
	1.4	Uso			A mano
	1.5	Portata/carico	Q	kg	1500
	1.6	Distanza dal baricentro del carico	c	mm	800
	1.9	Interasse ruote	y	mm	1560
Pesi	2.1	Peso proprio		kg	82
Ruote/telaio	3.1	Gommatura			C-BV

	3.2	Dimensione ruote anteriori			Ø 170x50
	3.3	Dimensione ruote, posteriori			Ø 82x96
	3.5	Numero ruote anteriori/posteriori (x = motrici)			2/4
	3.6	Larghezza di transito, anteriore	b10	mm	109
	3.7	Larghezza di transito, posteriore	b11	mm	370
Dimensioni di base	4.4	Sollevamento (h3)	h3	mm	122
	4.9	Altezza maniglia timone in posizione di guida min. / max.	h14	mm	359 / 1237
	4.14	Altezza pedana sollevata	h12	mm	205
	4.15	Altezza forche abbassate	h13	mm	83
	4.19	Lunghezza totale	l1	mm	1973
	4.20	Lunghezza incluso dorso forche	l2	mm	373
	4.21.1	Larghezza totale	b1	mm	520
	4.22	Dimensioni forche	s/e/l	mm	53 x 150 x 1600
	4.25	Scartamento esterno forche	b5	mm	520
	4.32	Luce libera da terra centro interasse ruote	m2	mm	30
	4.34.1	Larghezza corsia di lavoro (pallet 1000x1200 trasversale)	Ast	mm	2173
	4.34.2	Larghezza corsia di lavoro (pallet 800x1200 longitudinale)	Ast	mm	2173
	4.35	Raggio di curvatura	Wa	mm	1724
Dati sulle prestazioni	5.3	Velocità di abbassamento con/senza carico		m/s	0,09 / 0,02

- Ai sensi della direttiva VDI 2198, questa scheda tecnica cita solo i valori tecnici dell'apparecchio standard. Gommature diverse, altri montanti, attrezzature ecc. possono modificare i valori.

Caratteristiche	1.1	Costruttore (sigla)			Jungheinrich
	1.2	Indicazioni modello del costruttore			**AM 22 SH**
	1.3	Trazione			Manuale
	1.4	Uso			A mano
	1.5	Portata/carico	Q	kg	1000
	1.6	Distanza dal baricentro del carico	c	mm	900
	1.9	Interasse ruote	y	mm	1860
Pesi	2.1	Peso proprio		kg	82
Ruote/telaio	3.1	Gommatura			C-BV
	3.2	Dimensione ruote anteriori			Ø 170x50
	3.3	Dimensione ruote, posteriori			Ø 82x96
	3.5	Numero ruote anteriori/posteriori (x = motrici)			2/4
	3.6	Larghezza di transito, anteriore	b10	mm	109
	3.7	Larghezza di transito, posteriore	b11	mm	370
Dimensioni di base	4.4	Sollevamento (h3)	h3	mm	122
	4.9	Altezza maniglia timone in posizione di guida min. / max.	h14	mm	359 / 1237
	4.14	Altezza pedana sollevata	h12	mm	205
	4.15	Altezza forche abbassate	h13	mm	83
	4.19	Lunghezza totale	l1	mm	2273
	4.20	Lunghezza incluso dorso forche	l2	mm	373
	4.21.1	Larghezza totale	b1	mm	520

	4.22	Dimensioni forche	s/e/l	mm	53 x 150 x 1900
	4.25	Scartamento esterno forche	b5	mm	520
	4.32	Luce libera da terra centro interasse ruote	m2	mm	30
	4.34.1	Larghezza corsia di lavoro (pallet 1000x1200 trasversale)	Ast	mm	2473
	4.34.2	Larghezza corsia di lavoro (pallet 800x1200 longitudinale)	Ast	mm	2473
	4.35	Raggio di curvatura	Wa	mm	2024
Dati sulle prestazioni	5.3	Velocità di abbassamento con/senza carico		m/s	0,09 / 0,02

- Ai sensi della direttiva VDI 2198, questa scheda tecnica cita solo i valori tecnici dell'apparecchio standard. Gommature diverse, altri montanti, attrezzature ecc. possono modificare i valori.

Caratteristiche	1.1	Costruttore (sigla)			Jungheinrich
	1.2	Indicazioni modello del costruttore			**AM 22 SH**
	1.3	Trazione			Manuale
	1.4	Uso			A mano
	1.5	Portata/carico	Q	kg	500
	1.6	Distanza dal baricentro del carico	c	mm	1200
	1.9	Interasse ruote	y	mm	2360
Pesi	2.1	Peso proprio		kg	90
Ruote/telaio	3.1	Gommatura			C-BV
	3.2	Dimensione ruote anteriori			Ø 170x50
	3.3	Dimensione ruote, posteriori			Ø 82x96
	3.5	Numero ruote anteriori/posteriori (x = motrici)			2/4
	3.6	Larghezza di transito, anteriore	b10	mm	109
	3.7	Larghezza di transito, posteriore	b11	mm	370
Dimensioni di base	4.4	Sollevamento (h3)	h3	mm	122
	4.9	Altezza maniglia timone in posizione di guida min. / max.	h14	mm	359 / 1237
	4.14	Altezza pedana sollevata	h12	mm	205
	4.15	Altezza forche abbassate	h13	mm	83
	4.19	Lunghezza totale	l1	mm	2773
	4.20	Lunghezza incluso dorso forche	l2	mm	373
	4.21.1	Larghezza totale	b1	mm	520
	4.22	Dimensioni forche	s/e/l	mm	53 x 150 x 2400
	4.25	Scartamento esterno forche	b5	mm	520
	4.32	Luce libera da terra centro interasse ruote	m2	mm	30
	4.34.1	Larghezza corsia di lavoro (pallet 1000x1200 trasversale)	Ast	mm	2973
	4.34.2	Larghezza corsia di lavoro (pallet 800x1200 longitudinale)	Ast	mm	2973
	4.35	Raggio di curvatura	Wa	mm	2524
Dati sulle prestazioni	5.3	Velocità di abbassamento con/senza carico		m/s	0,09 / 0,02

- Ai sensi della direttiva VDI 2198, questa scheda tecnica cita solo i valori tecnici dell'apparecchio standard. Gommature diverse, altri montanti, attrezzature ecc. possono modificare i valori.

Caratteristiche	1.1	Costruttore (sigla)			Jungheinrich
	1.2	Indicazioni modello del costruttore			**AM 22 SH**
	1.3	Trazione			Manuale
	1.4	Uso			A mano
	1.5	Portata/carico	Q	kg	2200
	1.6	Distanza dal baricentro del carico	c	mm	500
	1.9	Interasse ruote	y	mm	910
Pesi	2.1	Peso proprio		kg	59
Ruote/telaio	3.1	Gommatura			C-BV
	3.2	Dimensione ruote anteriori			Ø 170x50
	3.3	Dimensione ruote, posteriori			Ø 82x96
	3.5	Numero ruote anteriori/posteriori (x = motrici)			2/4
	3.6	Larghezza di transito, anteriore	b10	mm	109
	3.7	Larghezza di transito, posteriore	b11	mm	370
Dimensioni di base	4.4	Sollevamento (h3)	h3	mm	122
	4.9	Altezza maniglia timone in posizione di guida min. / max.	h14	mm	359 / 1237
	4.14	Altezza pedana sollevata	h12	mm	205
	4.15	Altezza forche abbassate	h13	mm	83
	4.19	Lunghezza totale	l1	mm	1323
	4.20	Lunghezza incluso dorso forche	l2	mm	373
	4.21.1	Larghezza totale	b1	mm	680
	4.22	Dimensioni forche	s/e/l	mm	53 x 150 x 950
	4.25	Scartamento esterno forche	b5	mm	680
	4.32	Luce libera da terra centro interasse ruote	m2	mm	30
	4.34.1	Larghezza corsia di lavoro (pallet 1000x1200 trasversale)	Ast	mm	1584
	4.34.2	Larghezza corsia di lavoro (pallet 800x1200 longitudinale)	Ast	mm	1784
	4.35	Raggio di curvatura	Wa	mm	1074
Dati sulle prestazioni	5.3	Velocità di abbassamento con/senza carico		m/s	0,09 / 0,02

- Ai sensi della direttiva VDI 2198, questa scheda tecnica cita solo i valori tecnici dell'apparecchio standard. Gommature diverse, altri montanti, attrezzature ecc. possono modificare i valori.

Attenzione. Le tabelle non rappresentano tutte le varianti di gommatura. Non sono disponibili tutte le varianti di gommatura per tutte le lunghezze forche.
Gommature disponibili:
Ruote sterzanti: N = Nylon, C = Gomma, V = Poliuretano.
Rulli di carico: GN = Singolo in nylon, GV = Singolo in poliuretano, BN = Tandem in nylon, BV = Tandem in poliuretano.

Jungheinrich Italiana S.r.l.
Via Amburgo, 1
20088 Rosate MI
Telefono 02 908711
Telefax 02 908712335

info@jungheinrich.it
www.jungheinrich.it

Gli stabilimenti di produzione tedeschi di Norderstedt, Moosburg e Landsberg, nonché il nostro centro ricambi di Kaltenkirchen sono certificati.

ISO 9001
ISO 14001

I mezzi di movimentazione Jungheinrich sono conformi ai requisiti europei di sicurezza.

CE

JUNGHEINRICH