Ручная подъемная вилочная тележка с гальваническим покрытием

AM G20

высота подъема: 122 мм / Грузоподъемность: 2000 кг

JUNGHEINRICH

AM G20

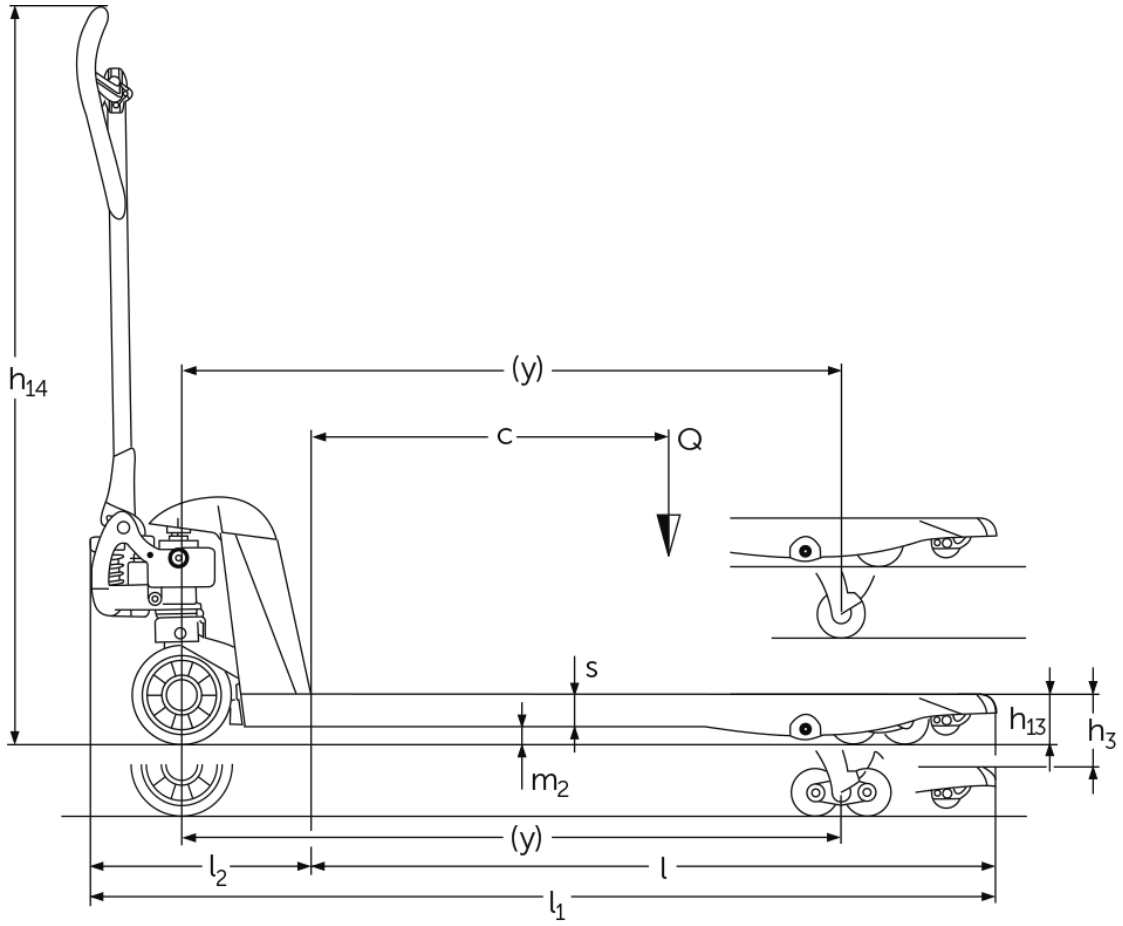
h14
(y)
c
Q
s
h13
h3
m2
(y)
l2
l
l1

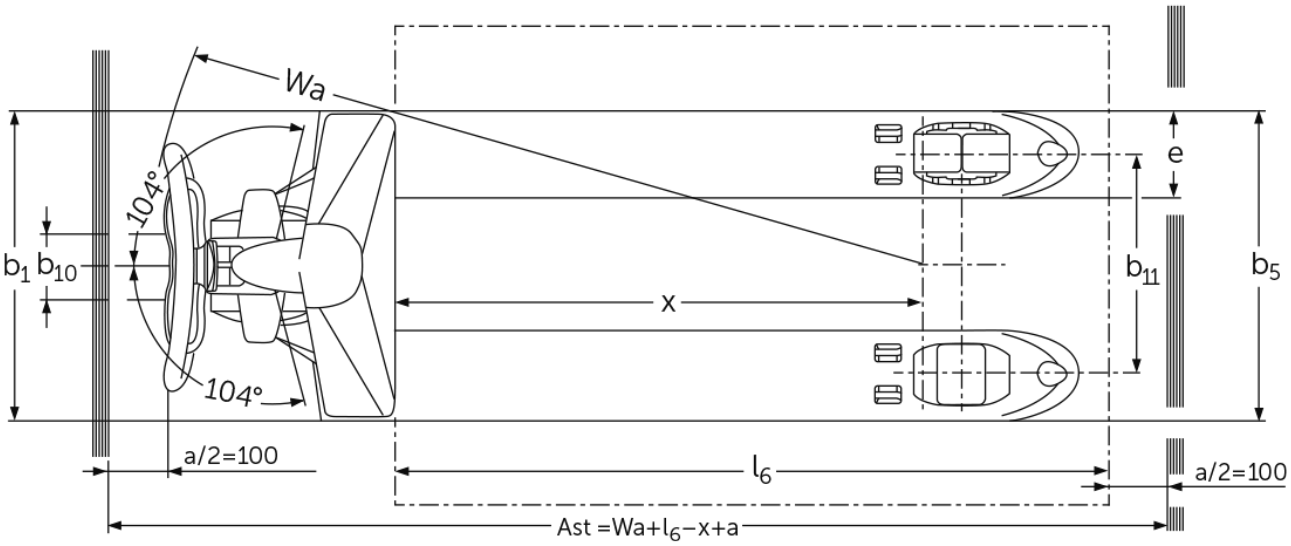
Wa
104°
104°
b1
b10
e
b11
b5
x
a/2=100
l6
a/2=100
Ast =Wa+l6−x+a

VDI стол

Редакция: 02/2024

идентификатор	1.1	Производитель (краткое название)			Jungheinrich					
	1.2	Обозначение модели			**AM G20**					
	1.3	Привод			вручную					
	1.4	Управление			ручное					
	1.5	Мощность / нагрузка	Q	кг	2000					
	1.6	Расстояние до центра тяжести груза	c	мм	600			500	400	
	1.9	Расстояние между осями колес	y	мм	1110	-	1110	910	755	
масса	2.1	собственная масса		кг	61	60		54	51	
	2.3	Нагрузка на ось без груза передн./задн.		кг	38 / 20	- / -	38 / 20	- / -		
колеса/ходовая часть	3.1	шины			N-GN	N-BN	V-BV	N-GN		
	3.2	Размер шин, передние			Ø 170x50	-	Ø 170 x 50	Ø 170x50		
	3.3	Размер шин, задние			Ø 82x96	-	Ø 82 x 62	Ø 82x96		
	3.5	Колеса, номер перед / зад (x = ведомый)			2/2	-	2/2			
	3.6	Ширина переднего моста	b10	мм	109	-	109			
	3.7	Ширина колеи, сзади	b11	мм	370	-	370			
габаритные размеры	4.4	Ход (h3)	h3	мм	122					
	4.9	Высота рукояти управления в ходовом положении, мин./макс.	h14	мм	1234	-	1234			
	4.14	Высота площадки в поднятом положении	h12	мм	205					
	4.15	Высота в опущенном положении	h13	мм	83					
	4.19	общая длина	l1	мм	1520	1523		1320	1165	
	4.20	Длина, включая спинку вил	l2	мм	373					
	4.21.1	габаритная ширина	b1	мм	520					
	4.22	размеры вил	s/e/l	mm	53 x 150 x 1150			53 x 150 x 950	53 x 150 x 795	
	4.25	Расстояние между внешними сторонами вил	b5	мм	520					
	4.32	Просвет над полом в середине расстояния между осями колес	m2	мм	30					
	4.34.1	Рабочая ширина (паллет 1000 x 1200 крест-накрест)	Ast	мм	1734	-	1734	1584		
	4.34.2	Рабочая ширина (поддон 800x1200 продольный)	Ast	мм	1784	-	1784			
	4.35	Радиус разворота	Wa	мм	1274	-	1274	1074	919	
рабочие характеристики	5.3	Скорость опускания с грузом/без груза		м/сек	0,09 / 0,02	- / -	0,09 / 0,02			

- В соответствии с директивой VDI 2198 в таблице приведены технические характеристики только стандартного транспортного средства. При установке других шин, подъемных устройств, дополнительного оборудования и т.д. значения могут измениться.

Сертифицированными являются немецкие заводы в Нордерштедте и Мосбурге.

ISO 9001
ISO 14001

Подъемно-транспортные средства Jungheinrich отвечают европейским требованиям по безопасности.

CE

JUNGHEINRICH

www.jungheinrich.com