Μηχάνημα οριζόντιας συλλογής παραγγελιών

ECE 225 / 227 (AU)

ύψος ανύψωσης: 125 mm / χωρητικότητα φορτίου: 2500-2700 kg

ECE 225 / 227 (AU)

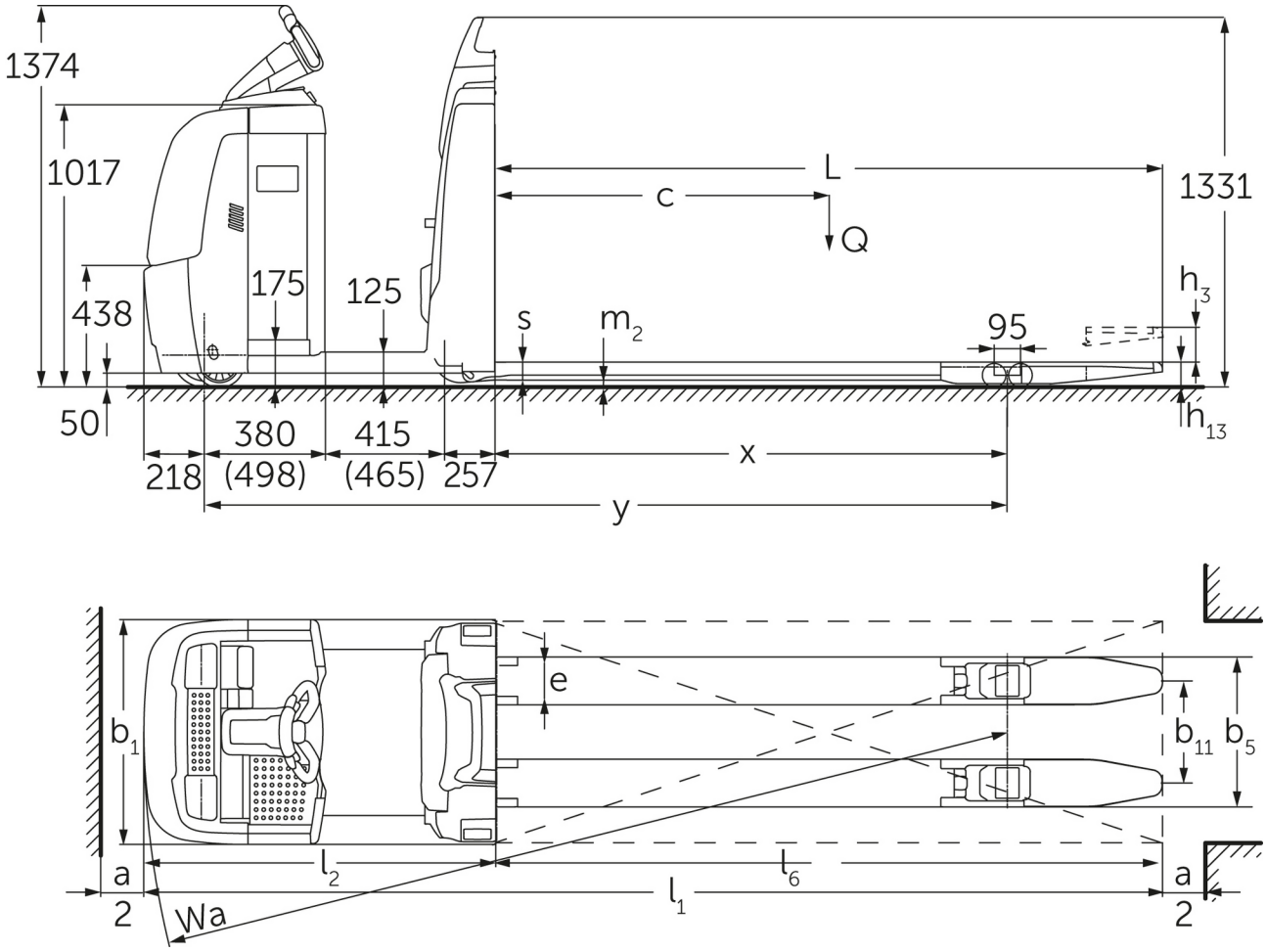

OEE 220/225 (2015)

πίνακας VDI

σταθεί: 03/2024

σημάδι	1.1	Κατασκευαστής (μικρό όνομα)			Jungheinrich		
	1.2	Σήμα τύπου του κατασκευαστή			ECE 225	ECE 225 HP	ECE 227
	1.3	Μηχανισμός κίνησης			Ηλεκτρο-		
	1.4	Χειρισμός			Μηχάνημα συλλογής παραγγελιών		
	1.5	Χωρητικότητα / φορτίο	Q	kg	2500		2700
	1.6	Απόσταση κέντρου βάρους φορτίου	c	mm	1200		
	1.8	Απόσταση φορτίου	x	mm	1518		
	1.9	Μεταξόνιο	y	mm	2570	2720	2570
βάρη	2.1.1	Ίδιο βάρος (με μπαταρία)		kg	975	1110	975
	2.2	Φορτίο άξονα με φορτίο μπροστά/πίσω		kg	1130 / 2345	1135 / 2475	1130 / 2345
	2.3	Φορτίο άξονα χωρίς φορτίο μπροστά/πίσω		kg	763 / 212	847 / 263	763 / 212
Τροχοί/Πλαίσιο	3.1	Ελαστικά			Πολυουρεθάνη (PU)		
	3.2	Μέγεθος ελαστικών, μπροστά			Ø 230 x 78		
	3.3	Μέγεθος ελαστικών, πίσω			Ø 85 x 85		
	3.4	Πρόσθετοι τροχοί			Ø 180 x 65		
	3.5	Τροχοί, αριθμός εμπρός / πίσω (x = οδηγείται)			1+1x/4		
	3.6	Μετατρόχιο, μπροστά	b10	mm	481		
	3.7	Μετατρόχιο, πίσω	b11	mm	338		
	3.7.1	2. Μετατρόχιο, πίσω		mm	368		
	3.7.2	3. Μετατρόχιο, πίσω		mm	498		
Βασικές διαστάσεις	4.4	Εγκεφαλικό επεισόδιο (h3)	h3	mm	125		
	4.9	Ύψος λαβής βραχίονα χειρισμού στη θέση οδήγησης ελάχ./μέγ.	h14	mm	1374 / 1418		
	4.15	Ύψος σε κατεβασμένη θέση	h13	mm	90		
	4.19	Συνολικό μήκος	l1	mm	3670	3820	3670
	4.20	Μήκος, συμπεριλαμβανομένου του πίσω μέρους περόνης	l2	mm	1270	1420	1270
	4.21.1	Συνολικό πλάτος	b1	mm	810		
	4.22	Fork διαστάσεις	s/e/l	mm	60 x 172 x 2400		
	4.25	Εξωτερική απόσταση περονών	b5	mm	510		
	4.32	Απόσταση από το έδαφος έως το κέντρο του μεταξόνιου	m2	mm	25		
	4.34.2	Πλάτος εργασίας (παλέτα 800x1200 κατά μήκος)	Ast	mm	3870	4020	3870
	4.35	Ακτίνα στροφής	Wa	mm	2788	2938	2788
Δεδομένα ισχύος	5.1	Ταχύτητα οδήγησης με/χωρίς φορτίο (Efficiency | drivePLUS)		km/h	9,2 / 12,5 | 9,2 / 14		
	5.2	Ταχύτητα ανύψωσης με/χωρίς φορτίο		m/s	0,07 / 0,1		
	5.3	Ταχύτητα κατεβάσματος με/χωρίς φορτίο		m/s	0,07 / 0,06		
	5.8	Μέγ. ικανότητα αναρρίχησης με/χωρίς φορτίο (Efficiency | drivePLUS)		%	6 / 15 | 6 / 15		
	5.10	Ποδόφρενο			αναγεννητικό		
Ηλεκτρικό μοτέρ / Ηλεκτρονικά	6.1	Κινητήρας οδήγησης, ισχύς S2 60 min (Efficiency | drivePLUS)		kW	2,8 | 3,2		
	6.2	Κινητήρας ανύψωσης, ισχύς με S3		kW	1,5		
	6.4	Τάση μπαταρίας / Ονομαστική χωρητικότητα		V / Ah	24 / 465		
	6.5	Βάρος μπαταρίας		kg	370		
	6.6.1	Κατανάλωση ενέργειας βάσει κύκλου EN (Efficiency | PLUS)		kWh/h	0,41 | 0,47		
	6.6.2	Ισοδύναμο CO2 σύμφωνα με το EN16796 (Efficiency | PLUS)		kg/h	0,2 | 0,3		
	6.7	Απόδοση διαχείρισης εμπορευμάτων (Efficiency | PLUS)		t/h	170 | 180		
	6.8.1	Κατανάλωση ενέργειας με μέγιστη απόδοση διαχείρισης εμπορευμάτων (Efficiency | PLUS)		kWh/h	1,38 | 1,41	1,39 | 1,47	1,38 | 1,41
άλλοι	8.1	Είδος ελέγχου οδήγησης			AC		

	10.5	Έκδοση συστήματος διεύθυνσης		ηλεκτρικό
	10.7	Επίπεδο ηχητικής πίεσης σύμφωνα με το EN12053, σωλήνας οδηγού	dB (A)	62

- Αυτό το έγγραφο τύπου κατά την οδηγία VDI 2198 αναφέρει μόνο τις τεχνικές τιμές του τυπικού οχήματος. Οι τιμές μπορεί να διαφέρουν, αν χρησιμοποιούνται άλλα ελαστικά, διαφορετικοί ιστοί, προσαρτώμενες συσκευές κτλ

Efficiency: Τιμές standard πακέτου | PLUS: Τιμές plus πακέτου
Οι τιμές στον πίνακα ισχύουν για battery compartment L, πακέτο εξοπλισμού drivePLUS, μήκος περονών 2.400 mm, ανυψωμένο σημείο φόρτωσης.
- Αρ. VDI 1.8: Για κατεβασμένο σημείο φόρτωσης: x + 82 mm.
- Αρ. VDI 1.9: Για battery compartment XL ή XL (ERE): y + 118 mm, για εκτεταμένη πλατφόρμα εποχούμενου χειριστή: y +50 mm, για κατεβασμένο σημείο φόρτωσης: x + 82 mm.
- Αρ. VDI 4.19: Για battery compartment XL ή XL (ERE): l1 + 118 mm, για εκτεταμένη πλατφόρμα εποχούμενου χειριστή: l1 +50 mm.
- Αρ. VDI 4.20: Για battery compartment XL ή XL (ERE): l2 + 118 mm, για εκτεταμένη πλατφόρμα εποχούμενου χειριστή: l2 + 50 mm.
- Αρ. VDI 4.34.2: Για battery compartment XL ή XL (ERE): Πλάτος διαδρόμου κίνησης + 118 mm, για εκτεταμένη πλατφόρμα εποχούμενου χειριστή : Πλάτος διαδρόμου κίνησης +50 mm, διαγώνια σύμφωνα με VDI: Πλάτος διαδρόμου κίνησης + 94 mm.
- Αρ. VDI 4.35: Για battery compartment XL ή XL (ERE): Wa + 118 mm, για εκτεταμένη πλατφόρμα εποχούμενου χειριστή: Wa + 50 mm, για κατεβασμένο σημείο φόρτωσης: Wa + 82 mm.
- Αρ. VDI 6.2: Για S3 10 %.
- Αρ. VDI 6.4: Για battery compartment XL: 24 V / 620 Ah.
- Αρ. VDI 6.5: Για battery compartment XL: 460 kg.
- Αρ. VDI 6.6.1 για ECE 225 και ECE 225 HP: 0,45 kWh/h.

Jungheinrich Hellas ΕΠΕ
Φιλιππουπόλεως 10, Θέση Λουτρό
13678 Αχαρνές
Τηλ. 210 2447800
Φαξ 210 2447799

info@jungheinrich.gr
www.jungheinrich.gr

Τα εργοστάσια παραγωγής στο Norderstedt, Moosburg και Landsberg είναι πιστοποιημένα όπως αντίστοιχα και το κέντρο διακίνησης ανταλλακτικών στο Καλτενκιρχεν

ISO 9001
ISO 14001

CE

JUNGHEINRICH