LI-ION technology

horizontální vychystávací vozík
ECE 310

Výška zdvihu: 750 mm / Nosnost: 1000 kg

JUNGHEINRICH

ECE 310

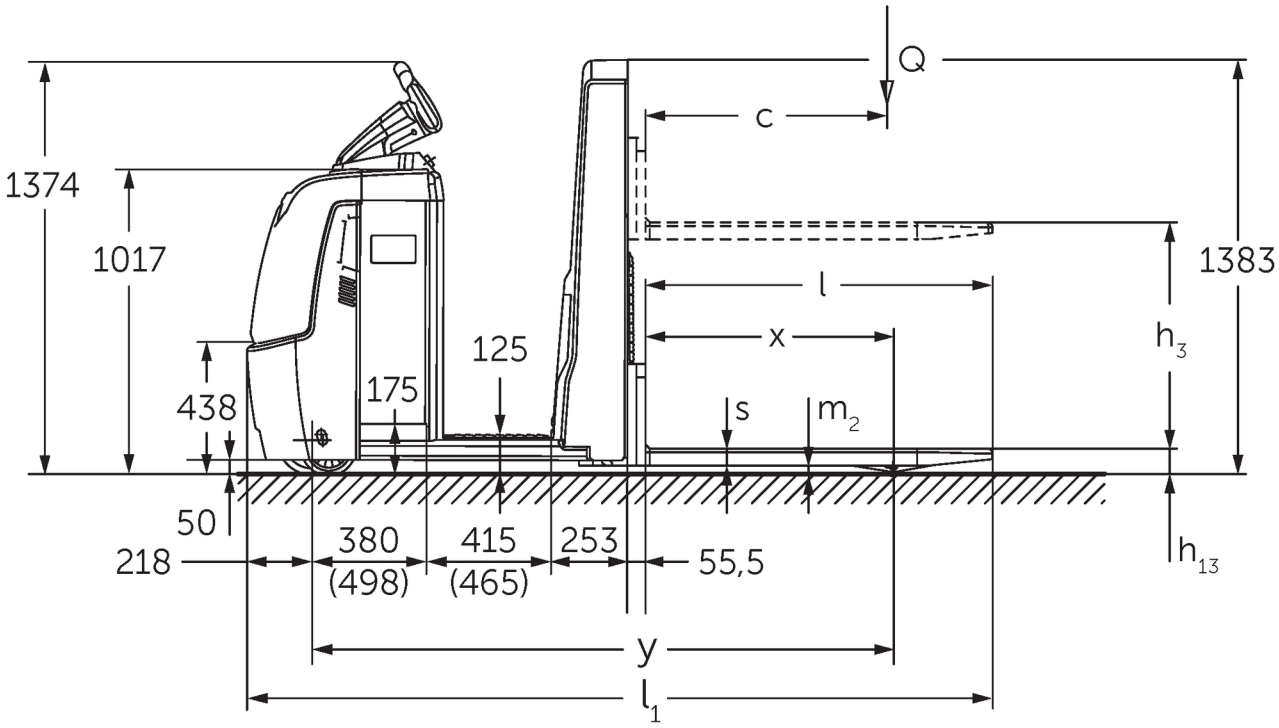

Q
c
1374
1017
1383
l
x
h3
125
175
438
s
m2
50
218
380
(498)
415
(465)
253
55,5
h13
y
l1

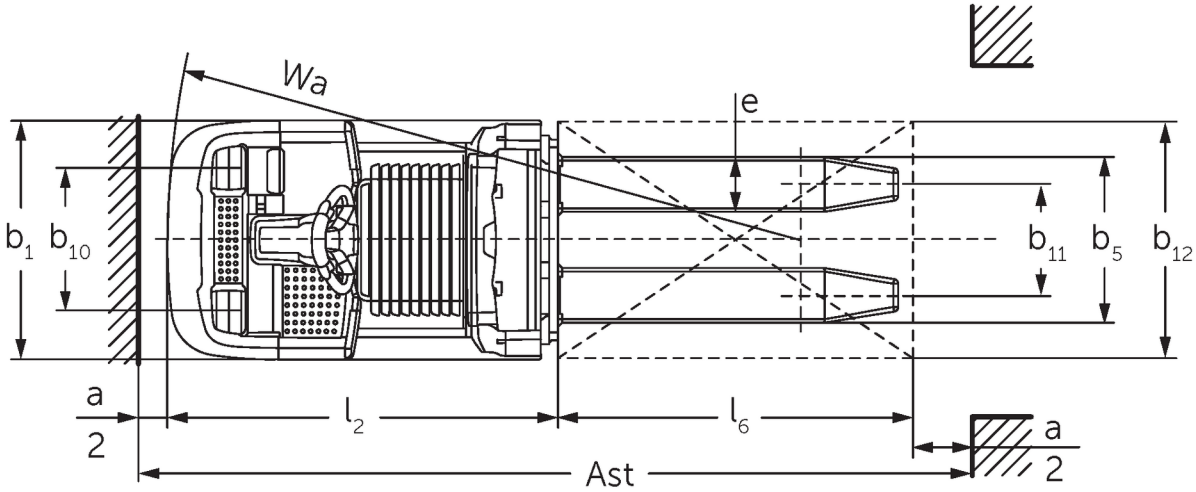

Wa
e
b1
b10
b11
b5
b12
a
2
l2
l6
a
2
Ast

ECE 310

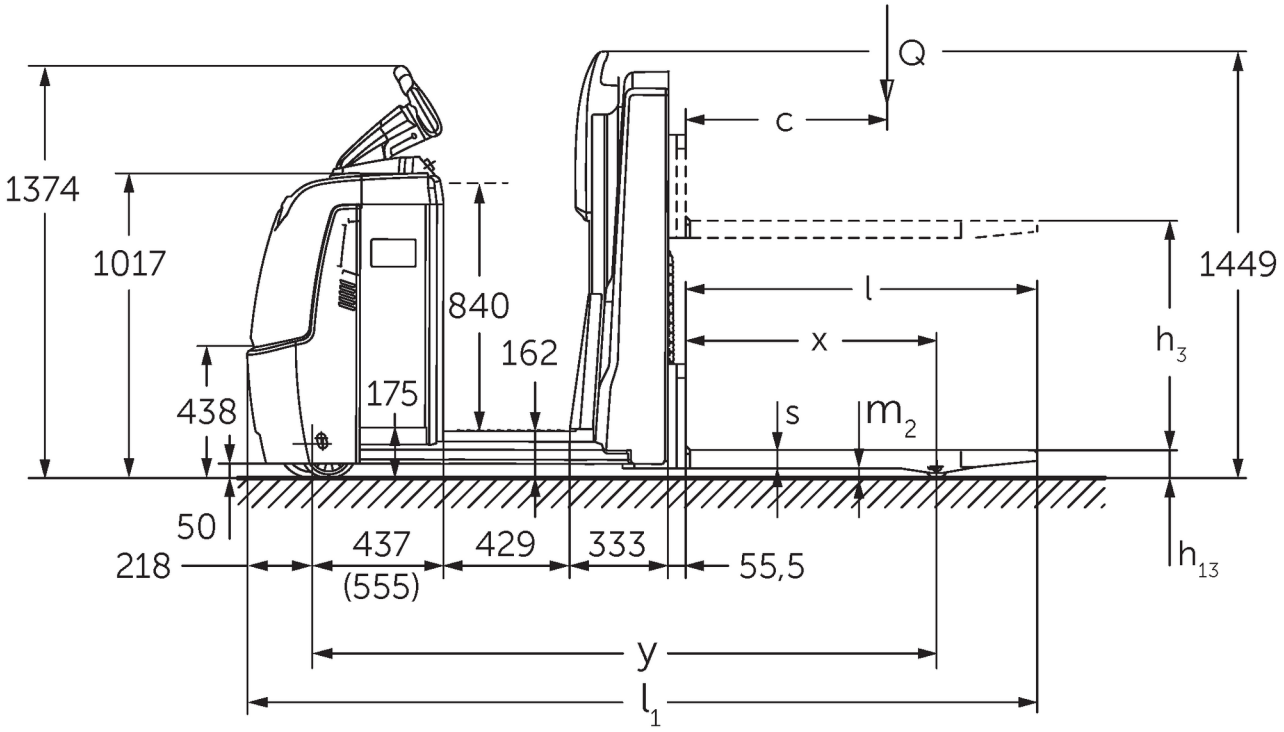
Q
c
1374
1017
840
162
175
438
50
218
437
(555)
429
333
55,5
l
x
s
m2
1449
h3
h13
y
l1

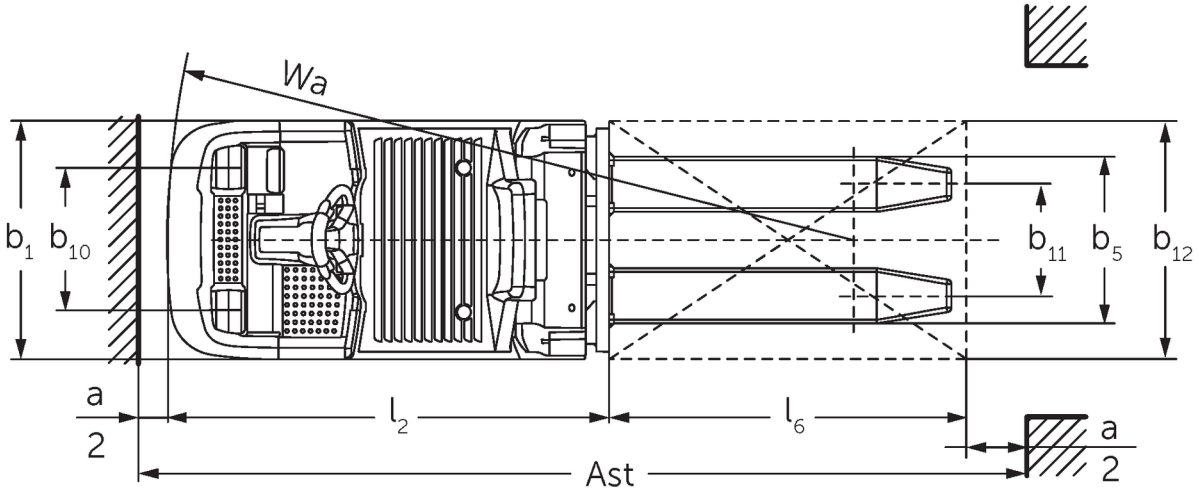
Wa
b1
b10
b11
b5
b12
a
2
l2
l6
Ast

Tabulka VDI

Stav: 02/2024

Značky	1.1	Výrobce (zkrácené označení)			Jungheinrich	
	1.2	Označení typu od výrobce			**ECE 310**	**ECE 310 HP**
	1.3	Pohon			elektrický	
	1.4	Ovládání			vychystávací vozík	
	1.5	Nosnost/náklad	Q	kg	1000	
	1.6	Těžiště břemena	c	mm	600	
	1.8	Odstup břemene	x	mm	821	
	1.9	Rozvor kol	y	mm	1925	2075
Hmotnosti	2.1.1	Vlastní hmotnost (vč. baterie)		kg	1084	1274
	2.2	Zatížení na přední/zadní nápravu s nákladem		kg	839 / 1245	869 / 1405
	2.3	Zatížení na přední/zadní nápravu bez nákladu		kg	772 / 311	862 / 411
Kola/podvozek	3.1	Pneumatiky			Polyuretan (PU)	
	3.2	Velikost pneumatik, přední			Ø 230 x 78	
	3.3	Velikost kol, zadní			Ø 75 x 95	
	3.4	Další kola			Ø 180 x 65	
	3.5	Kola, počet vpředu/vzadu (× = hnaná)			1+1x/2	
	3.6	Rozchod kol, vpředu	b10	mm	481	
	3.7	rozchod kol, vzadu	b11	mm	339	
	3.7.1	2. rozchod kol, vzadu		mm	379	
Základní rozměry	4.4	Zdvih (h3)	h3	mm	750	
	4.9	Výška hlavice oje v poloze pro pojezd min/max	h14	mm	1374 / 1418	
	4.15	Výška ve spuštěném stavu	h13	mm	90	
	4.19	Celková délka	l1	mm	2471	2621
	4.20	Délka včetně zadního čela vidlí	l2	mm	1321	1471
	4.21.1	Celková šířka	b1	mm	810	
	4.22	Rozměry vidlic	s/e/l	mm	56 x 185 x 1150	
	4.25	Rozměr přes vidle	b5	mm	560	
	4.32	Světlá výška měřená uprostřed mezi nápravami	m2	mm	30	
	4.34.2	Šířka pracovní uličky (palety 800x1200 uložené podélně)	Ast	mm	2721	2871
	4.35	Poloměr otáčení	Wa	mm	2142	2292
Výkonová data	5.1	Rychlost pojezdu s nákladem/bez nákladu (Efficiency | drivePLUS)		km/h	11,5 / 12,5 | 11,5 / 14	11 / 12,5 | 11 / 14
	5.2	Rychlost zdvihu s nákladem/bez nákladu		m/s	0,17 / 0,33	
	5.3	Rychlost spouštění s nákladem/bez nákladu		m/s	0,19 / 0,19	
	5.8	Max. stoupavost s nákladem/bez nákladu (Efficiency | drivePLUS)		%	6 / 15 | 6 / 15	
	5.10	Provozní brzda			generátorický	
Elektromotor/elektronika	6.1	Motor pojezdu, výkon S2 60 min (Efficiency | drivePLUS)		kW	2,8 | 3,2	
	6.2	Zdvihový motor, výkon při S3		kW	1,5	
	6.4	Napětí baterie/jmenovitá kapacita		V / Ah	24 / 465	
	6.5	Hmotnost baterie		kg	370	
	6.6.1	Spotřeba energie podle EN cyklu (Efficiency | PLUS)		kWh/h	0,4 | 0,47	
	6.6.2	Ekvivalent CO2 podle EN16796 (Efficiency | PLUS)		kg/h	0,2 | 0,3	
	6.7	Výkon při překládce (Efficiency | PLUS)		t/h	65 | 68	64 | 67
	6.8.1	Spotřeba energie při max. výkonu při překládce (Efficiency | PLUS)		kWh/h	1,27 | 1,47	1,28 | 1,47
Ostatní	8.1	Druh přenosu kroutícího momentu na hnací nápravu			AC	

	10.5	Provedení řízení		elektrické
	10.7	Hladina akustického tlaku podle EN 12053, v úrovni ucha řidiče	dB (A)	62

- V tomto typovém listu podle směrnice VDI 2198 jsou uvedeny jen technické hodnoty standardního vozíku. Odlišné pláště, jiná zdvihová zařízení, přídavná zařízení apod. mohou vykazovat jiné hodnoty

Efficiency: Werte Standardpaket | PLUS: Werte Leistungspaket
Hodnoty pro bateriový prostor L; délka vidlic 1 150 mm.
- VDI-Nr. 1.9: U bateriového prostoru XL nebo XL (ERE): y + 118 mm; U prodloužené plošiny řidiče: y + 50 mm.
- VDI-Nr. 4.19: U bateriového prostoru XL nebo XL (ERE): l1 + 118 mm; U prodloužené plošiny řidiče: l1 + 50 mm.
- VDI-Nr. 4.20: U bateriového prostoru XL nebo XL (ERE): l2 + 118 mm; U prodloužené plošiny řidiče: l2 + 50 mm.
- VDI-Nr. 4.34.2: U bateriového prostoru XL nebo XL (ERE): šířka pracovní uličky + 118 mm; U prodloužené plošiny řidiče: šířka pracovní uličky + 50 mm; Diagonálně dle VDI: šířka pracovní uličky + 94 mm.
- VDI-Nr. 4.35: U bateriového prostoru XL nebo XL (ERE): Wa + 118 mm; U prodloužené plošiny řidiče: Wa + 50 mm.
- VDI-Nr. 6.2: U S3 10 %.
- VDI-Nr. 6.4: U bateriového prostoru XL: 24 V / 620 Ah.
- VDI-Nr. 6.5: U bateriového prostoru XL: 460 kg.

Jungheinrich (ČR) s.r.o.
Modletice 101
251 01 Říčany
Telefon +420 313 333 111, 333
Fax +420 313 333 777

info@jungheinrich.cz
www.jungheinrich.cz

Výrobní závody v německých městech Norderstedt, Moosburg a Landsberg jsou stejně jako centrum originálních náhradních dílů v Kaltenkirchen certifikovány.

ISO 9001
ISO 14001

Vozíky Jungheinrich splňují evropské bezpečnostní požadavky.

CE

JUNGHEINRICH