Handgabelhubwagen

AMX I15 / I15 e / I15 p / I15 ep

Hubhöhe: 710 mm / Tragfähigkeit: 1500 kg

JUNGHEINRICH

AMX I15 / I15 e / I15 p / I15 ep

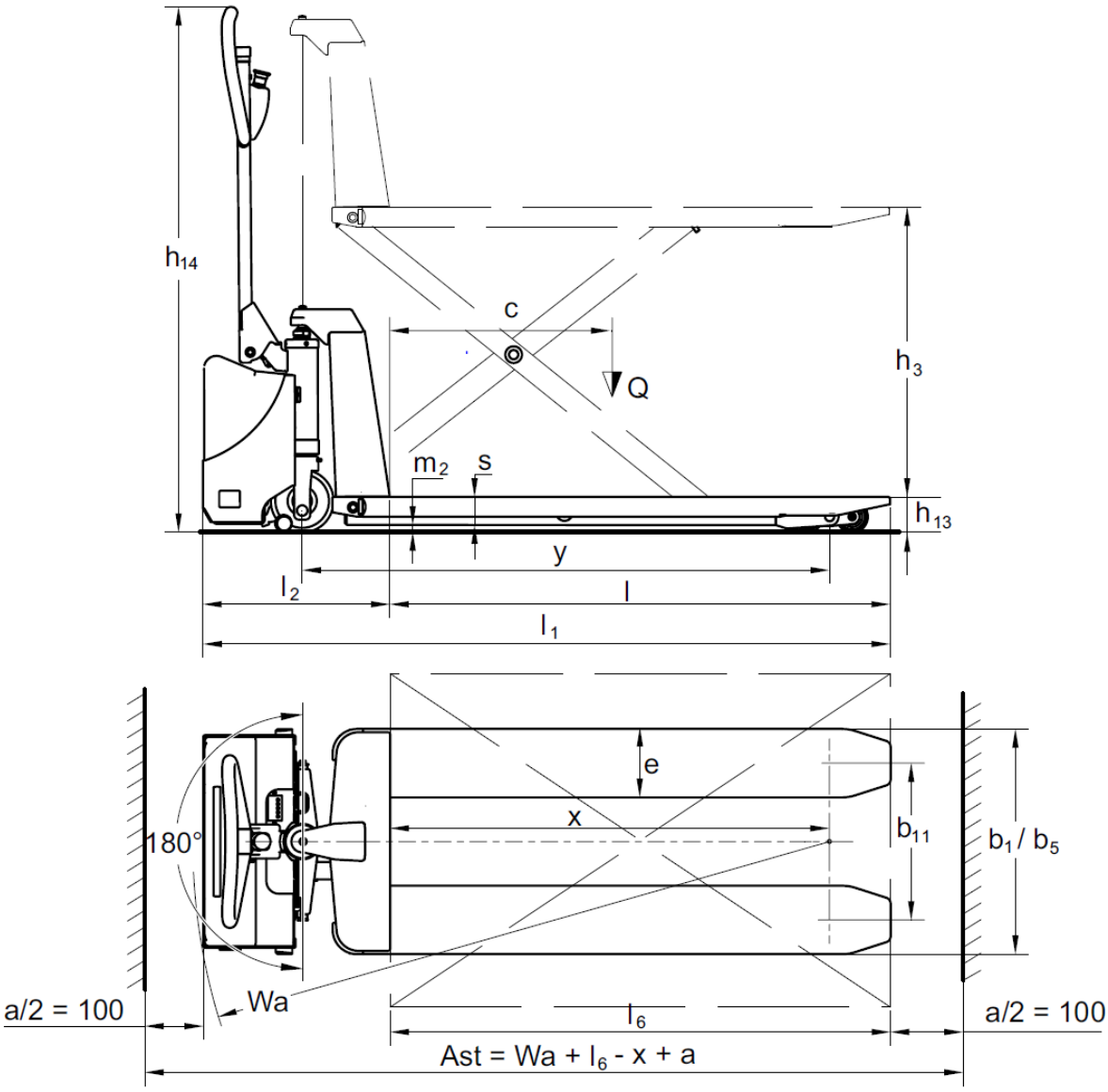

AMX I15 / I15 e / I15 p / I15 ep

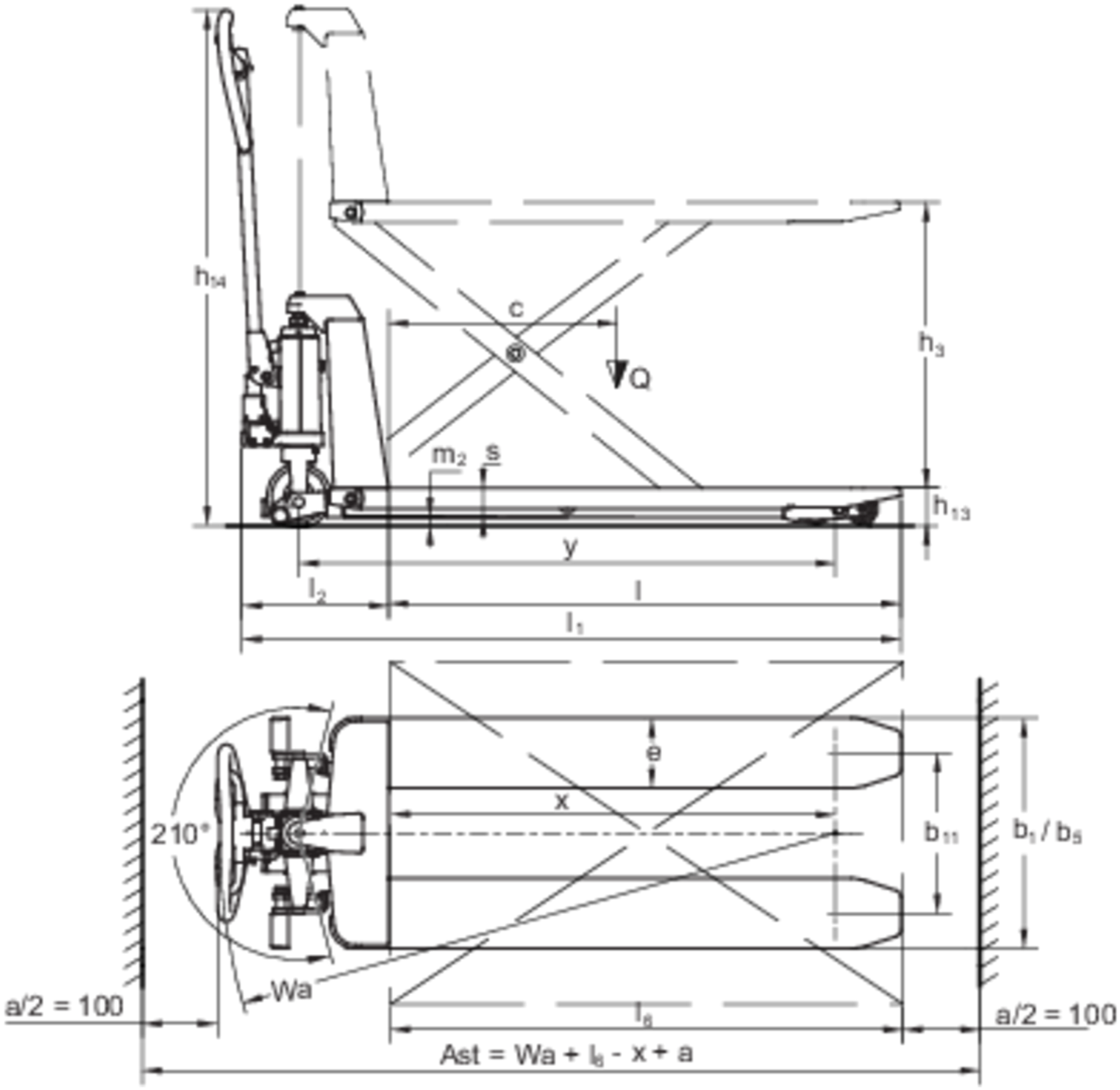

VDI-Tabelle

Stand: 12/2024

Kennzeichen	1.1	Hersteller (Kurzbezeichnung)			Jungheinrich							
	1.2	Typzeichen des Herstellers			AMX I15e		AMX I15ep		AMX I15		AMX I15p	
	1.3	Antrieb			Manuell							
	1.4	Bedienung			Manuell							
	1.5	Tragfähigkeit/Last	Q	kg	1500							
	1.6	Lastschwerpunktabstand	c	mm	600							
	1.9	Radstand	y	mm	1255							
Gewichte	2.1	Eigengewicht		kg	132				125			
	2.2	Achslast mit Last vorn/hinten		kg	753 / 357		753 / 387		720 / 358		750 / 358	
	2.3	Achslast ohne Last vorn/hinten		kg	40 / 100				38 / 70			
Räder/Fahrwerk	3.1	Bereifung			N-BN	V-BV	N-BN	V-BV	N-BN	V-BV	N-BN	V-BV
	3.2	Reifengröße, vorn			Ø 150x45							
	3.3	Reifengröße, hinten			Ø 75x68							
	3.5	Räder, Anzahl vorn/hinten (x=angetrieben)			2/4							
	3.6	Spurweite, vorn	b10	mm	145							
	3.7	Spurweite, hinten	b11	mm	440							
Grundabmessungen	4.4	Hub (h3)	h3	mm	710							
	4.9	Höhe Deichselgriff in Fahrstellung min./max.	h14	mm	1270				1230			
	4.15	Höhe gesenkt	h13	mm	85							
	4.19	Gesamtlänge	l1	mm	1645				1580			
	4.20	Länge einschließlich Gabelrücken	l2	mm	445				340			
	4.21.1	Gesamtbreite	b1	mm	540							
	4.22	Gabelzinkenmaße	s/ e/l	mm	50 x 163 x 1200							
	4.25	Gabelaußenabstand	b5	mm	540							
	4.32	Bodenfreiheit Mitte Radstand	m2	mm	19							
	4.34.1	Arbeitsgangbreite (Palette 1000x1200 quer)	Ast	mm	1690				1630			
	4.34.2	Arbeitsgangbreite (Palette 800x1200 längs)	Ast	mm	1890				1830			
	4.35	Wenderadius	Wa	mm	1540				1480			
Leistungsdaten	5.3	Senkgeschwindigkeit mit/ohne Last		m/s	0,07 / 0,05				0,15 / 0,09			
E-Motor/ Elektronik	6.4	Batteriespannung/Nennkapazität		V / Ah	12 / 65				-			
	6.5	Batteriegewicht		kg	21				-			

- Dieses Typenblatt nach VDI-Richtlinie 2198 nennt nur die technischen Werte des Standard-Gerätes. Abweichende Bereifungen, andere Hubgerüste, Zusatzeinrichtungen usw. können andere Werte ergeben.

- VDI-Nr. 1.5: Ab einer Hubhöhe von 470 mm reduziert sich die Tragfähigkeit auf 1000 kg.

Jungheinrich

Vertrieb Deutschland AG & Co. KG
Friedrich-Ebert-Damm 129
22047 Hamburg
Telefon 0800 222 585858*
*Deutschlandweit kostenlos

info@jungheinrich.de
www.jungheinrich.de

Zertifiziert sind die deutschen Produktionswerke in Norderstedt, Moosburg und Landsberg sowie unser Ersatzteilzentrum in Kaltenkirchen.

ISO 9001
ISO 14001

Jungheinrich Flurförderzeuge entsprechen den europäischen Sicherheitsanforderungen.

CE

JUNGHEINRICH