# Transpalette manuel avec système depesage

## AMW 22 / 22p

Hauteur de levée: 122 mm / Capacité de charge: 2200 kg

JUNGHEINRICH

# AMW 22 / 22p

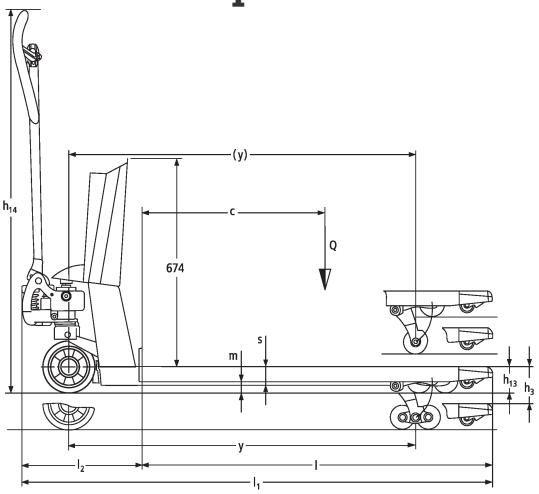
(y)
c
Q
674
h14
s
m
h13
h3
y
l2
l
l1

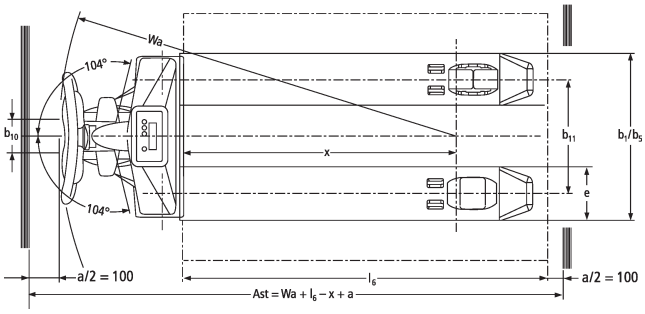
Wa
104°
b10
x
b11
b1/b5
e
104°
a/2 = 100
l6
a/2 = 100
Ast = Wa + l6 – x + a

# Tableau VDI

| | | | | | | | | | | | |
|---|---|---|---|---|---|---|---|---|---|---|---|
| Sigle | 1.1 | Fabricant (désignation abrégée) | | | Jungheinrich | | | | | | |
| | 1.2 | Code type du fabricant | | | AMW 22 | | | | | AMW 22p | |
| | 1.3 | Entraînement | | | Manuel | | | | | | |
| | 1.4 | Commande | | | Manuel | | | | | | |
| | 1.5 | Capacité de charge/charge | Q | kg | 2200 | | | | | | |
| | 1.6 | Distance du centre de gravité de la charge | c | mm | 600 | | | | | | |
| | 1.9 | Empattement | y | mm | 1110 | | | | | | |
| Poids | 2.1 | Poids propre | | kg | 99 | | | | | 102 | |
| | 2.2 | Charge sur essieu avec charge à l'avant / à l'arrière | | kg | 578 / 1721 | | | | | | |
| | 2.3 | Charge sur essieu sans charge à l'avant / à l'arrière | | kg | 61 / 38 | | | | | | |
| Roues / Châssis | 3.1 | Pneus | | | C-BV | V-GV | C-GV | V-BV | C-GV | C-BV | |
| | 3.2 | Taille des roues AV | | | Ø 170x50 | Ø 170 x 50 | | Ø 170x50 | Ø 170 x 50 | Ø 170x50 | |
| | 3.3 | Taille des roues AR | | | Ø 82x96 | Ø 82 x 96 | | Ø 82x96 | Ø 82 x 96 | Ø 82x96 | |
| | 3.5 | Roues, nombre à l'avant / à l'arrière (x=à entraînement) | | | 2/2 | | | | | | |
| | 3.6 | Voie avant | b10 | mm | 109 | | | | | | |
| | 3.7 | Voie arrière | b11 | mm | 370 | | | | | | |
| Dimensions de base | 4.4 | Levée (h3) | h3 | mm | 122 | | | | | | |
| | 4.9 | Hauteur de la poignée du timon en position de conduite min. / max. | h14 | mm | 1234 | | | | | | |
| | 4.15 | Hauteur des bras porteurs baissés | h13 | mm | 86 | | | | | | |
| | 4.19 | Longueur totale | l1 | mm | 1546 | | | | | | |
| | 4.20 | Longueur, talon de fourche compris | l2 | mm | 396 | | | | | | |
| | 4.21.1 | Largeur totale | b1 | mm | 540 | | | | | | |
| | 4.22 | Dimensions des fourches | s/ e/l | mm | 62 x 170 x 1150 | | | | | | |
| | 4.25 | Écartement extérieur des fourches | b5 | mm | 540 | | | | | | |
| | 4.32 | Garde au sol centre empattement | m2 | mm | 24 | | | | | | |
| | 4.34.1 | Largeur d'allée de travail (palette 1000 x 1200 transversale) | Ast | mm | 1763 | | | | | | |
| | 4.34.2 | Largeur d'allée (palette 800x1200 dans le sens de la longueur) | Ast | mm | 1813 | | | | | | |
| | 4.35 | Rayon de braquage | Wa | mm | 1303 | | | | | | |
| Caractéristiques de performance | 5.3 | Vitesse de descente avec / sans charge | | m/s | 0,09 / 0,02 | | | | | | |

| | | | | | | | |
|---|---|---|---|---|---|---|---|
| Moteur électrique / système électronique | 6.4 | Tension de batterie / capacité nominale | V | 1,5 | 12 / 1,2 | 1,5 | 12 / 1,2 |

- Cette fiche technique selon la directive VDI 2198 n'indique que les valeurs techniques du chariot standard. D'autres bandages, d'autres mâts, des dispositifs supplémentaires, etc. peuvent donner lieu à d'autres valeurs.

| | | | | | | |
|---|---|---|---|---|---|---|
| Sigle | 1.1 | Fabricant (désignation abrégée) | | | Jungheinrich | |
| | 1.2 | Code type du fabricant | | | AMW 22p | |
| | 1.3 | Entraînement | | | Manuel | |
| | 1.4 | Commande | | | Manuel | |
| | 1.5 | Capacité de charge/charge | Q | kg | 2200 | |
| | 1.6 | Distance du centre de gravité de la charge | c | mm | 600 | |
| | 1.9 | Empattement | y | mm | 1110 | |
| Poids | 2.1 | Poids propre | | kg | 102 | |
| | 2.2 | Charge sur essieu avec charge à l'avant / à l'arrière | | kg | 578 / 1721 | |
| | 2.3 | Charge sur essieu sans charge à l'avant / à l'arrière | | kg | 61 / 38 | |
| Roues / Châssis | 3.1 | Pneus | | | V-GV | V-BV |
| | 3.2 | Taille des roues AV | | | Ø 170 x 50 | Ø 170x50 |
| | 3.3 | Taille des roues AR | | | Ø 82 x 96 | Ø 82x96 |
| | 3.5 | Roues, nombre à l'avant / à l'arrière (x=à entraînement) | | | 2/2 | |
| | 3.6 | Voie avant | b10 | mm | 109 | |
| | 3.7 | Voie arrière | b11 | mm | 370 | |
| Dimensions de base | 4.4 | Levée (h3) | h3 | mm | 122 | |
| | 4.9 | Hauteur de la poignée du timon en position de conduite min. / max. | h14 | mm | 1234 | |
| | 4.15 | Hauteur des bras porteurs baissés | h13 | mm | 86 | |
| | 4.19 | Longueur totale | l1 | mm | 1546 | |
| | 4.20 | Longueur, talon de fourche compris | l2 | mm | 396 | |
| | 4.21.1 | Largeur totale | b1 | mm | 540 | |
| | 4.22 | Dimensions des fourches | s/e/l | mm | 62 x 170 x 1150 | |
| | 4.25 | Écartement extérieur des fourches | b5 | mm | 540 | |
| | 4.32 | Garde au sol centre empattement | m2 | mm | 24 | |
| | 4.34.1 | Largeur d'allée de travail (palette 1000 x 1200 transversale) | Ast | mm | 1763 | |
| | 4.34.2 | Largeur d'allée (palette 800x1200 dans le sens de la longueur) | Ast | mm | 1813 | |
| | 4.35 | Rayon de braquage | Wa | mm | 1303 | |

| | | | | |
|---|---|---|---|---|
| Caractéristiques de performance | 5.3 | Vitesse de descente avec / sans charge | m/s | 0,09 / 0,02 |
| Moteur électrique / système électrique | 6.4 | Tension de batterie / capacité nominale | V / Ah | 12 / 1,2 |

- Cette fiche technique selon la directive VDI 2198 n'indique que les valeurs techniques du chariot standard. D'autres bandages, d'autres mâts, des dispositifs supplémentaires, etc. peuvent donner lieu à d'autres valeurs.

Les usines de production de Norderstedt et Moosburg en Allemagne sont certifiées.

ISO 9001
ISO 14001

Les matériels Jungheinrich sont conformes aux normes européennes de sécurité

CE

JUNGHEINRICH