Handtranspallet

AM l20 / l20p

Hefhoogte: 120 mm / Draagvermogen: 2000 kg

JUNGHEINRICH

AM l20 / l20p

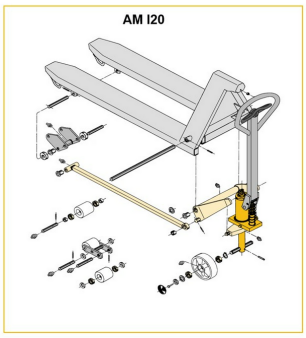

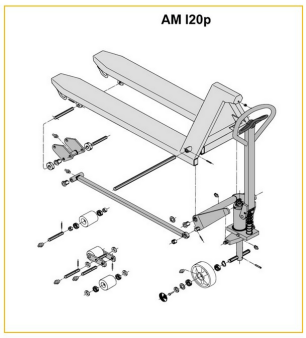

Inox AISI 316 (V4A)	Feuerverzinkt
Inox AISI 303/304 (V2A)	Verzinkt und gelb chromatiert

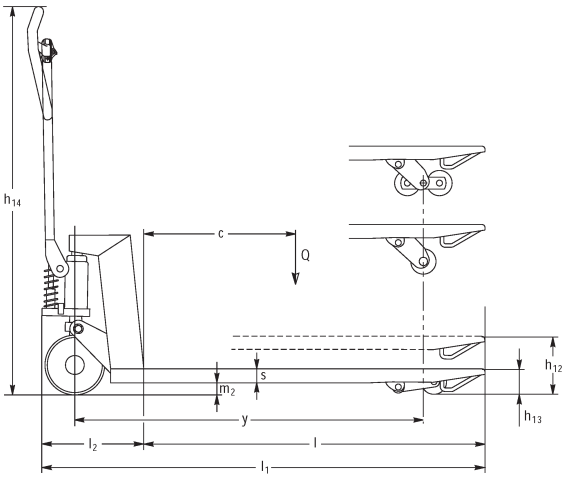

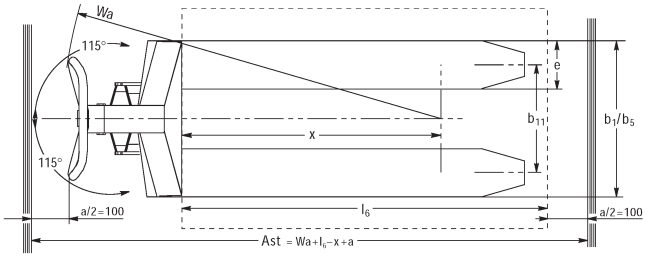

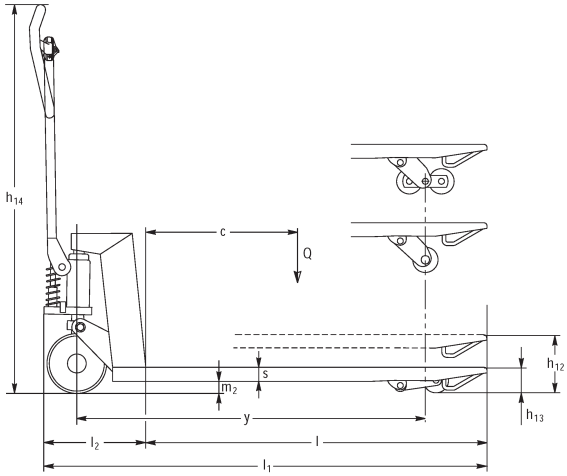

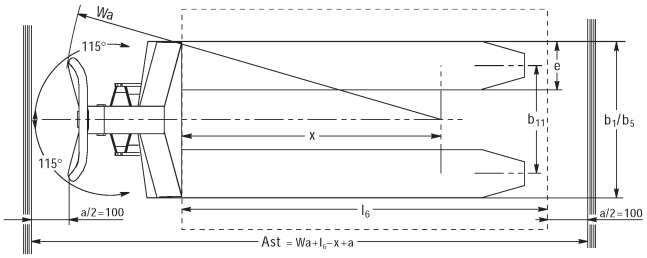

VDI-tabel

Kenmerken	1.2	Typeaanduiding fabrikant			AM I20p					
	1.3	Aandrijving			Handmatig					
	1.4	Bediening			Hand					
	1.5	Draagvermogen/last	Q	kg	2000					
	1.6	Lastzwaartepuntafstand	c	mm	610				570	
	1.9	Wielbasis	y	mm	1245				1165	
Gewichten	2.1	Eigen gewicht		kg	81		78			
	2.1.1	Eigen gewicht (incl. accu)		kg	81		78		-	
Wielen/chassis	3.1	Banden			V-BV	N-BN	V-GV	N-GN	V-BV	N-BN
	3.2	Bandenmaat, voor			Ø 200x50					
	3.3	Bandenmaat, achter			Ø 80x70	Ø 80x65	Ø 80x90		Ø 80x70	Ø 80x65
	3.5	Wielen, aantal voor/achter (x=aangedreven)			2/2					
	3.6	Spoorbreedte, voor	b10	mm	120					
	3.7	Spoorbreedte, achter	b11	mm	520					
Afmetingen	4.4	Heffing (h3)	h3	mm	120					
	4.9	Hoogte disselgreep tijdens rijden min./max.	h14	mm	1170					
	4.14	Stahoogte geheven	h12	mm	205					
	4.15	Gedaalde hoogte	h13	mm	85					
	4.19	Totale lengte	l1	mm	1555				1475	
	4.21.1	Totale breedte	b1	mm	680					
	4.22	Vorkafmetingen	s/ e/l	mm	51 x 160 x 1220				51 x 160 x 1140	
	4.25	Maat over de vorken	b5	mm	680					
	4.32	Bodemvrijheid midden wielbasis	m2	mm	34					
	4.34.1	Werkbreedte (pallet 1000 x 1200 dwars)	Ast	mm	1610					
	4.34.2	Werkbreedte (pallet 800x1200 longitudinaal)	Ast	mm	1830				1810	
	4.35	Draaicirkel	Wa	mm	1410				1330	
Prestaties	5.3	Daalsnelheid met/zonder belasting		m/s	0,1 / 0,05					

- Dit typeblad conform VDI-richtlijn 2198 vermeldt alleen de technische waarden van het standaardapparaat. Afwijkende banden, andere hefmasten, extra inrichtingen etc. kunnen resulteren in andere waarden.

Kenmerken	1.2	Typeaanduiding fabrikant			AM I20p					
	1.3	Aandrijving			Handmatig					
	1.4	Bediening			Hand					
	1.5	Draagvermogen/last	Q	kg	2000					
	1.6	Lastzwaartepuntafstand	c	mm	570		485			
	1.9	Wielbasis	y	mm	1165		995			
Gewichten	2.1	Eigen gewicht		kg	75		72		69	
	2.1.1	Eigen gewicht (incl. accu)		kg	-		72		69	66
Wielen/chassis	3.1	Banden			C-GV	N-GN	V-BV	N-BN	V-GV	N-GN
	3.2	Bandenmaat, voor			Ø 200x50					
	3.3	Bandenmaat, achter			Ø 80x90		Ø 80x70	Ø 80x65	Ø 80x90	
	3.5	Wielen, aantal voor/achter (x=aangedreven)			2/2					
	3.6	Spoorbreedte, voor	b10	mm	120					
	3.7	Spoorbreedte, achter	b11	mm	520					
Afmetingen	4.4	Heffing (h3)	h3	mm	120					
	4.9	Hoogte disselgreep tijdens rijden min./max.	h14	mm	1170					
	4.14	Stahoogte geheven	h12	mm	205					
	4.15	Gedaalde hoogte	h13	mm	85					
	4.19	Totale lengte	l1	mm	1475		1305			
	4.21.1	Totale breedte	b1	mm	680					
	4.22	Vorkafmetingen	s/ e/l	mm	51 x 160 x 1140		51 x 160 x 970			
	4.25	Maat over de vorken	b5	mm	680					
	4.32	Bodemvrijheid midden wielbasis	m2	mm	34					
	4.34.1	Werkbreedte (pallet 1000 x 1200 dwars)	Ast	mm	1610					
	4.34.2	Werkbreedte (pallet 800x1200 longitudinaal)	Ast	mm	1810					
	4.35	Draaicirkel	Wa	mm	1330		1160			
Prestaties	5.3	Daalsnelheid met/zonder belasting		m/s	0,1 / 0,05					

- Dit typeblad conform VDI-richtlijn 2198 vermeldt alleen de technische waarden van het standaardapparaat. Afwijkende banden, andere hefmasten, extra inrichtingen etc. kunnen resulteren in andere waarden.

Kenmerken	1.2	Typeaanduiding fabrikant			AM I20p					
	1.3	Aandrijving			Handmatig					
	1.4	Bediening			Hand					
	1.5	Draagvermogen/last	Q	kg	2000					
	1.6	Lastzwaartepuntafstand	c	mm	405				610	
	1.9	Wielbasis	y	mm	835				1245	
Gewichten	2.1	Eigen gewicht		kg	69		65		75	
	2.1.1	Eigen gewicht (incl. accu)		kg	-				75	
Wielen/chassis	3.1	Banden			V-BV	N-BN	V-GV	N-GN	V-BV	N-BN
	3.2	Bandenmaat, voor			Ø 200x50					
	3.3	Bandenmaat, achter			Ø 80x70	Ø 80x65	Ø 80x90		Ø 80x70	Ø 80x65
	3.5	Wielen, aantal voor/achter (x=aangedreven)			2/2					
	3.6	Spoorbreedte, voor	b10	mm	120					
	3.7	Spoorbreedte, achter	b11	mm	520				360	
Afmetingen	4.4	Heffing (h3)	h3	mm	120					
	4.9	Hoogte disselgreep tijdens rijden min./max.	h14	mm	1170					
	4.14	Stahoogte geheven	h12	mm	205					
	4.15	Gedaalde hoogte	h13	mm	85					
	4.19	Totale lengte	l1	mm	1145				1555	
	4.21.1	Totale breedte	b1	mm	680				520	
	4.22	Vorkafmetingen	s/ e/l	mm	51 x 160 x 810				51 x 160 x 1220	
	4.25	Maat over de vorken	b5	mm	680				520	
	4.32	Bodemvrijheid midden wielbasis	m2	mm	34					
	4.34.1	Werkbreedte (pallet 1000 x 1200 dwars)	Ast	mm	1610					
	4.34.2	Werkbreedte (pallet 800x1200 longitudinaal)	Ast	mm	1810				1830	
	4.35	Draaicirkel	Wa	mm	1000				1410	
Prestaties	5.3	Daalsnelheid met/zonder belasting		m/s	0,1 / 0,05					

- Dit typeblad conform VDI-richtlijn 2198 vermeldt alleen de technische waarden van het standaardapparaat. Afwijkende banden, andere hefmasten, extra inrichtingen etc. kunnen resulteren in andere waarden.

Kenmerken	1.2	Typeaanduiding fabrikant			AM I20p						
	1.3	Aandrijving			Handmatig						
	1.4	Bediening			Hand						
	1.5	Draagvermogen/last	Q	kg	2000						
	1.6	Lastzwaartepuntafstand	c	mm	610		570				
	1.9	Wielbasis	y	mm	1245		1165				
Gewichten	2.1	Eigen gewicht		kg	72				69		
	2.1.1	Eigen gewicht (incl. accu)		kg	72		-				
	2.2	Aslast met last voor/achter		-	- / -					636 / 1432	
	2.3	Aslast onbelast voor/achter		-	- / -					21 / 47	
Wielen/chassis	3.1	Banden			V-GV	N-GN	V-BV	N-BN	V-GV	N-GN	
	3.2	Bandenmaat, voor			Ø 200x50						
	3.3	Bandenmaat, achter			Ø 80x90		Ø 80x70	Ø 80x65	Ø 80x90		
	3.5	Wielen, aantal voor/achter (x=aangedreven)			2/2						
	3.6	Spoorbreedte, voor	b10	mm	120						
	3.7	Spoorbreedte, achter	b11	mm	360						
Afmetingen	4.4	Heffing (h3)	h3	mm	120						
	4.9	Hoogte disselgreep tijdens rijden min./max.	h14	mm	1170					1220 / 1170	
	4.14	Stahoogte geheven	h12	mm	205						
	4.15	Gedaalde hoogte	h13	mm	85						
	4.19	Totale lengte	l1	mm	1555		1475				
	4.20	Lengte inclusief vorkrug	l2	mm	-					340	
	4.21.1	Totale breedte	b1	mm	520						
	4.22	Vorkafmetingen	s/ e/l	mm	51 x 160 x 1220		51 x 160 x 1140				
	4.25	Maat over de vorken	b5	mm	520						
	4.32	Bodemvrijheid midden wielbasis	m2	mm	34						
	4.34.1	Werkbreedte (pallet 1000 × 1200 dwars)	Ast	mm	1610						
	4.34.2	Werkbreedte (pallet 800x1200 longitudinaal)	Ast	mm	1830		1810				
	4.35	Draaicirkel	Wa	mm	1410		1330				
Prestaties	5.3	Daalsnelheid met/zonder belasting		m/s	0,1 / 0,05						

- Dit typeblad conform VDI-richtlijn 2198 vermeldt alleen de technische waarden van het standaardapparaat. Afwijkende banden, andere hefmasten, extra inrichtingen etc. kunnen resulteren in andere waarden.

Kenmerken	1.2	Typeaanduiding fabrikant			AM I20p					
	1.3	Aandrijving			Handmatig					
	1.4	Bediening			Hand					
	1.5	Draagvermogen/last	Q	kg	2000					
	1.6	Lastzwaartepuntafstand	c	mm	485				405	
	1.9	Wielbasis	y	mm	995				835	
Gewichten	2.1	Eigen gewicht		kg	66		63			
	2.1.1	Eigen gewicht (incl. accu)		kg	66		63		-	
Wielen/chassis	3.1	Banden			V-BV	N-BN	V-GV	N-GN	V-BV	N-BN
	3.2	Bandenmaat, voor			Ø 200x50					
	3.3	Bandenmaat, achter			Ø 80x70	Ø 80x65	Ø 80x90		Ø 80x70	Ø 80x65
	3.5	Wielen, aantal voor/achter (x=aangedreven)			2/2					
	3.6	Spoorbreedte, voor	b10	mm	120					
	3.7	Spoorbreedte, achter	b11	mm	360				335	
Afmetingen	4.4	Heffing (h3)	h3	mm	120					
	4.9	Hoogte disselgreep tijdens rijden min./max.	h14	mm	1170					
	4.14	Stahoogte geheven	h12	mm	205					
	4.15	Gedaalde hoogte	h13	mm	85					
	4.19	Totale lengte	l1	mm	1305				1145	
	4.21.1	Totale breedte	b1	mm	520					
	4.22	Vorkafmetingen	s/ e/l	mm	51 x 160 x 970				51 x 160 x 810	
	4.25	Maat over de vorken	b5	mm	520					
	4.32	Bodemvrijheid midden wielbasis	m2	mm	34					
	4.34.1	Werkbreedte (pallet 1000 x 1200 dwars)	Ast	mm	1610					
	4.34.2	Werkbreedte (pallet 800x1200 longitudinaal)	Ast	mm	1810					
	4.35	Draaicirkel	Wa	mm	1160				1000	
Prestaties	5.3	Daalsnelheid met/zonder belasting		m/s	0,1 / 0,05					

- Dit typeblad conform VDI-richtlijn 2198 vermeldt alleen de technische waarden van het standaardapparaat. Afwijkende banden, andere hefmasten, extra inrichtingen etc. kunnen resulteren in andere waarden.

Kenmerken	1.2	Typeaanduiding fabrikant			AM I20p		AM I20			
	1.3	Aandrijving			Handmatig					
	1.4	Bediening			Hand					
	1.5	Draagvermogen/last	Q	kg	2000					
	1.6	Lastzwaartepuntafstand	c	mm	405					
	1.9	Wielbasis	y	mm	835					
Gewichten	2.1	Eigen gewicht		kg	59			63		
	2.1.1	Eigen gewicht (incl. accu)		kg	-		59	63		
Wielen/chassis	3.1	Banden			V-GV	N-GN		V-GV	N-BN	V-BV
	3.2	Bandenmaat, voor			Ø 200x50					
	3.3	Bandenmaat, achter			Ø 80x90				Ø 80x65	Ø 80x70
	3.5	Wielen, aantal voor/achter (x=aangedreven)			2/2					
	3.6	Spoorbreedte, voor	b10	mm	120					
	3.7	Spoorbreedte, achter	b11	mm	335	360				
Afmetingen	4.4	Heffing (h3)	h3	mm	120					
	4.9	Hoogte disselgreep tijdens rijden min./max.	h14	mm	1170					
	4.14	Stahoogte geheven	h12	mm	205		200			
	4.15	Gedaalde hoogte	h13	mm	85					
	4.19	Totale lengte	l1	mm	1145					
	4.21.1	Totale breedte	b1	mm	520					
	4.22	Vorkafmetingen	s/ e/l	mm	51 x 160 x 810					
	4.25	Maat over de vorken	b5	mm	520					
	4.32	Bodemvrijheid midden wielbasis	m2	mm	34			38		
	4.34.1	Werkbreedte (pallet 1000 x 1200 dwars)	Ast	mm	1610					
	4.34.2	Werkbreedte (pallet 800x1200 longitudinaal)	Ast	mm	1810					
	4.35	Draaicirkel	Wa	mm	1000					
Prestaties	5.3	Daalsnelheid met/zonder belasting		m/s	0,1 / 0,05					

- Dit typeblad conform VDI-richtlijn 2198 vermeldt alleen de technische waarden van het standaardapparaat. Afwijkende banden, andere hefmasten, extra inrichtingen etc. kunnen resulteren in andere waarden.

Kenmerken	1.2	Typeaanduiding fabrikant			AM I20						
	1.3	Aandrijving			Handmatig						
	1.4	Bediening			Hand						
	1.5	Draagvermogen/last	Q	kg	2000						
	1.6	Lastzwaartepuntafstand	c	mm	485				570		
	1.9	Wielbasis	y	mm	995				1165		
Gewichten	2.1	Eigen gewicht		kg	63		66		69		
	2.1.1	Eigen gewicht (incl. accu)		kg	63		66		69		
	2.2	Aslast met last voor/achter		-	- / -				636 / 1432	- / -	
	2.3	Aslast onbelast voor/achter		-	- / -				21 / 47	- / -	
Wielen/chassis	3.1	Banden			N-GN	V-GV	N-BN	V-BV	N-GN	V-GV	
	3.2	Bandenmaat, voor			Ø 200x50						
	3.3	Bandenmaat, achter			Ø 80x90		Ø 80x65	Ø 80x70	Ø 80x90		
	3.5	Wielen, aantal voor/achter (x=aangedreven)			2/2						
	3.6	Spoorbreedte, voor	b10	mm	120						
	3.7	Spoorbreedte, achter	b11	mm	360						
Afmetingen	4.4	Heffing (h3)	h3	mm	120						
	4.9	Hoogte disselgreep tijdens rijden min./max.	h14	mm	1170						
	4.14	Stahoogte geheven	h12	mm	200						
	4.15	Gedaalde hoogte	h13	mm	85						
	4.19	Totale lengte	l1	mm	1305				1475		
	4.20	Lengte inclusief vorkrug	l2	mm	-				340	-	
	4.21.1	Totale breedte	b1	mm	520						
	4.22	Vorkafmetingen	s/ e/l	mm	51 x 160 x 970				51 x 160 x 1140		
	4.25	Maat over de vorken	b5	mm	520						
	4.32	Bodemvrijheid midden wielbasis	m2	mm	38						
	4.34.1	Werkbreedte (pallet 1000 × 1200 dwars)	Ast	mm	1610						
	4.34.2	Werkbreedte (pallet 800x1200 longitudinaal)	Ast	mm	1810						
	4.35	Draaicirkel	Wa	mm	1160				1330		
Prestaties	5.3	Daalsnelheid met/zonder belasting		m/s	0,1 / 0,05						

- Dit typeblad conform VDI-richtlijn 2198 vermeldt alleen de technische waarden van het standaardapparaat. Afwijkende banden, andere hefmasten, extra inrichtingen etc. kunnen resulteren in andere waarden.

Kenmerken	1.2	Typeaanduiding fabrikant			AM I20						
	1.3	Aandrijving			Handmatig						
	1.4	Bediening			Hand						
	1.5	Draagvermogen/last	Q	kg	2000						
	1.6	Lastzwaartepuntafstand	c	mm	570		610				
	1.9	Wielbasis	y	mm	1165		1245				
Gewichten	2.1	Eigen gewicht		kg	72				75		
	2.1.1	Eigen gewicht (incl. accu)		kg	72				75		
Wielen/chassis	3.1	Banden			N-BN	V-BV	N-GN	V-GV	N-BN	V-BV	
	3.2	Bandenmaat, voor			Ø 200x50						
	3.3	Bandenmaat, achter			Ø 80x65	Ø 80x70	Ø 80x90		Ø 80x65	Ø 80x90	
	3.5	Wielen, aantal voor/achter (x=aangedreven)			2/2						
	3.6	Spoorbreedte, voor	b10	mm	120						
	3.7	Spoorbreedte, achter	b11	mm	360						
Afmetingen	4.4	Heffing (h3)	h3	mm	120						
	4.9	Hoogte disselgreep tijdens rijden min./max.	h14	mm	1170						
	4.14	Stahoogte geheven	h12	mm	200						
	4.15	Gedaalde hoogte	h13	mm	85						
	4.19	Totale lengte	l1	mm	1475		1555				
	4.21.1	Totale breedte	b1	mm	520						
	4.22	Vorkafmetingen	s/ e/l	mm	51 x 160 x 1140		51 x 160 x 1220				
	4.25	Maat over de vorken	b5	mm	520						
	4.32	Bodemvrijheid midden wielbasis	m2	mm	38						
	4.34.1	Werkbreedte (pallet 1000 x 1200 dwars)	Ast	mm	1610						
	4.34.2	Werkbreedte (pallet 800x1200 longitudinaal)	Ast	mm	1810		1830				
	4.35	Draaicirkel	Wa	mm	1330		1410				
Prestaties	5.3	Daalsnelheid met/zonder belasting		m/s	0,1 / 0,05						

- Dit typeblad conform VDI-richtlijn 2198 vermeldt alleen de technische waarden van het standaardapparaat. Afwijkende banden, andere hefmasten, extra inrichtingen etc. kunnen resulteren in andere waarden.

Kenmerken	1.2	Typeaanduiding fabrikant			AM I20						
	1.3	Aandrijving			Handmatig						
	1.4	Bediening			Hand						
	1.5	Draagvermogen/last	Q	kg	2000						
	1.6	Lastzwaartepuntafstand	c	mm	405				485		
	1.9	Wielbasis	y	mm	835				995		
Gewichten	2.1	Eigen gewicht		kg	65		69				
	2.1.1	Eigen gewicht (incl. accu)		kg	65		69				
Wielen/chassis	3.1	Banden			N-GN	V-GV	V-BV	N-BN	N-GN	V-GV	
	3.2	Bandenmaat, voor			Ø 200x50						
	3.3	Bandenmaat, achter			Ø 80x90		Ø 80x70	Ø 80x65	Ø 80x90		
	3.5	Wielen, aantal voor/achter (x=aangedreven)			2/2						
	3.6	Spoorbreedte, voor	b10	mm	120						
	3.7	Spoorbreedte, achter	b11	mm	520						
Afmetingen	4.4	Heffing (h3)	h3	mm	120						
	4.9	Hoogte disselgreep tijdens rijden min./max.	h14	mm	1170						
	4.14	Stahoogte geheven	h12	mm	200						
	4.15	Gedaalde hoogte	h13	mm	85						
	4.19	Totale lengte	l1	mm	1145				1305		
	4.21.1	Totale breedte	b1	mm	680						
	4.22	Vorkafmetingen	s/ e/l	mm	51 x 160 x 810				51 x 160 x 970		
	4.25	Maat over de vorken	b5	mm	680						
	4.32	Bodemvrijheid midden wielbasis	m2	mm	38						
	4.34.1	Werkbreedte (pallet 1000 x 1200 dwars)	Ast	mm	1610						
	4.34.2	Werkbreedte (pallet 800x1200 longitudinaal)	Ast	mm	1810						
	4.35	Draaicirkel	Wa	mm	1000				1160		
Prestaties	5.3	Daalsnelheid met/zonder belasting		m/s	0,1 / 0,05						

- Dit typeblad conform VDI-richtlijn 2198 vermeldt alleen de technische waarden van het standaardapparaat. Afwijkende banden, andere hefmasten, extra inrichtingen etc. kunnen resulteren in andere waarden.

Kenmerken	1.2	Typeaanduiding fabrikant			AM I20					
	1.3	Aandrijving			Handmatig					
	1.4	Bediening			Hand					
	1.5	Draagvermogen/last	Q	kg	2000					
	1.6	Lastzwaartepuntafstand	c	mm	485		570			
	1.9	Wielbasis	y	mm	995		1165			
Gewichten	2.1	Eigen gewicht		kg	72		75		78	
	2.1.1	Eigen gewicht (incl. accu)		kg	72		75		78	
Wielen/chassis	3.1	Banden			N-BN	V-BV	N-GN	V-GV	N-BN	V-BV
	3.2	Bandenmaat, voor			Ø 200x50					
	3.3	Bandenmaat, achter			Ø 80x65	Ø 80x70	Ø 80x90		Ø 80x65	Ø 80x70
	3.5	Wielen, aantal voor/achter (x=aangedreven)			2/2					
	3.6	Spoorbreedte, voor	b10	mm	120					
	3.7	Spoorbreedte, achter	b11	mm	520					
Afmetingen	4.4	Heffing (h3)	h3	mm	120					
	4.9	Hoogte disselgreep tijdens rijden min./max.	h14	mm	1170					
	4.14	Stahoogte geheven	h12	mm	200					
	4.15	Gedaalde hoogte	h13	mm	85					
	4.19	Totale lengte	l1	mm	1305		1475			
	4.21.1	Totale breedte	b1	mm	680					
	4.22	Vorkafmetingen	s/ e/l	mm	51 x 160 x 970		51 x 160 x 1140			
	4.25	Maat over de vorken	b5	mm	680					
	4.32	Bodemvrijheid midden wielbasis	m2	mm	38					
	4.34.1	Werkbreedte (pallet 1000 x 1200 dwars)	Ast	mm	1610					
	4.34.2	Werkbreedte (pallet 800x1200 longitudinaal)	Ast	mm	1810					
	4.35	Draaicirkel	Wa	mm	1160		1330			
Prestaties	5.3	Daalsnelheid met/zonder belasting		m/s	0,1 / 0,05					

- Dit typeblad conform VDI-richtlijn 2198 vermeldt alleen de technische waarden van het standaardapparaat. Afwijkende banden, andere hefmasten, extra inrichtingen etc. kunnen resulteren in andere waarden.

Kenmerken	1.2	Typeaanduiding fabrikant			AM I20			
	1.3	Aandrijving			Handmatig			
	1.4	Bediening			Hand			
	1.5	Draagvermogen/last	Q	kg	2000			
	1.6	Lastzwaartepuntafstand	c	mm	610			
	1.9	Wielbasis	y	mm	1245			
Gewichten	2.1	Eigen gewicht		kg	78			81
	2.1.1	Eigen gewicht (incl. accu)		kg	78			81
Wielen/chassis	3.1	Banden			N-GN	V-GV	V-BV	N-BN
	3.2	Bandenmaat, voor			Ø 200x50			
	3.3	Bandenmaat, achter			Ø 80x90			Ø 80x65
	3.5	Wielen, aantal voor/achter (x=aangedreven)			2/2			
	3.6	Spoorbreedte, voor	b10	mm	120			
	3.7	Spoorbreedte, achter	b11	mm	520			
Afmetingen	4.4	Heffing (h3)	h3	mm	120			
	4.9	Hoogte disselgreep tijdens rijden min./max.	h14	mm	1170			
	4.14	Stahoogte geheven	h12	mm	200			
	4.15	Gedaalde hoogte	h13	mm	85			
	4.19	Totale lengte	l1	mm	1555			
	4.21.1	Totale breedte	b1	mm	680			
	4.22	Vorkafmetingen	s/e/l	mm	51 x 160 x 1220			
	4.25	Maat over de vorken	b5	mm	680			
	4.32	Bodemvrijheid midden wielbasis	m2	mm	38			
	4.34.1	Werkbreedte (pallet 1000 x 1200 dwars)	Ast	mm	1610			
	4.34.2	Werkbreedte (pallet 800x1200 longitudinaal)	Ast	mm	1830			
	4.35	Draaicirkel	Wa	mm	1410			
Prestaties	5.3	Daalsnelheid met/zonder belasting		m/s	0,1 / 0,05			

- Dit typeblad conform VDI-richtlijn 2198 vermeldt alleen de technische waarden van het standaardapparaat. Afwijkende banden, andere hefmasten, extra inrichtingen etc. kunnen resulteren in andere waarden.

Jungheinrich SA

Researchpark Haasrode 1105
Esperantolaan 1
3001 Leuven (Heverlee)
Tél. 016 398711
info@jungheinrich.be

www.jungheinrich.be

De Duitse productie-eenheden in Norderstedt, Moosburg en Landsberg en het onderdelencentrum in Kaltenkirchen zijn gecertificeerd.

ISO 9001
ISO 14001

Jungheinrich intern transport materieel voldoet aan de Europese veiligheidsvoorschriften.

CE

JUNGHEINRICH