Handpalletwagen met weegschaal

AMW 22 / 22p

Hefhoogte: 122 mm / Capaciteit: 2200 kg

JUNGHEINRICH

AMW 22 / 22p

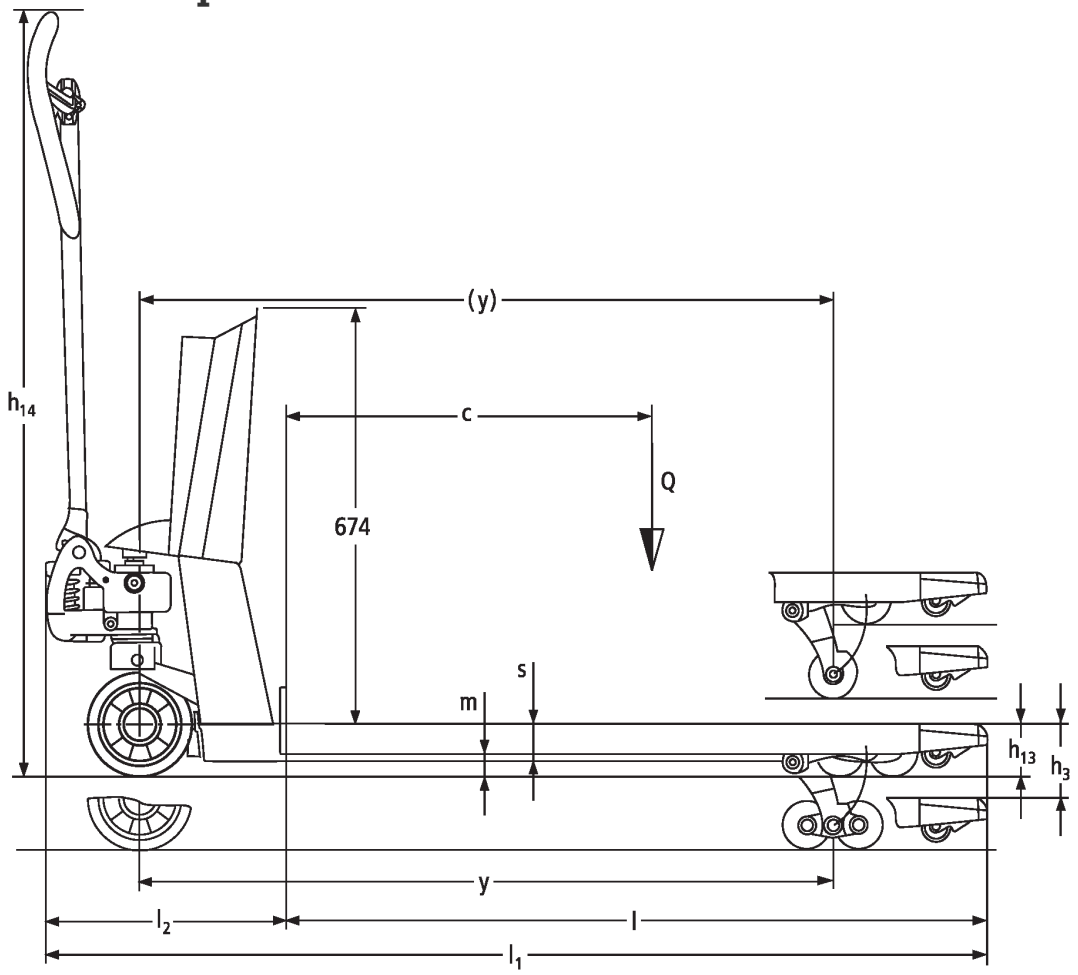
(y)
c
Q
674
h_{14}
s
m
h_{13}
h_3
y
l_2
l
l_1

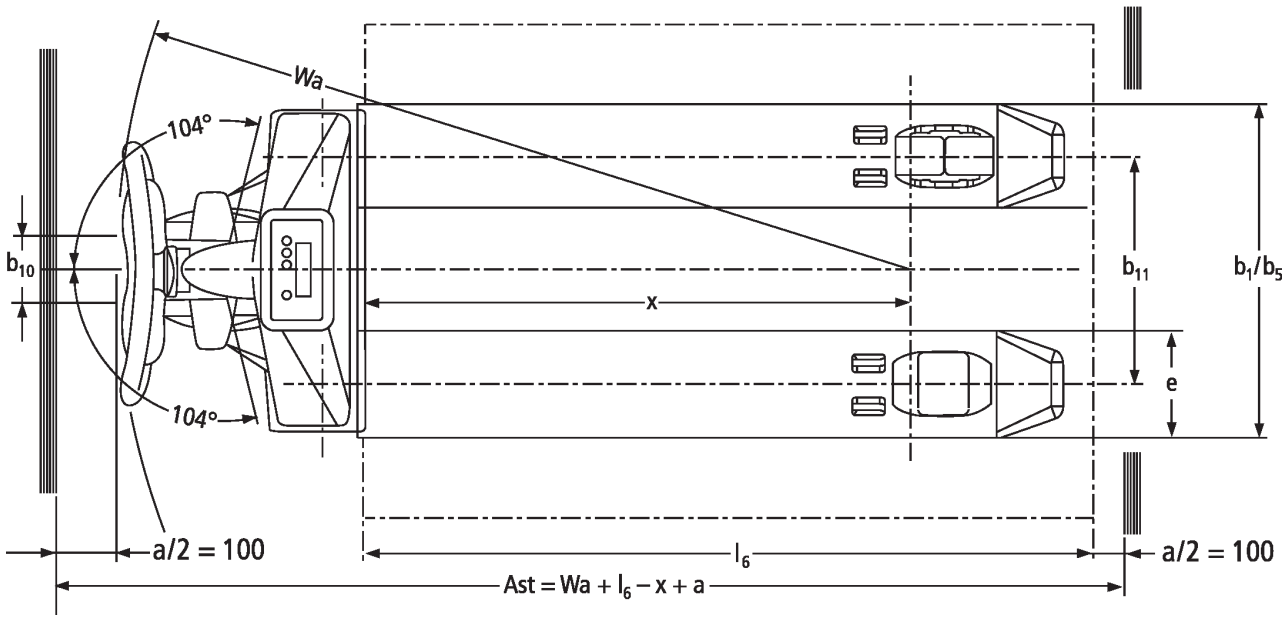
Wa
104°
104°
b_{10}
x
b_{11}
b_1/b_5
e
a/2 = 100
l_6
a/2 = 100
Ast = Wa + l_6 − x + a

VDI-tabel

Kenmerken	1.2	Typeaanduiding fabrikant			AMW 22				AMW 22p				
	1.3	Aandrijving			Handmatig								
	1.4	Bediening			Handmatig								
	1.5	Capaciteit/last	Q	kg	2200								
	1.6	Lastzwaartepuntafstand	c	mm	600								
	1.9	Wielbasis	y	mm	1110								
Gewichten	2.1	Eigen gewicht		kg	99				102				
	2.2	Aslast met last voor/achter		kg	578 / 1721								
	2.3	Aslast onbelast voor/achter		kg	61 / 38								
Wielen/chassis	3.1	Banden			C-BV	V-GV	C-GV	V-BV	C-GV	C-BV	V-GV	V-BV	
	3.2	Bandenmaat, voor			Ø 170x50	Ø 170 x 50		Ø 170x50	Ø 170 x 50	Ø 170x50	Ø 170 x 50	Ø 170x50	
	3.3	Bandenmaat, achter			Ø 82x96	Ø 82 x 96		Ø 82x96	Ø 82 x 96	Ø 82x96	Ø 82 x 96	Ø 82x96	
	3.5	Wielen, aantal voor/achter (x = aangedreven)			2/2								
	3.6	Spoorbreedte, voor	b10	mm	109								
	3.7	Spoorbreedte, achter	b11	mm	370								
Afmetingen	4.4	Heffing (h3)	h3	mm	122								
	4.9	Hoogte disselgreep tijdens rijden min./max.	h14	mm	1234								
	4.15	Gedaalde hoogte	h13	mm	86								
	4.19	Totale lengte	l1	mm	1546								
	4.20	Lengte inclusief vorkrug	l2	mm	396								
	4.21.1	Totale breedte	b1	mm	540								
	4.22	Vorkafmetingen	s/ e/l	mm	62 x 170 x 1150								
	4.25	Maat over de vorken	b5	mm	540								
	4.32	Bodemvrijheid midden wielbasis	m2	mm	24								
	4.34.1	Werkbreedte (pallet 1000 × 1200 dwars)	Ast	mm	1763								
	4.34.2	Werkbreedte (pallet 800x1200 longitudinaal)	Ast	mm	1813								
	4.35	Draaicirkel	Wa	mm	1303								
Prestaties	5.3	Daalsnelheid met last/onbelast		m/s	0,09 / 0,02								

E-motor/elektronica	6.4	Accuspanning/nominaal vermogen	V	1,5	12 / 1,2	1,5	12 / 1,2

- Dit typeblad volgens VDI-richtlijn 2198 noemt alleen de technische waarden van de standaardmachine. Afwijkende banden, andere hefmasten, extra systemen etc. kunnen resulteren in andere waarden.

De Duitse fabrieken in Norderstedt, Moosburg en Landsberg zijn gecertificeerd, evenals ons onderdelenmagazijn in Kaltenkirchen.

ISO 9001
ISO 14001

Jungheinrich intern transport materieel voldoet aan de Europese veiligheidsvoorschriften.

CE

JUNGHEINRICH