Pallyftare
AM 20

Lyfthöjd: 85-205 mm / Lastkapacitet: 2000 kg

JUNGHEINRICH

AM 20

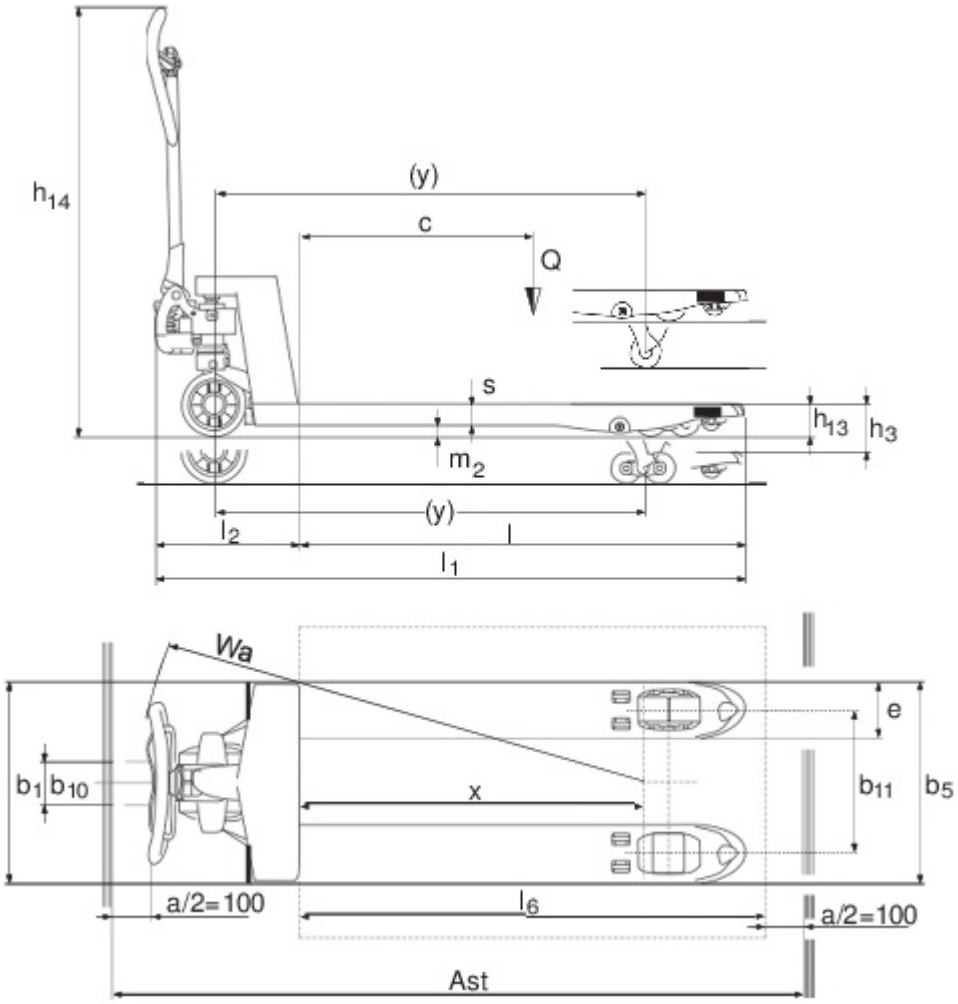

VDI bord

Specifikation	1.2	Tillverkarens typbeteckning			AM 20						
	1.3	Drivning			Manuell						
	1.4	Manövrering			Manuell						
	1.5	Kapacitet / belastning	Q	kg	2000						
	1.6	Tyngdpunktsavstånd	c	mm	600						
	1.9	Hjulbas	y	mm	1120						
Vikter	2.1	Egenvikt		kg	70	71	70	71	70	71	
	2.2	Axelbelastning med last fram/bak		kg	549 / 1521						
	2.3	Axelbelastning utan last fram/bak		kg	46 / 24						
Hjul/chassi	3.1	Däck			C-GV	C-BV	V-GV	V-BV	N-GN	N-BN	
	3.2	Däckstorlek, fram			Ø 200 x 50						
	3.3	Däckstorlek, bak			Ø 82 x 93	Ø 82 x 70	Ø 82 x 93	Ø 82 x 70	Ø 82 x 93	Ø 82 x 70	
	3.5	Hjul, nummer fram / bak (x = driven)			2/2	2/4	2/2	2/4	2/2	2/4	
	3.6	Spårvidd, fram	b10	mm	130						
	3.7	Spårvidd, bak	b11	mm	380						
Grundmått	4.4	Stroke (h3)	h3	mm	115						
	4.9	Styrarmens höjd i körläge min./max.	h14	mm	355 / 1230						
	4.14	Ståhöjd i upphöjt läge	h12	mm	200						
	4.15	Höjd i sänkt läge	h13	mm	85						
	4.19	Total längd	l1	mm	1540						
	4.20	Längd inklusive gaffelrygg	l2	mm	390						
	4.21.1	Total bredd	b1	mm	540						
	4.22	Gaffeldimensioner	s/ e/l	mm	48 x 160 x 1150						
	4.25	Mått över gafflarna	b5	mm	540						
	4.32	Markfrigång mitten av hjulbasen	m2	mm	37						
	4.34.1	Arbetsbredd (pall 1000 × 1200 tvärs)	Ast	mm	1743						
	4.34.2	Arbetsbredd (pall 800x1200 längsgående)	Ast	mm	1793						
	4.35	Vändradie	Wa	mm	1275						
Prestanda	5.3	Sänkhastighet med/utan last		m/s	0,1 / 0,06						

- Detta typblad är enligt VDI-riktlinje 2198 och anger endast de tekniska värdena för standardtrucken. Avvikande däcktyper, andra stativ, tillsatsaggregat osv. kan ge andra värden.

Jungheinrich Svenska AB

Huvudkontor:
Starrvägen 16
232 61 ARLÖV
Telefon 040 - 690 46 00
Telefax 040 - 690 46 99
kundkontakt@jungheinrich.se

www.jungheinrich.se

I Tyskland är truckfabrikerna i Norderstedt, Moosburg och Landsberg samt vårt reservdelscenter i Kaltenrikirchen certifierade.

ISO 9001
ISO 14001

Jungheinrichs truckar uppfyller de europeiska säkerhetskraven.

CE

JUNGHEINRICH