Elektrické ťahače

EZS 7280

ťažná sila: 28000 kg

LI-ION technology

JUNGHEINRICH

EZS 7280

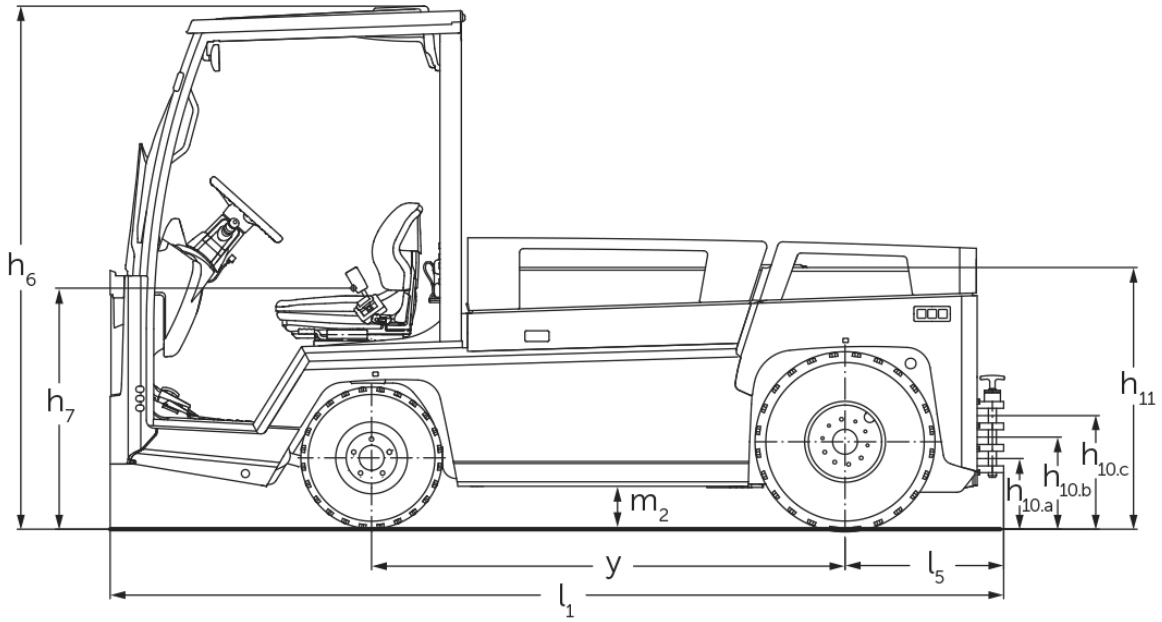

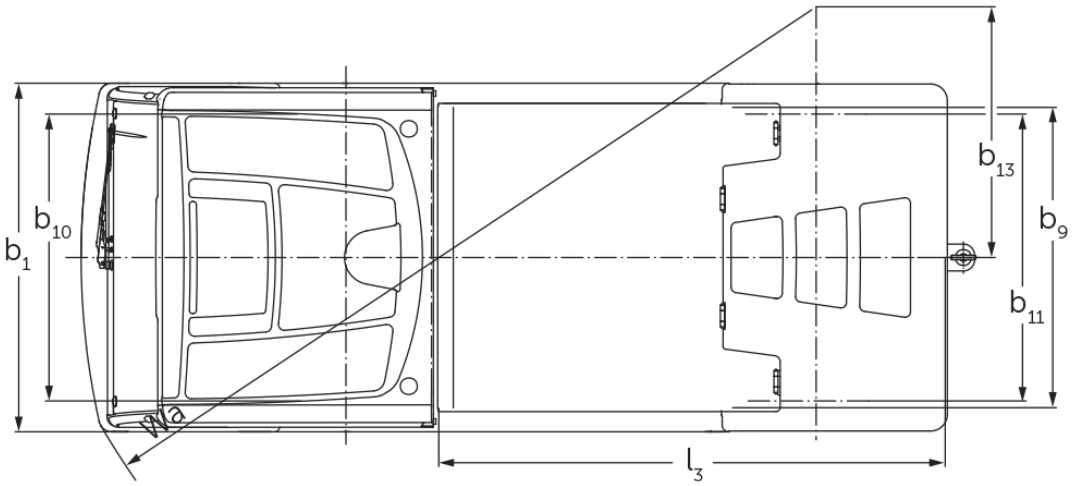

Prehľad výkonu

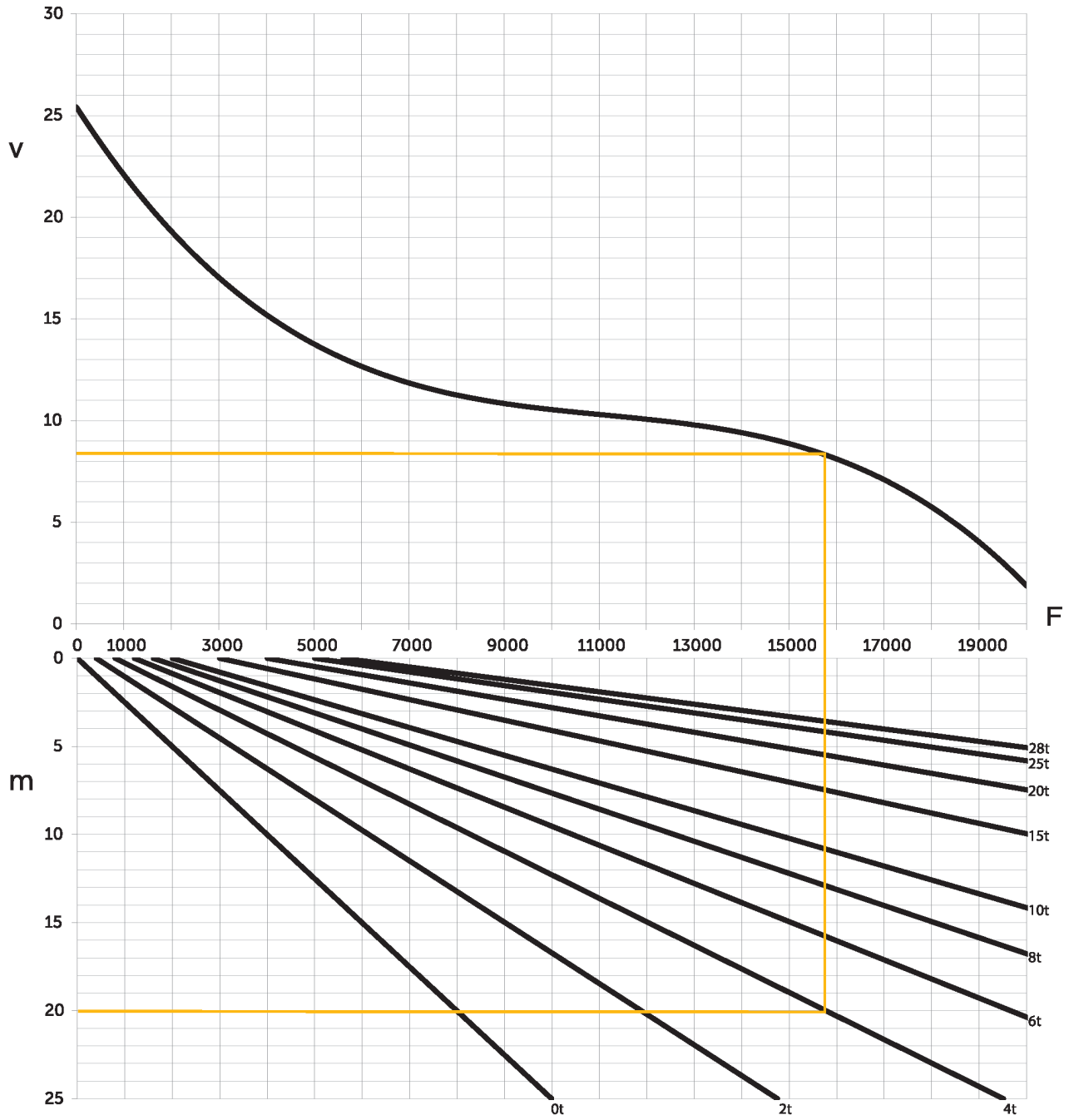

v=rýchlosť [km/h], m=stúpanie [%], F=ťažná sila [N]

Tabuľka VDI

Označenie	1.2	Typová značka výrobcu			EZS 7280	EZS 7280 XL
	1.3	Pohon			Elektrický	
	1.4	Obsluha			Sedadlo	
	1.5.3	ťažná sila	Q	kg	28000	
	1.7	Menovitá ťažná sila		N	5600	
	1.9	Rázvor kolies	y	mm	1465	1755
Hmotnosti	2.1.1	Vlastná hmotnosť (vrát. batérie)		kg	4088	4796
	2.3	Zaťaženie nápravy bez bremena vpredu/vzadu		kg	2100 / 1988	2446 / 2350
Kolesá/podvozok	3.1	Pneumatiky			Vzduch	
	3.2	Veľkosť pneumatík, vpredu			6.00 R9	
	3.3	Rozmery pneumatík, vzadu			7.00 R12	
	3.5	Kolesá, počet vpredu/vzadu (x = poháňané)			2 / 2 x	
	3.6	Rozchod kolies, vpredu	b10	mm	1070	
	3.7	Rozchod kolies, vzadu	b11	mm	1070	
Základné rozmery	4.7	Výška ochrannej strechy (kabíny)	h6	mm	1970	
	4.8	Výška v sede/v stoji	h7	mm	880	
	4.12	Výška spojky	h10	mm	240	
	4.12.1	2. Výška spojky		mm	320	
	4.12.2	3. Výška spojky		mm	400	
	4.13	Ložná výška bez bremena		mm	1000	
	4.16	Dĺžka ložnej plochy	l3	mm	1536	1826
	4.17	Dĺžka ložnej plochy nad zadnou nápravou		mm	610	
	4.18	Šírka ložnej plochy	b9	mm	1090	
	4.19	Celková dĺžka	l1	mm	3045	3335
	4.21.1	Celková šírka	b1	mm	1300	
	4.32	Svetlá výška v strede rázvoru kolies	m2	mm	150	
	4.35	Polomer otáčania	Wa	mm	2847	3178
	4.36	Najmenšia vzdialenosť bodu otáčania	b13	mm	935	1095
Výkonové údaje	5.1	Rýchlosť jazdy s bremenom/bez bremena		km/h	12 / 25	
	5.1.1	Rýchlosť cúvania s/bez nákladu		km/h	10 / 10	
	5.5	Ťažná sila s bremenom		N	5600	
	5.6	Max. ťažná sila s bremenom/bez bremena		N	19000 / 19000	
	5.10	Prevádzková brzda			hydraulická/elektrická	

El. motor/elektronika	6.1	Motor pojazdu, výkon S2 60 min.	kW	20	
	6.4	Napätie batérie/menovitá kapacita	V / Ah	80 / 620	80 / 930
	6.5	Hmotnosť batérie	kg	1560	2180
	6.6	Spotreba energie podľa cyklu VDI	kWh/h	0	
Iné	8.1	Druh riadenia jazdy		Trojfázová technika	
	10.7	Schalldruckpegel nach EN12053	dB (A)	60	

- Tento typový list podľa smernice VDI 2198 uvádza len technické hodnoty pre štandardné zariadenie. V prípade iných pneumatík, iných zdvíhacích zariadení, prídavných zariadení atď. môžu vzniknúť iné hodnoty

- č. VDI 4.12: Hodnota výšky spojky platí pre trojitú spojku.
- č. VDI 4.19: Údaj o celkovej dĺžke zahŕňa trojitú spojku.
- č. VDI 5.1: Pri zaťažení ťahača 25 t predstavuje rýchlosť jazdy 13 km/h.
- č. VDI 10.7: Údaj platí pri deaktivovanej ventilácii/kúrení.

Jungheinrich spol. s r. o.

Diaľničná cesta 17
SK-903 01 Senec
Tel. +420 2 49205811
Fax +420 2 49205812
info@jungheinrich.sk

www.jungheinrich.sk

Nemecké výrobné závody v Norderstedte, Moosburgu a Landsbergu sú certifikované, rovnako ako naše centrum originálnych dielov v Kaltenkirchene.

ISO 9001
ISO 14001

Manipulačná technika Jungheinrich zodpovedá európskym bezpečnostným požiadavkám.

CE

JUNGHEINRICH