# Manuel transpalet

## AM l20 / l20p

Kaldırma yüksekliği: 120 mm / Yük kapasitesi: 2000 kg

JUNGHEINRICH

# AM l20 / l20p

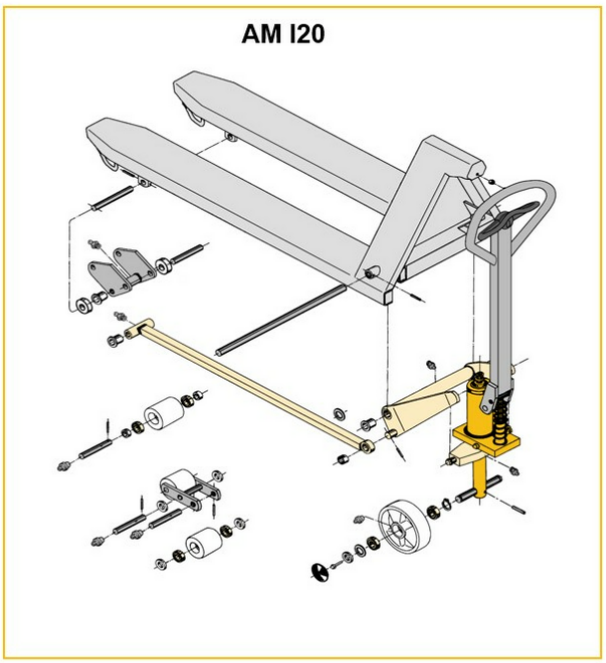


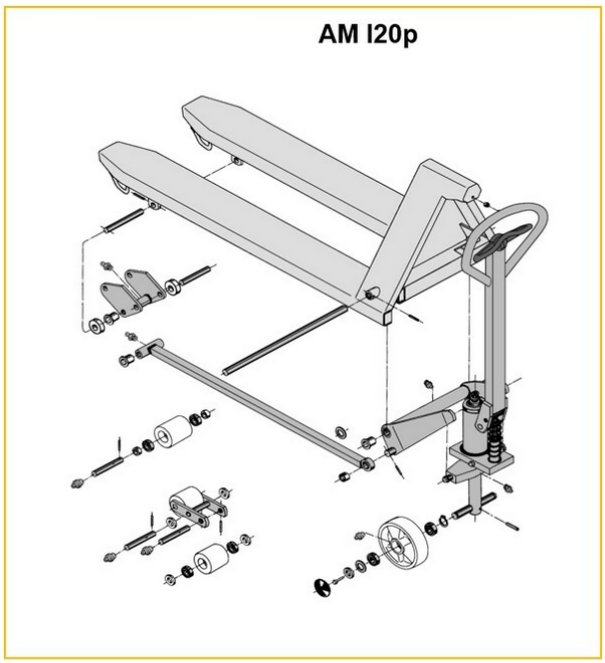


| | |
|---|---|
| Inox AISI 316 (V4A) | Feuerverzinkt |
| Inox AISI 303/304 (V2A) | Verzinkt und gelb chromatiert |

AM l20p

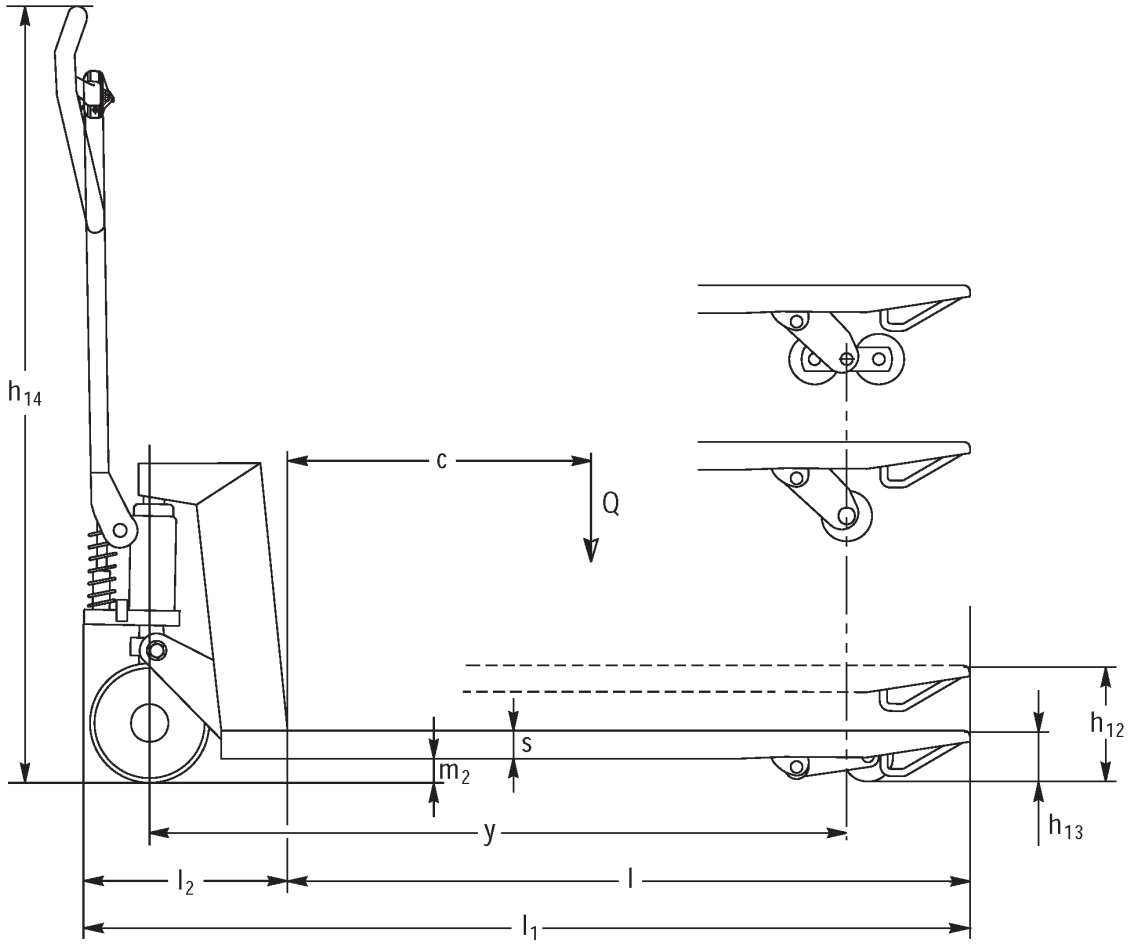
h14
c
Q
s
m2
h12
h13
y
l2
l
l1

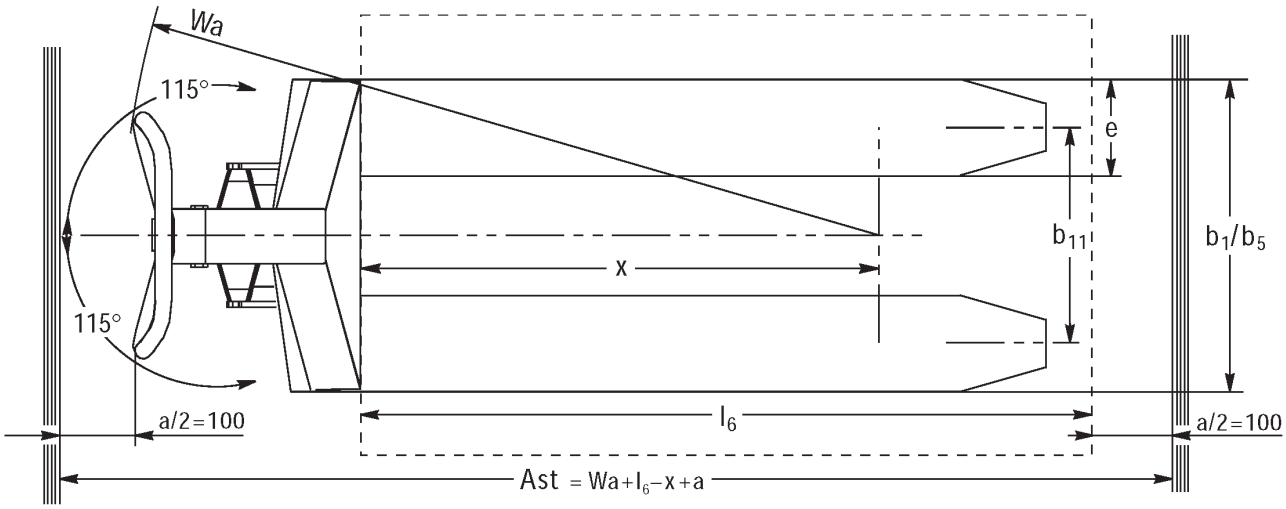
Wa
115°
115°
e
b11
b1/b5
x
l6
a/2=100
a/2=100
Ast = Wa+l6−x+a

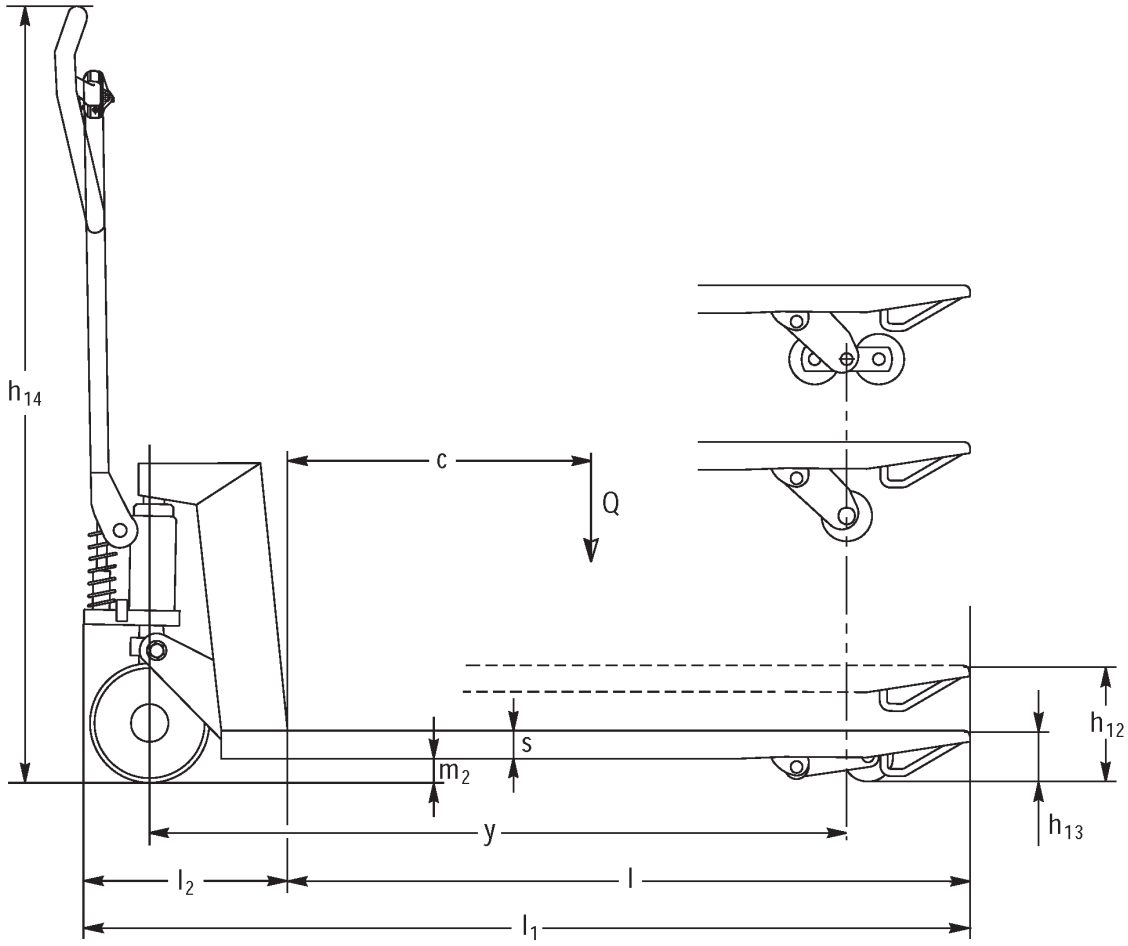
h14
c
Q
s
m2
h12
h13
y
l2
l
l1

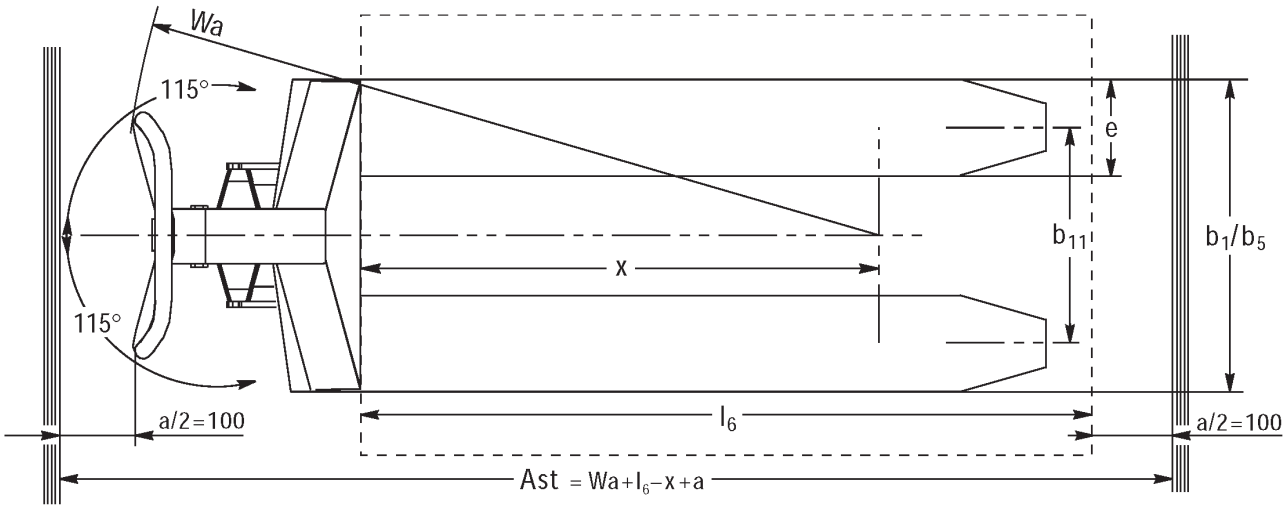
Wa
115°
115°
e
b11
b1/b5
x
l6
a/2=100
a/2=100
Ast = Wa+l6−x+a

# VDI tablosu

| | | | | | | | | | | | | |
|---|---|---|---|---|---|---|---|---|---|---|---|---|
| İşaret | 1.2 | Üreticinin tip tanımlaması | | | AM I20p | | | | | | | |
| | 1.3 | Tahrik | | | Manuel | | | | | | | |
| | 1.4 | Kullanım | | | Manuel | | | | | | | |
| | 1.5 | Kapasite / yük | Q | kg | 2000 | | | | | | | |
| | 1.6 | Yük merkezi | c | mm | 610 | | | | 570 | | | |
| | 1.9 | Dingil mesafesi | y | mm | 1245 | | | | 1165 | | | |
| Ağırlıklar | 2.1 | Net Ağırlık | | kg | 81 | | 78 | | | | 75 | |
| | 2.1.1 | Ölü ağırlık (pil dahil) | | kg | 81 | | 78 | | - | | | |
| Tekerlekler / Süspansiyon | 3.1 | Lastikler | | | V-BV | N-BN | V-GV | N-GN | V-BV | N-BN | C-GV | N-GN |
| | 3.2 | Lastik ölçüsü, ön | | | Ø 200x50 | | | | | | | |
| | 3.3 | Lastik ölçüsü, arka | | | Ø 80x70 | Ø 80x65 | Ø 80x90 | | Ø 80x70 | Ø 80x65 | Ø 80x90 | |
| | 3.5 | Ön/arka teker adeti (x = tahrikli) | | | 2/2 | | | | | | | |
| | 3.6 | Dingil mesafesi, ön | b10 | mm | 120 | | | | | | | |
| | 3.7 | Dingil mesafesi, arka | b11 | mm | 520 | | | | | | | |
| Sürüş tahriki/kaldırma düzeneği | 4.4 | Kaldırma yüksekliği (h3) | h3 | mm | 120 | | | | | | | |
| | 4.9 | Yaya kumandası yüksekliği sürüş konumunda min./maks. | h14 | mm | 1170 | | | | | | | |
| | 4.14 | Yükseltilmiş durma yüksekliği | h12 | mm | 205 | | | | | | | |
| | 4.15 | İndirilmiş yükseklik | h13 | mm | 85 | | | | | | | |
| | 4.19 | Toplam uzunluk | l1 | mm | 1555 | | | | 1475 | | | |
| | 4.21.1 | Toplam genişlik | b1 | mm | 680 | | | | | | | |
| | 4.22 | Çatal ölçüleri | s/e/l | mm | 51 x 160 x 1220 | | | | 51 x 160 x 1140 | | | |
| | 4.25 | Çatalların dıştan dışa genişliği | b5 | mm | 680 | | | | | | | |
| | 4.32 | Merkezi dingilin yerden yüksekliği | m2 | mm | 34 | | | | | | | |
| | 4.34.1 | Çalışma koridoru genişliği (1000 x 1200 yatay palet) | Ast | mm | 1610 | | | | | | | |
| | 4.34.2 | Çalışma koridoru genişliği (800x1200 dikey palet) | Ast | mm | 1830 | | | | 1810 | | | |
| | 4.35 | Dönüş yarıçapı | Wa | mm | 1410 | | | | 1330 | | | |
| Performans verileri | 5.3 | Yüklü/yüksüz indirme hızı | | m/s | 0,1 / 0,05 | | | | | | | |

- VDI 2198 uyarınca bu teknik doküman sadece standart cihazın teknik değerlerini belirtir. Farklı lastikler, asansörler, ek donanımlar vs. başka değerler oluşturabilir.

| | | | | | | | | | | | | | |
|---|---|---|---|---|---|---|---|---|---|---|---|---|---|
| İşaret | 1.2 | Üreticinin tip tanımlaması | | | AM I20p | | | | | | | | |
| | 1.3 | Tahrik | | | Manuel | | | | | | | | |
| | 1.4 | Kullanım | | | Manuel | | | | | | | | |
| | 1.5 | Kapasite / yük | Q | kg | 2000 | | | | | | | | |
| | 1.6 | Yük merkezi | c | mm | 485 | | | | 405 | | | | |
| | 1.9 | Dingil mesafesi | y | mm | 995 | | | | 835 | | | | |
| Ağırlıklar | 2.1 | Net Ağırlık | | kg | 72 | | 69 | | | | 65 | | |
| | 2.1.1 | Ölü ağırlık (pil dahil) | | kg | 72 | | 69 | 66 | - | | | | |
| Tekerlekler / Süspansiyon | 3.1 | Lastikler | | | V-BV | N-BN | V-GV | N-GN | V-BV | N-BN | V-GV | N-GN | |
| | 3.2 | Lastik ölçüsü, ön | | | Ø 200x50 | | | | | | | | |
| | 3.3 | Lastik ölçüsü, arka | | | Ø 80x70 | Ø 80x65 | Ø 80x90 | | Ø 80x70 | Ø 80x65 | Ø 80x90 | | |
| | 3.5 | Ön/arka teker adeti (x = tahrikli) | | | 2/2 | | | | | | | | |
| | 3.6 | Dingil mesafesi, ön | b10 | mm | 120 | | | | | | | | |
| | 3.7 | Dingil mesafesi, arka | b11 | mm | 520 | | | | | | | | |
| Sürüş tahriki/kaldırma düzeneği | 4.4 | Kaldırma yüksekliği (h3) | h3 | mm | 120 | | | | | | | | |
| | 4.9 | Yaya kumandası yüksekliği sürüş konumunda min./maks. | h14 | mm | 1170 | | | | | | | | |
| | 4.14 | Yükseltilmiş durma yüksekliği | h12 | mm | 205 | | | | | | | | |
| | 4.15 | İndirilmiş yükseklik | h13 | mm | 85 | | | | | | | | |
| | 4.19 | Toplam uzunluk | l1 | mm | 1305 | | | | 1145 | | | | |
| | 4.21.1 | Toplam genişlik | b1 | mm | 680 | | | | | | | | |
| | 4.22 | Çatal ölçüleri | s/e/l | mm | 51 x 160 x 970 | | | | 51 x 160 x 810 | | | | |
| | 4.25 | Çatalların dıştan dışa genişliği | b5 | mm | 680 | | | | | | | | |
| | 4.32 | Merkezi dingilin yerden yüksekliği | m2 | mm | 34 | | | | | | | | |
| | 4.34.1 | Çalışma koridoru genişliği (1000 x 1200 yatay palet) | Ast | mm | 1610 | | | | | | | | |
| | 4.34.2 | Çalışma koridoru genişliği (800x1200 dikey palet) | Ast | mm | 1810 | | | | | | | | |
| | 4.35 | Dönüş yarıçapı | Wa | mm | 1160 | | | | 1000 | | | | |
| Performans verileri | 5.3 | Yüklü/yüksüz indirme hızı | | m/s | 0,1 / 0,05 | | | | | | | | |

- VDI 2198 uyarınca bu teknik doküman sadece standart cihazın teknik değerlerini belirtir. Farklı lastikler, asansörler, ek donanımlar vs. başka değerler oluşturabilir.

| | | | | | | | | | | | | |
|---|---|---|---|---|---|---|---|---|---|---|---|---|
| İşaret | 1.2 | Üreticinin tip tanımlaması | | | AM I20p | | | | | | | |
| | 1.3 | Tahrik | | | Manuel | | | | | | | |
| | 1.4 | Kullanım | | | Manuel | | | | | | | |
| | 1.5 | Kapasite / yük | Q | kg | 2000 | | | | | | | |
| | 1.6 | Yük merkezi | c | mm | 610 | | | | 570 | | | |
| | 1.9 | Dingil mesafesi | y | mm | 1245 | | | | 1165 | | | |
| Ağırlıklar | 2.1 | Net Ağırlık | | kg | 75 | | 72 | | | | 69 | |
| | 2.1.1 | Ölü ağırlık (pil dahil) | | kg | 75 | | 72 | | - | | | |
| | 2.2 | Yük ileride/geride aks yükü | | - | - / - | | | | | | | 636 / 1432 |
| | 2.3 | İleri/geri konumda aks yükü - yüksüz | | - | - / - | | | | | | | 21 / 47 |
| Tekerlekler / Süspansiyon | 3.1 | Lastikler | | | V-BV | N-BN | V-GV | N-GN | V-BV | N-BN | V-GV | N-GN |
| | 3.2 | Lastik ölçüsü, ön | | | Ø 200x50 | | | | | | | |
| | 3.3 | Lastik ölçüsü, arka | | | Ø 80x70 | Ø 80x65 | Ø 80x90 | | Ø 80x70 | Ø 80x65 | Ø 80x90 | |
| | 3.5 | Ön/arka teker adeti (x = tahrikli) | | | 2/2 | | | | | | | |
| | 3.6 | Dingil mesafesi, ön | b10 | mm | 120 | | | | | | | |
| | 3.7 | Dingil mesafesi, arka | b11 | mm | 360 | | | | | | | |
| Sürüş tahriki/kaldırma düzeneği | 4.4 | Kaldırma yüksekliği (h3) | h3 | mm | 120 | | | | | | | |
| | 4.9 | Yaya kumandası yüksekliği sürüş konumunda min./maks. | h14 | mm | 1170 | | | | | | | 1220 / 1170 |
| | 4.14 | Yükseltilmiş durma yüksekliği | h12 | mm | 205 | | | | | | | |
| | 4.15 | İndirilmiş yükseklik | h13 | mm | 85 | | | | | | | |
| | 4.19 | Toplam uzunluk | l1 | mm | 1555 | | | | 1475 | | | |
| | 4.20 | Çatal sırtı dahil uzunluk | l2 | mm | - | | | | | | | 340 |
| | 4.21.1 | Toplam genişlik | b1 | mm | 520 | | | | | | | |
| | 4.22 | Çatal ölçüleri | s/ e/l | mm | 51 x 160 x 1220 | | | | 51 x 160 x 1140 | | | |
| | 4.25 | Çatalların dıştan dışa genişliği | b5 | mm | 520 | | | | | | | |
| | 4.32 | Merkezi dingilin yerden yüksekliği | m2 | mm | 34 | | | | | | | |
| | 4.34.1 | Çalışma koridoru genişliği (1000 x 1200 yatay palet) | Ast | mm | 1610 | | | | | | | |
| | 4.34.2 | Çalışma koridoru genişliği (800x1200 dikey palet) | Ast | mm | 1830 | | | | 1810 | | | |
| | 4.35 | Dönüş yarıçapı | Wa | mm | 1410 | | | | 1330 | | | |
| Performans verileri | 5.3 | Yüklü/yüksüz indirme hızı | | m/s | 0,1 / 0,05 | | | | | | | |

- VDI 2198 uyarınca bu teknik doküman sadece standart cihazın teknik değerlerini belirtir. Farklı lastikler, asansörler, ek donanımlar vs. başka değerler oluşturabilir.

| | | | | | | | | | | | | |
|---|---|---|---|---|---|---|---|---|---|---|---|---|
| İşaret | 1.2 | Üreticinin tip tanımlaması | | | AM I20p | | | | | | | |
| | 1.3 | Tahrik | | | Manuel | | | | | | | |
| | 1.4 | Kullanım | | | Manuel | | | | | | | |
| | 1.5 | Kapasite / yük | Q | kg | 2000 | | | | | | | |
| | 1.6 | Yük merkezi | c | mm | 485 | | | | 405 | | | |
| | 1.9 | Dingil mesafesi | y | mm | 995 | | | | 835 | | | |
| Ağırlıklar | 2.1 | Net Ağırlık | | kg | 66 | | 63 | | | | 59 | |
| | 2.1.1 | Ölü ağırlık (pil dahil) | | kg | 66 | | 63 | | - | | | |
| Tekerlekler / Süspansiyon | 3.1 | Lastikler | | | V-BV | N-BN | V-GV | N-GN | V-BV | N-BN | V-GV | N-GN |
| | 3.2 | Lastik ölçüsü, ön | | | Ø 200x50 | | | | | | | |
| | 3.3 | Lastik ölçüsü, arka | | | Ø 80x70 | Ø 80x65 | Ø 80x90 | | Ø 80x70 | Ø 80x65 | Ø 80x90 | |
| | 3.5 | Ön/arka teker adeti (x = tahrikli) | | | 2/2 | | | | | | | |
| | 3.6 | Dingil mesafesi, ön | b10 | mm | 120 | | | | | | | |
| | 3.7 | Dingil mesafesi, arka | b11 | mm | 360 | | | | 335 | | | 360 |
| Sürüş tahriki/kaldırma düzeneği | 4.4 | Kaldırma yüksekliği (h3) | h3 | mm | 120 | | | | | | | |
| | 4.9 | Yaya kumandası yüksekliği sürüş konumunda min./maks. | h14 | mm | 1170 | | | | | | | |
| | 4.14 | Yükseltilmiş durma yüksekliği | h12 | mm | 205 | | | | | | | |
| | 4.15 | İndirilmiş yükseklik | h13 | mm | 85 | | | | | | | |
| | 4.19 | Toplam uzunluk | l1 | mm | 1305 | | | | 1145 | | | |
| | 4.21.1 | Toplam genişlik | b1 | mm | 520 | | | | | | | |
| | 4.22 | Çatal ölçüleri | s/e/l | mm | 51 x 160 x 970 | | | | 51 x 160 x 810 | | | |
| | 4.25 | Çatalların dıştan dışa genişliği | b5 | mm | 520 | | | | | | | |
| | 4.32 | Merkezi dingilin yerden yüksekliği | m2 | mm | 34 | | | | | | | |
| | 4.34.1 | Çalışma koridoru genişliği (1000 × 1200 yatay palet) | Ast | mm | 1610 | | | | | | | |
| | 4.34.2 | Çalışma koridoru genişliği (800x1200 dikey palet) | Ast | mm | 1810 | | | | | | | |
| | 4.35 | Dönüş yarıçapı | Wa | mm | 1160 | | | | 1000 | | | |
| Performans verileri | 5.3 | Yüklü/yüksüz indirme hızı | | m/s | 0,1 / 0,05 | | | | | | | |

- VDI 2198 uyarınca bu teknik doküman sadece standart cihazın teknik değerlerini belirtir. Farklı lastikler, asansörler, ek donanımlar vs. başka değerler oluşturabilir.

| | | | | | | | | | | | | | |
|---|---|---|---|---|---|---|---|---|---|---|---|---|---|
| İşaret | 1.2 | Üreticinin tip tanımlaması | | | AM I20 | | | | | | | | |
| | 1.3 | Tahrik | | | Manuel | | | | | | | | |
| | 1.4 | Kullanım | | | Manuel | | | | | | | | |
| | 1.5 | Kapasite / yük | Q | kg | 2000 | | | | | | | | |
| | 1.6 | Yük merkezi | c | mm | 405 | | | | | | 485 | | |
| | 1.9 | Dingil mesafesi | y | mm | 835 | | | | | | 995 | | |
| Ağırlıklar | 2.1 | Net Ağırlık | | kg | 59 | | 63 | | | | 66 | | |
| | 2.1.1 | Ölü ağırlık (pil dahil) | | kg | 59 | | 63 | | | | 66 | | |
| Tekerlekler / Süspansiyon | 3.1 | Lastikler | | | N-GN | V-GV | N-BN | V-BV | N-GN | V-GV | N-BN | V-BV | |
| | 3.2 | Lastik ölçüsü, ön | | | Ø 200x50 | | | | | | | | |
| | 3.3 | Lastik ölçüsü, arka | | | Ø 80x90 | | Ø 80x65 | Ø 80x70 | Ø 80x90 | | Ø 80x65 | Ø 80x70 | |
| | 3.5 | Ön/arka teker adeti (x = tahrikli) | | | 2/2 | | | | | | | | |
| | 3.6 | Dingil mesafesi, ön | b10 | mm | 120 | | | | | | | | |
| | 3.7 | Dingil mesafesi, arka | b11 | mm | 360 | | | | | | | | |
| Sürüş tahriki/kaldırma düzeneği | 4.4 | Kaldırma yüksekliği (h3) | h3 | mm | 120 | | | | | | | | |
| | 4.9 | Yaya kumandası yüksekliği sürüş konumunda min./maks. | h14 | mm | 1170 | | | | | | | | |
| | 4.14 | Yükseltilmiş durma yüksekliği | h12 | mm | 200 | | | | | | | | |
| | 4.15 | İndirilmiş yükseklik | h13 | mm | 85 | | | | | | | | |
| | 4.19 | Toplam uzunluk | l1 | mm | 1145 | | | | | | 1305 | | |
| | 4.21.1 | Toplam genişlik | b1 | mm | 520 | | | | | | | | |
| | 4.22 | Çatal ölçüleri | s/e/l | mm | 51 x 160 x 810 | | | | | | 51 x 160 x 970 | | |
| | 4.25 | Çatalların dıştan dışa genişliği | b5 | mm | 520 | | | | | | | | |
| | 4.32 | Merkezi dingilin yerden yüksekliği | m2 | mm | 34 | 38 | | | | | | | |
| | 4.34.1 | Çalışma koridoru genişliği (1000 × 1200 yatay palet) | Ast | mm | 1610 | | | | | | | | |
| | 4.34.2 | Çalışma koridoru genişliği (800x1200 dikey palet) | Ast | mm | 1810 | | | | | | | | |
| | 4.35 | Dönüş yarıçapı | Wa | mm | 1000 | | | | | | 1160 | | |
| Performans verileri | 5.3 | Yüklü/yüksüz indirme hızı | | m/s | 0,1 / 0,05 | | | | | | | | |

- VDI 2198 uyarınca bu teknik doküman sadece standart cihazın teknik değerlerini belirtir. Farklı lastikler, asansörler, ek donanımlar vs. başka değerler oluşturabilir.

| | | | | | | | | | | | | |
|---|---|---|---|---|---|---|---|---|---|---|---|---|
| İşaret | 1.2 | Üreticinin tip tanımlaması | | | AM I20 | | | | | | | |
| | 1.3 | Tahrik | | | Manuel | | | | | | | |
| | 1.4 | Kullanım | | | Manuel | | | | | | | |
| | 1.5 | Kapasite / yük | Q | kg | 2000 | | | | | | | |
| | 1.6 | Yük merkezi | c | mm | 570 | | | | 610 | | | |
| | 1.9 | Dingil mesafesi | y | mm | 1165 | | | | 1245 | | | |
| Ağırlıklar | 2.1 | Net Ağırlık | | kg | 69 | | 72 | | | | 75 | |
| | 2.1.1 | Ölü ağırlık (pil dahil) | | kg | 69 | | 72 | | | | 75 | |
| | 2.2 | Yük ileride/geride aks yükü | | kg | 636 / 1432 | - / - | | | | | | |
| | 2.3 | İleri/geri konumda aks yükü - yüksüz | | kg | 21 / 47 | - / - | | | | | | |
| Tekerlekler / Süspansiyon | 3.1 | Lastikler | | | N-GN | V-GV | N-BN | V-BV | N-GN | V-GV | N-BN | V-BV |
| | 3.2 | Lastik ölçüsü, ön | | | Ø 200x50 | | | | | | | |
| | 3.3 | Lastik ölçüsü, arka | | | Ø 80x90 | | Ø 80x65 | Ø 80x70 | Ø 80x90 | | Ø 80x65 | Ø 80x90 |
| | 3.5 | Ön/arka teker adeti (x = tahrikli) | | | 2/2 | | | | | | | |
| | 3.6 | Dingil mesafesi, ön | b10 | mm | 120 | | | | | | | |
| | 3.7 | Dingil mesafesi, arka | b11 | mm | 360 | | | | | | | |
| Sürüş tahriki/kaldırma düzeneği | 4.4 | Kaldırma yüksekliği (h3) | h3 | mm | 120 | | | | | | | |
| | 4.9 | Yaya kumandası yüksekliği sürüş konumunda min./maks. | h14 | mm | 1170 | | | | | | | |
| | 4.14 | Yükseltilmiş durma yüksekliği | h12 | mm | 200 | | | | | | | |
| | 4.15 | İndirilmiş yükseklik | h13 | mm | 85 | | | | | | | |
| | 4.19 | Toplam uzunluk | l1 | mm | 1475 | | | | 1555 | | | |
| | 4.20 | Çatal sırtı dahil uzunluk | l2 | mm | 340 | - | | | | | | |
| | 4.21.1 | Toplam genişlik | b1 | mm | 520 | | | | | | | |
| | 4.22 | Çatal ölçüleri | s/ e/l | mm | 51 x 160 x 1140 | | | | 51 x 160 x 1220 | | | |
| | 4.25 | Çatalların dıştan dışa genişliği | b5 | mm | 520 | | | | | | | |
| | 4.32 | Merkezi dingilin yerden yüksekliği | m2 | mm | 38 | | | | | | | |
| | 4.34.1 | Çalışma koridoru genişliği (1000 x 1200 yatay palet) | Ast | mm | 1610 | | | | | | | |
| | 4.34.2 | Çalışma koridoru genişliği (800x1200 dikey palet) | Ast | mm | 1810 | | | | 1830 | | | |
| | 4.35 | Dönüş yarıçapı | Wa | mm | 1330 | | | | 1410 | | | |
| Performans verileri | 5.3 | Yüklü/yüksüz indirme hızı | | m/s | 0,1 / 0,05 | | | | | | | |

- VDI 2198 uyarınca bu teknik doküman sadece standart cihazın teknik değerlerini belirtir. Farklı lastikler, asansörler, ek donanımlar vs. başka değerler oluşturabilir.

| | | | | | | | | | | | | |
|---|---|---|---|---|---|---|---|---|---|---|---|---|
| İşaret | 1.2 | Üreticinin tip tanımlaması | | | AM I20 | | | | | | | |
| | 1.3 | Tahrik | | | Manuel | | | | | | | |
| | 1.4 | Kullanım | | | Manuel | | | | | | | |
| | 1.5 | Kapasite / yük | Q | kg | 2000 | | | | | | | |
| | 1.6 | Yük merkezi | c | mm | 405 | | | | 485 | | | |
| | 1.9 | Dingil mesafesi | y | mm | 835 | | | | 995 | | | |
| Ağırlıklar | 2.1 | Net Ağırlık | | kg | 65 | | 69 | | | | 72 | |
| | 2.1.1 | Ölü ağırlık (pil dahil) | | kg | 65 | | 69 | | | | 72 | |
| Tekerlekler / Süspansiyon | 3.1 | Lastikler | | | N-GN | V-GV | V-BV | N-BN | N-GN | V-GV | N-BN | V-BV |
| | 3.2 | Lastik ölçüsü, ön | | | Ø 200x50 | | | | | | | |
| | 3.3 | Lastik ölçüsü, arka | | | Ø 80x90 | | Ø 80x70 | Ø 80x65 | Ø 80x90 | | Ø 80x65 | Ø 80x70 |
| | 3.5 | Ön/arka teker adeti (x = tahrikli) | | | 2/2 | | | | | | | |
| | 3.6 | Dingil mesafesi, ön | b10 | mm | 120 | | | | | | | |
| | 3.7 | Dingil mesafesi, arka | b11 | mm | 520 | | | | | | | |
| Sürüş tahriki/kaldırma düzeneği | 4.4 | Kaldırma yüksekliği (h3) | h3 | mm | 120 | | | | | | | |
| | 4.9 | Yaya kumandası yüksekliği sürüş konumunda min./maks. | h14 | mm | 1170 | | | | | | | |
| | 4.14 | Yükseltilmiş durma yüksekliği | h12 | mm | 200 | | | | | | | |
| | 4.15 | İndirilmiş yükseklik | h13 | mm | 85 | | | | | | | |
| | 4.19 | Toplam uzunluk | l1 | mm | 1145 | | | | 1305 | | | |
| | 4.21.1 | Toplam genişlik | b1 | mm | 680 | | | | | | | |
| | 4.22 | Çatal ölçüleri | s/e/l | mm | 51 x 160 x 810 | | | | 51 x 160 x 970 | | | |
| | 4.25 | Çatalların dıştan dışa genişliği | b5 | mm | 680 | | | | | | | |
| | 4.32 | Merkezi dingilin yerden yüksekliği | m2 | mm | 38 | | | | | | | |
| | 4.34.1 | Çalışma koridoru genişliği (1000 x 1200 yatay palet) | Ast | mm | 1610 | | | | | | | |
| | 4.34.2 | Çalışma koridoru genişliği (800x1200 dikey palet) | Ast | mm | 1810 | | | | | | | |
| | 4.35 | Dönüş yarıçapı | Wa | mm | 1000 | | | | 1160 | | | |
| Performans verileri | 5.3 | Yüklü/yüksüz indirme hızı | | m/s | 0,1 / 0,05 | | | | | | | |

- VDI 2198 uyarınca bu teknik doküman sadece standart cihazın teknik değerlerini belirtir. Farklı lastikler, asansörler, ek donanımlar vs. başka değerler oluşturabilir.

| | | | | | | | | | | | | | |
|---|---|---|---|---|---|---|---|---|---|---|---|---|---|
| İşaret | 1.2 | Üreticinin tip tanımlaması | | | AM I20 | | | | | | | | |
| | 1.3 | Tahrik | | | Manuel | | | | | | | | |
| | 1.4 | Kullanım | | | Manuel | | | | | | | | |
| | 1.5 | Kapasite / yük | Q | kg | 2000 | | | | | | | | |
| | 1.6 | Yük merkezi | c | mm | 570 | | | | 610 | | | | |
| | 1.9 | Dingil mesafesi | y | mm | 1165 | | | | 1245 | | | | |
| Ağırlıklar | 2.1 | Net Ağırlık | | kg | 75 | | 78 | | | | | | 81 |
| | 2.1.1 | Ölü ağırlık (pil dahil) | | kg | 75 | | 78 | | | | | | 81 |
| Tekerlekler / Süspansiyon | 3.1 | Lastikler | | | N-GN | V-GV | N-BN | V-BV | N-GN | V-GV | V-BV | N-BN | |
| | 3.2 | Lastik ölçüsü, ön | | | Ø 200x50 | | | | | | | | |
| | 3.3 | Lastik ölçüsü, arka | | | Ø 80x90 | | Ø 80x65 | Ø 80x70 | Ø 80x90 | | | Ø 80x65 | |
| | 3.5 | Ön/arka teker adeti (x = tahrikli) | | | 2/2 | | | | | | | | |
| | 3.6 | Dingil mesafesi, ön | b10 | mm | 120 | | | | | | | | |
| | 3.7 | Dingil mesafesi, arka | b11 | mm | 520 | | | | | | | | |
| Sürüş tahriki/kaldırma düzeneği | 4.4 | Kaldırma yüksekliği (h3) | h3 | mm | 120 | | | | | | | | |
| | 4.9 | Yaya kumandası yüksekliği sürüş konumunda min./maks. | h14 | mm | 1170 | | | | | | | | |
| | 4.14 | Yükseltilmiş durma yüksekliği | h12 | mm | 200 | | | | | | | | |
| | 4.15 | İndirilmiş yükseklik | h13 | mm | 85 | | | | | | | | |
| | 4.19 | Toplam uzunluk | l1 | mm | 1475 | | | | 1555 | | | | |
| | 4.21.1 | Toplam genişlik | b1 | mm | 680 | | | | | | | | |
| | 4.22 | Çatal ölçüleri | s/e/l | mm | 51 x 160 x 1140 | | | | 51 x 160 x 1220 | | | | |
| | 4.25 | Çatalların dıştan dışa genişliği | b5 | mm | 680 | | | | | | | | |
| | 4.32 | Merkezi dingilin yerden yüksekliği | m2 | mm | 38 | | | | | | | | |
| | 4.34.1 | Çalışma koridoru genişliği (1000 × 1200 yatay palet) | Ast | mm | 1610 | | | | | | | | |
| | 4.34.2 | Çalışma koridoru genişliği (800x1200 dikey palet) | Ast | mm | 1810 | | | | 1830 | | | | |
| | 4.35 | Dönüş yarıçapı | Wa | mm | 1330 | | | | 1410 | | | | |
| Performans verileri | 5.3 | Yüklü/yüksüz indirme hızı | | m/s | 0,1 / 0,05 | | | | | | | | |

- VDI 2198 uyarınca bu teknik doküman sadece standart cihazın teknik değerlerini belirtir. Farklı lastikler, asansörler, ek donanımlar vs. başka değerler oluşturabilir.

**Jungheinrich İstif Makinaları San. ve Tic. Ltd. Şti.**

Ekşioğlu Mahallesi
Yeni Şile Otoban Yolu Üzeri
Şehitler Caddesi No:47
34794 Alemdağ – Istanbul
Tel. 0216 430 0 800 pbx
Faks 0216 312 47 08
Santral 444 JUNG(5864)
info@jungheinrich.com.tr

www.jungheinrich.com.tr

Norderstedt, Moosburg ve
Landsberg'deki Alman üretim tesislerimiz
ve Kaltenkirchen'deki yedek parça
merkezimiz sertifikalıdır.

ISO 9001
ISO 14001

JUNGHEINRICH