Transpaleteira manual

AM l20 / l20p

Altura de elevação: 120 mm / Capacidade de carga: 2000 kg

JUNGHEINRICH

AM l20 / l20p

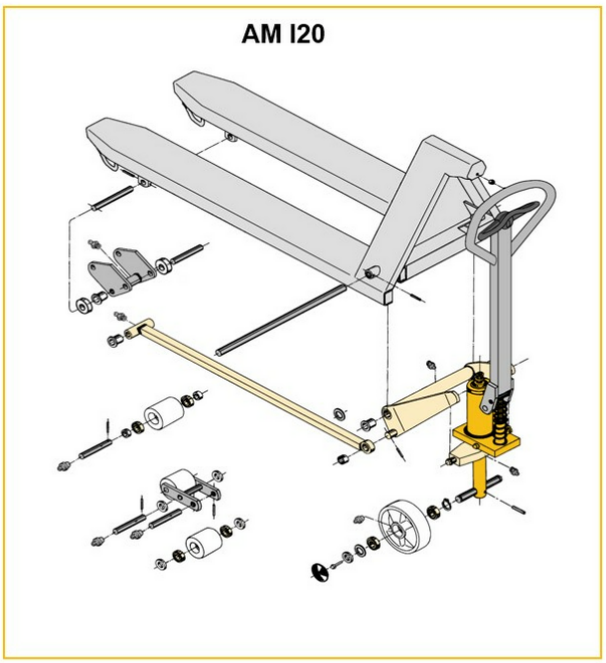

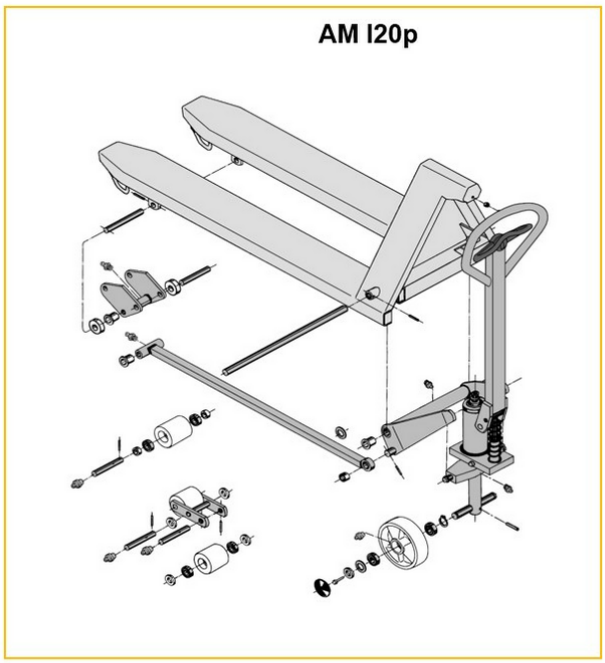

Inox AISI 316 (V4A)	Feuerverzinkt
Inox AISI 303/304 (V2A)	Verzinkt und gelb chromatiert

AM l20p

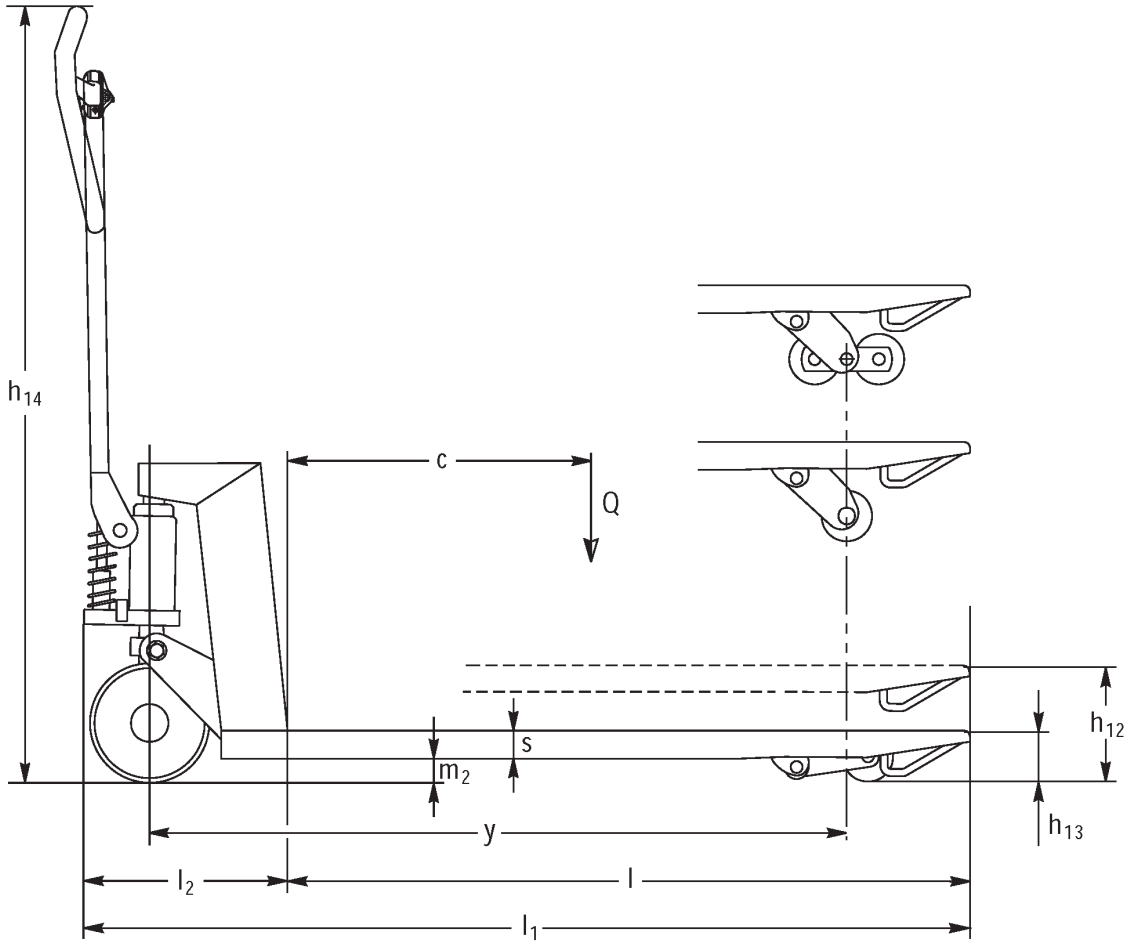
h14
c
Q
s
m2
h12
h13
y
l2
l
l1

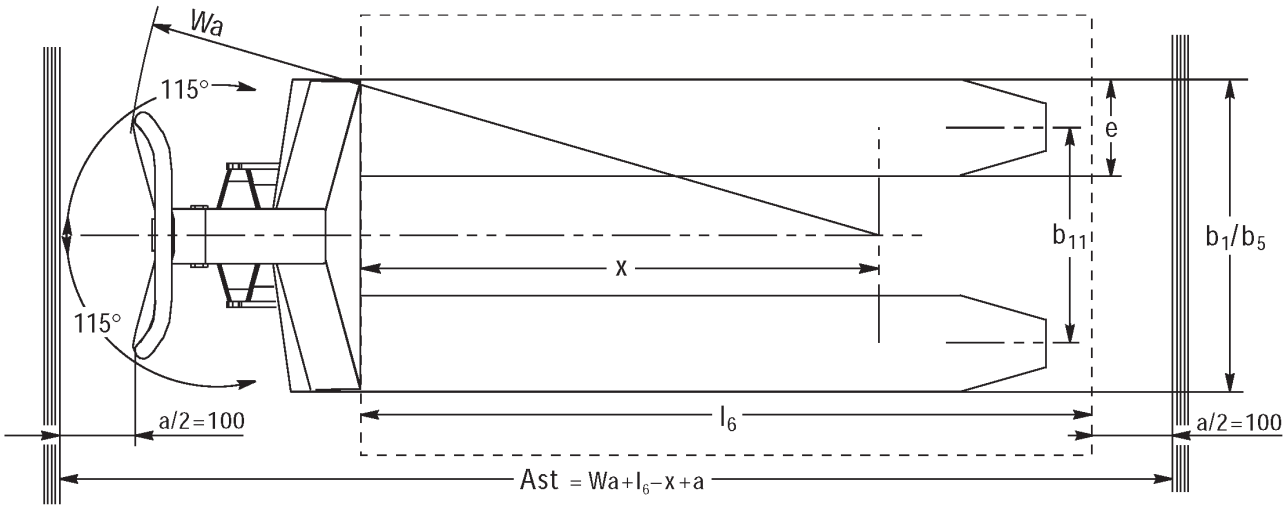
Wa
115°
115°
e
b11
b1/b5
x
l6
a/2=100
a/2=100
Ast = Wa+l6−x+a

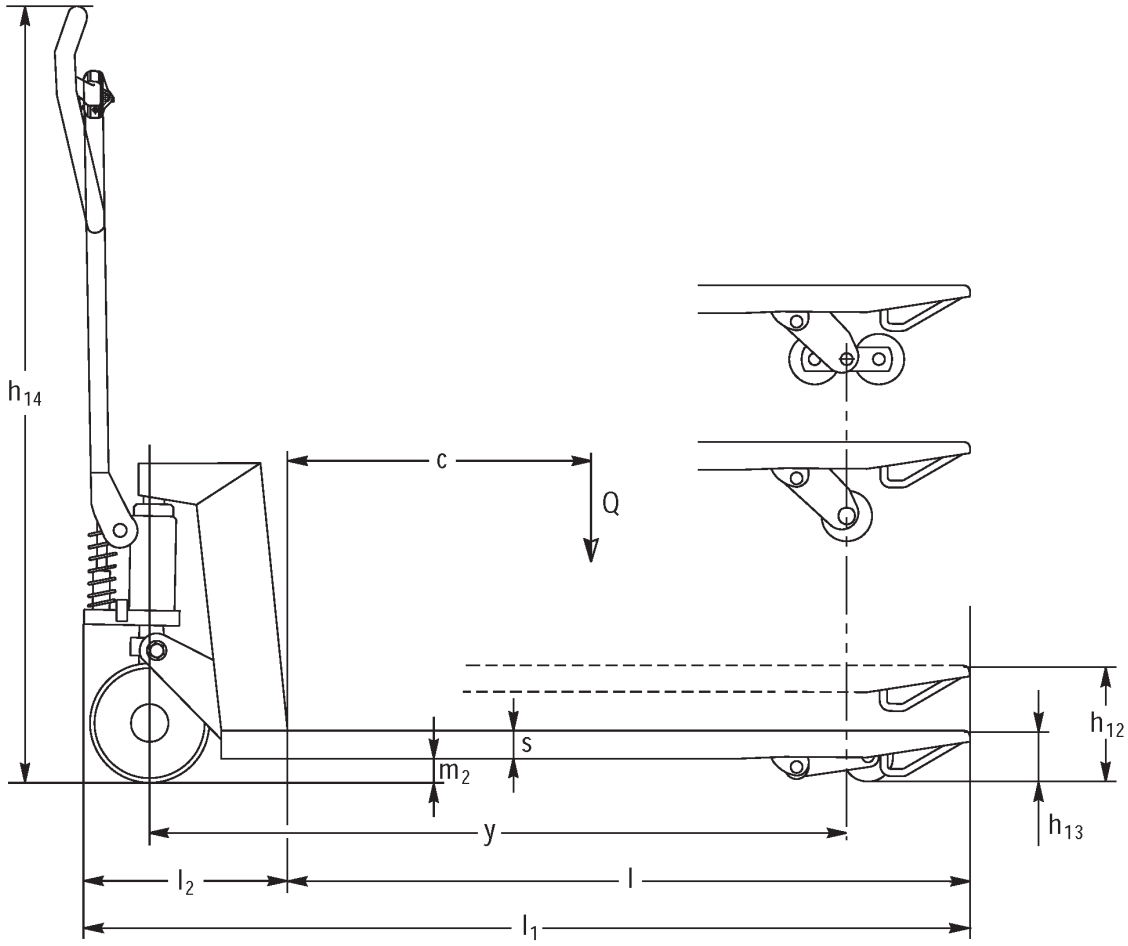
h14
c
Q
s
m2
h12
h13
y
l2
l
l1

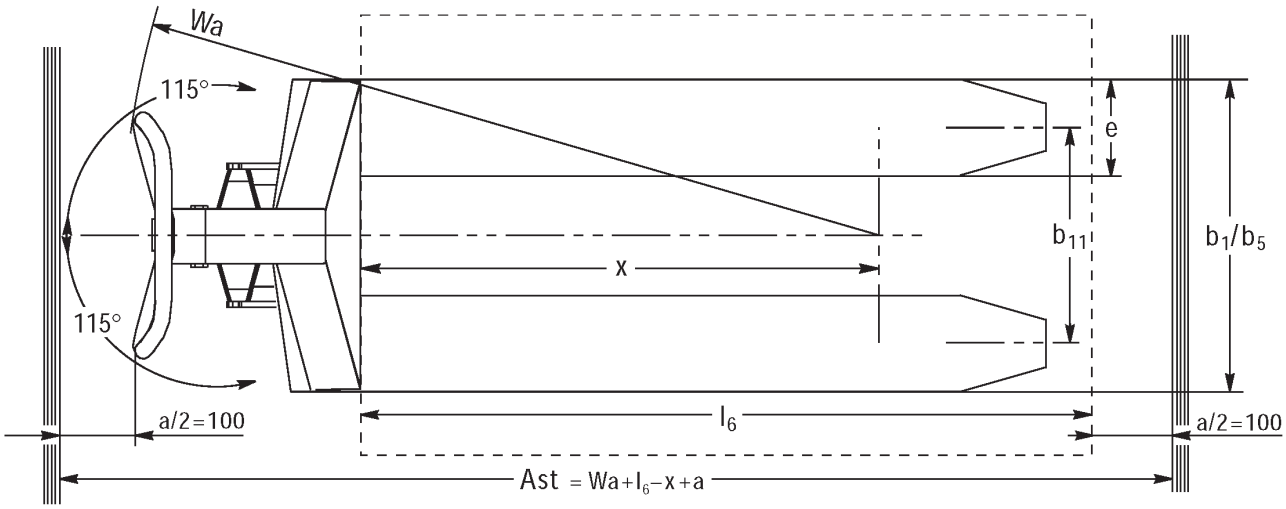
Wa
115°
115°
e
b11
b1/b5
x
l6
a/2=100
a/2=100
Ast = Wa+l6−x+a

Tabela VDI

Características	1.2	Designação do modelo pelo fabricante			AM I20p								
	1.3	Tração			Manual								
	1.4	Modo de operação			Mão								
	1.5	Capacidade de carga/carga	Q	kg	2000								
	1.6	Distância do centro de gravidade da carga	c	mm	610				570				
	1.9	Distância entre eixos	y	mm	1245				1165				
Pesos	2.1	Peso próprio		kg	81		78				75		
	2.1.1	Peso do equipamento (incluindo bateria)		kg	81		78		-				
Rodas/chassis	3.1	Pneus			V-BV	N-BN	V-GV	N-GN	V-BV	N-BN	C-GV	N-GN	
	3.2	Dimensão do pneu, dianteiro			Ø 200x50								
	3.3	Dimensão do pneu, traseiro			Ø 80x70	Ø 80x65	Ø 80x90		Ø 80x70	Ø 80x65	Ø 80x90		
	3.5	Rodas, quantidade dianteira/traseira (x=tracionadas)			2/2								
	3.6	Distância entre centro do rasto dos pneus, à frente	b10	mm	120								
	3.7	Distância entre centro do rasto dos pneus, atrás	b11	mm	520								
Dimensões básicas	4.4	Elevação (h3)	h3	mm	120								
	4.9	Altura do manípulo do timão em posição de marcha mín./máx.	h14	mm	1170								
	4.14	Altura da plataforma ao solo, elevada	h12	mm	205								
	4.15	Altura dos garfos, em baixo	h13	mm	85								
	4.19	Comprimento total	l1	mm	1555				1475				
	4.21.1	Largura total	b1	mm	680								
	4.22	Dimensões do garfo	s/ e/l	mm	51 x 160 x 1220				51 x 160 x 1140				
	4.25	Distância externa dos garfos	b5	mm	680								
	4.32	Altura acima do solo no centro da distância entre eixos	m2	mm	34								
	4.34.1	Largura de trabalho (palete 1000 x 1200 transversalmente)	Ast	mm	1610								
	4.34.2	Largura de trabalho (palete 800x1200 longitudinal)	Ast	mm	1830				1810				
	4.35	Raio de viragem	Wa	mm	1410				1330				
Performance	5.3	Velocidade de descida com/sem carga		m/s	0,1 / 0,05								

- Esta ficha técnica, conforme diretriz VDI 2198, menciona apenas os valores técnicos do veículo padrão. Pneus diferentes, outros tipos de mastro, acessórios adicionais etc. podem fornecer outros valores.

Características	1.2	Designação do modelo pelo fabricante			AM I20p								
	1.3	Tração			Manual								
	1.4	Modo de operação			Mão								
	1.5	Capacidade de carga/carga	Q	kg	2000								
	1.6	Distância do centro de gravidade da carga	c	mm	485				405				
	1.9	Distância entre eixos	y	mm	995				835				
Pesos	2.1	Peso próprio		kg	72		69				65		
	2.1.1	Peso do equipamento (incluindo bateria)		kg	72		69	66	-				
Rodas/chassis	3.1	Pneus			V-BV	N-BN	V-GV	N-GN	V-BV	N-BN	V-GV	N-GN	
	3.2	Dimensão do pneu, dianteiro			Ø 200x50								
	3.3	Dimensão do pneu, traseiro			Ø 80x70	Ø 80x65	Ø 80x90		Ø 80x70	Ø 80x65	Ø 80x90		
	3.5	Rodas, quantidade dianteira/traseira (x=tracionadas)			2/2								
	3.6	Distância entre centro do rasto dos pneus, à frente	b10	mm	120								
	3.7	Distância entre centro do rasto dos pneus, atrás	b11	mm	520								
Dimensões básicas	4.4	Elevação (h3)	h3	mm	120								
	4.9	Altura do manípulo do timão em posição de marcha mín./máx.	h14	mm	1170								
	4.14	Altura da plataforma ao solo, elevada	h12	mm	205								
	4.15	Altura dos garfos, em baixo	h13	mm	85								
	4.19	Comprimento total	l1	mm	1305				1145				
	4.21.1	Largura total	b1	mm	680								
	4.22	Dimensões do garfo	s/ e/l	mm	51 x 160 x 970				51 x 160 x 810				
	4.25	Distância externa dos garfos	b5	mm	680								
	4.32	Altura acima do solo no centro da distância entre eixos	m2	mm	34								
	4.34.1	Largura de trabalho (palete 1000 x 1200 transversalmente)	Ast	mm	1610								
	4.34.2	Largura de trabalho (palete 800x1200 longitudinal)	Ast	mm	1810								
	4.35	Raio de viragem	Wa	mm	1160				1000				
Performance	5.3	Velocidade de descida com/sem carga		m/s	0,1 / 0,05								

- Esta ficha técnica, conforme diretriz VDI 2198, menciona apenas os valores técnicos do veículo padrão. Pneus diferentes, outros tipos de mastro, acessórios adicionais etc. podem fornecer outros valores.

Características	1.2	Designação do modelo pelo fabricante			AM I20p								
	1.3	Tração			Manual								
	1.4	Modo de operação			Mão								
	1.5	Capacidade de carga/carga	Q	kg	2000								
	1.6	Distância do centro de gravidade da carga	c	mm	610				570				
	1.9	Distância entre eixos	y	mm	1245				1165				
Pesos	2.1	Peso próprio		kg	75		72					69	
	2.1.1	Peso do equipamento (incluindo bateria)		kg	75		72		-				
	2.2	Peso por eixo com carga à frente/atrás		-	- / -							636 / 1432	
	2.3	Peso por eixo sem carga à frente/atrás		-	- / -							21 / 47	
Rodas/chassis	3.1	Pneus			V-BV	N-BN	V-GV	N-GN	V-BV	N-BN	V-GV	N-GN	
	3.2	Dimensão do pneu, dianteiro			Ø 200x50								
	3.3	Dimensão do pneu, traseiro			Ø 80x70	Ø 80x65	Ø 80x90		Ø 80x70	Ø 80x65	Ø 80x90		
	3.5	Rodas, quantidade dianteira/traseira (x=tracionadas)			2/2								
	3.6	Distância entre centro do rasto dos pneus, à frente	b10	mm	120								
	3.7	Distância entre centro do rasto dos pneus, atrás	b11	mm	360								
Dimensões básicas	4.4	Elevação (h3)	h3	mm	120								
	4.9	Altura do manípulo do timão em posição de marcha mín./máx.	h14	mm	1170							1220 / 1170	
	4.14	Altura da plataforma ao solo, elevada	h12	mm	205								
	4.15	Altura dos garfos, em baixo	h13	mm	85								
	4.19	Comprimento total	l1	mm	1555				1475				
	4.20	Comprimento, incluindo parte posterior do garfo	l2	mm	-							340	
	4.21.1	Largura total	b1	mm	520								
	4.22	Dimensões do garfo	s/e/l	mm	51 x 160 x 1220				51 x 160 x 1140				
	4.25	Distância externa dos garfos	b5	mm	520								
	4.32	Altura acima do solo no centro da distância entre eixos	m2	mm	34								
	4.34.1	Largura de trabalho (palete 1000 × 1200 transversalmente)	Ast	mm	1610								
	4.34.2	Largura de trabalho (palete 800x1200 longitudinal)	Ast	mm	1830				1810				
	4.35	Raio de viragem	Wa	mm	1410				1330				
Performance	5.3	Velocidade de descida com/sem carga		m/s	0,1 / 0,05								

- Esta ficha técnica, conforme diretriz VDI 2198, menciona apenas os valores técnicos do veículo padrão. Pneus diferentes, outros tipos de mastro, acessórios adicionais etc. podem fornecer outros valores.

Características	1.2	Designação do modelo pelo fabricante			AM I20p							
	1.3	Tração			Manual							
	1.4	Modo de operação			Mão							
	1.5	Capacidade de carga/carga	Q	kg	2000							
	1.6	Distância do centro de gravidade da carga	c	mm	485				405			
	1.9	Distância entre eixos	y	mm	995				835			
Pesos	2.1	Peso próprio		kg	66		63				59	
	2.1.1	Peso do equipamento (incluindo bateria)		kg	66		63		-			
Rodas/chassis	3.1	Pneus			V-BV	N-BN	V-GV	N-GN	V-BV	N-BN	V-GV	N-GN
	3.2	Dimensão do pneu, dianteiro			Ø 200x50							
	3.3	Dimensão do pneu, traseiro			Ø 80x70	Ø 80x65	Ø 80x90		Ø 80x70	Ø 80x65	Ø 80x90	
	3.5	Rodas, quantidade dianteira/traseira (x=tracionadas)			2/2							
	3.6	Distância entre centro do rasto dos pneus, à frente	b10	mm	120							
	3.7	Distância entre centro do rasto dos pneus, atrás	b11	mm	360				335			360
Dimensões básicas	4.4	Elevação (h3)	h3	mm	120							
	4.9	Altura do manípulo do timão em posição de marcha mín./máx.	h14	mm	1170							
	4.14	Altura da plataforma ao solo, elevada	h12	mm	205							
	4.15	Altura dos garfos, em baixo	h13	mm	85							
	4.19	Comprimento total	l1	mm	1305				1145			
	4.21.1	Largura total	b1	mm	520							
	4.22	Dimensões do garfo	s/ e/l	mm	51 x 160 x 970				51 x 160 x 810			
	4.25	Distância externa dos garfos	b5	mm	520							
	4.32	Altura acima do solo no centro da distância entre eixos	m2	mm	34							
	4.34.1	Largura de trabalho (palete 1000 x 1200 transversalmente)	Ast	mm	1610							
	4.34.2	Largura de trabalho (palete 800x1200 longitudinal)	Ast	mm	1810							
	4.35	Raio de viragem	Wa	mm	1160				1000			
Performance	5.3	Velocidade de descida com/sem carga		m/s	0,1 / 0,05							

- Esta ficha técnica, conforme diretriz VDI 2198, menciona apenas os valores técnicos do veículo padrão. Pneus diferentes, outros tipos de mastro, acessórios adicionais etc. podem fornecer outros valores.

Características	1.2	Designação do modelo pelo fabricante			AM I20							
	1.3	Tração			Manual							
	1.4	Modo de operação			Mão							
	1.5	Capacidade de carga/carga	Q	kg	2000							
	1.6	Distância do centro de gravidade da carga	c	mm	405				485			
	1.9	Distância entre eixos	y	mm	835				995			
Pesos	2.1	Peso próprio		kg	59		63				66	
	2.1.1	Peso do equipamento (incluindo bateria)		kg	59		63				66	
Rodas/chassis	3.1	Pneus			N-GN	V-GV	N-BN	V-BV	N-GN	V-GV	N-BN	V-BV
	3.2	Dimensão do pneu, dianteiro			Ø 200x50							
	3.3	Dimensão do pneu, traseiro			Ø 80x90		Ø 80x65	Ø 80x70	Ø 80x90		Ø 80x65	Ø 80x70
	3.5	Rodas, quantidade dianteira/traseira (x=tracionadas)			2/2							
	3.6	Distância entre centro do rasto dos pneus, à frente	b10	mm	120							
	3.7	Distância entre centro do rasto dos pneus, atrás	b11	mm	360							
Dimensões básicas	4.4	Elevação (h3)	h3	mm	120							
	4.9	Altura do manípulo do timão em posição de marcha mín./máx.	h14	mm	1170							
	4.14	Altura da plataforma ao solo, elevada	h12	mm	200							
	4.15	Altura dos garfos, em baixo	h13	mm	85							
	4.19	Comprimento total	l1	mm	1145				1305			
	4.21.1	Largura total	b1	mm	520							
	4.22	Dimensões do garfo	s/ e/l	mm	51 x 160 x 810				51 x 160 x 970			
	4.25	Distância externa dos garfos	b5	mm	520							
	4.32	Altura acima do solo no centro da distância entre eixos	m2	mm	34	38						
	4.34.1	Largura de trabalho (palete 1000 x 1200 transversalmente)	Ast	mm	1610							
	4.34.2	Largura de trabalho (palete 800x1200 longitudinal)	Ast	mm	1810							
	4.35	Raio de viragem	Wa	mm	1000				1160			
Performance	5.3	Velocidade de descida com/sem carga		m/s	0,1 / 0,05							

- Esta ficha técnica, conforme diretriz VDI 2198, menciona apenas os valores técnicos do veículo padrão. Pneus diferentes, outros tipos de mastro, acessórios adicionais etc. podem fornecer outros valores.

Características	1.2	Designação do modelo pelo fabricante			AM I20								
	1.3	Tração			Manual								
	1.4	Modo de operação			Mão								
	1.5	Capacidade de carga/carga	Q	kg	2000								
	1.6	Distância do centro de gravidade da carga	c	mm	570				610				
	1.9	Distância entre eixos	y	mm	1165				1245				
Pesos	2.1	Peso próprio		kg	69		72				75		
	2.1.1	Peso do equipamento (incluindo bateria)		kg	69		72				75		
	2.2	Peso por eixo com carga à frente/atrás		kg	636 / 1432	- / -							
	2.3	Peso por eixo sem carga à frente/atrás		kg	21 / 47	- / -							
Rodas/chassis	3.1	Pneus			N-GN	V-GV	N-BN	V-BV	N-GN	V-GV	N-BN	V-BV	
	3.2	Dimensão do pneu, dianteiro			Ø 200x50								
	3.3	Dimensão do pneu, traseiro			Ø 80x90		Ø 80x65	Ø 80x70	Ø 80x90		Ø 80x65	Ø 80x90	
	3.5	Rodas, quantidade dianteira/traseira (x=tracionadas)			2/2								
	3.6	Distância entre centro do rasto dos pneus, à frente	b10	mm	120								
	3.7	Distância entre centro do rasto dos pneus, atrás	b11	mm	360								
Dimensões básicas	4.4	Elevação (h3)	h3	mm	120								
	4.9	Altura do manípulo do timão em posição de marcha mín./máx.	h14	mm	1170								
	4.14	Altura da plataforma ao solo, elevada	h12	mm	200								
	4.15	Altura dos garfos, em baixo	h13	mm	85								
	4.19	Comprimento total	l1	mm	1475				1555				
	4.20	Comprimento, incluindo parte posterior do garfo	l2	mm	340	-							
	4.21.1	Largura total	b1	mm	520								
	4.22	Dimensões do garfo	s/e/l	mm	51 x 160 x 1140				51 x 160 x 1220				
	4.25	Distância externa dos garfos	b5	mm	520								
	4.32	Altura acima do solo no centro da distância entre eixos	m2	mm	38								
	4.34.1	Largura de trabalho (palete 1000 × 1200 transversalmente)	Ast	mm	1610								
	4.34.2	Largura de trabalho (palete 800x1200 longitudinal)	Ast	mm	1810				1830				
	4.35	Raio de viragem	Wa	mm	1330				1410				
Performance	5.3	Velocidade de descida com/sem carga		m/s	0,1 / 0,05								

- Esta ficha técnica, conforme diretriz VDI 2198, menciona apenas os valores técnicos do veículo padrão. Pneus diferentes, outros tipos de mastro, acessórios adicionais etc. podem fornecer outros valores.

Características	1.2	Designação do modelo pelo fabricante			AM I20							
	1.3	Tração			Manual							
	1.4	Modo de operação			Mão							
	1.5	Capacidade de carga/carga	Q	kg	2000							
	1.6	Distância do centro de gravidade da carga	c	mm	405				485			
	1.9	Distância entre eixos	y	mm	835				995			
Pesos	2.1	Peso próprio		kg	65		69				72	
	2.1.1	Peso do equipamento (incluindo bateria)		kg	65		69				72	
Rodas/chassis	3.1	Pneus			N-GN	V-GV	V-BV	N-BN	N-GN	V-GV	N-BN	V-BV
	3.2	Dimensão do pneu, dianteiro			Ø 200x50							
	3.3	Dimensão do pneu, traseiro			Ø 80x90		Ø 80x70	Ø 80x65	Ø 80x90		Ø 80x65	Ø 80x70
	3.5	Rodas, quantidade dianteira/traseira (x=tracionadas)			2/2							
	3.6	Distância entre centro do rasto dos pneus, à frente	b10	mm	120							
	3.7	Distância entre centro do rasto dos pneus, atrás	b11	mm	520							
Dimensões básicas	4.4	Elevação (h3)	h3	mm	120							
	4.9	Altura do manípulo do timão em posição de marcha mín./máx.	h14	mm	1170							
	4.14	Altura da plataforma ao solo, elevada	h12	mm	200							
	4.15	Altura dos garfos, em baixo	h13	mm	85							
	4.19	Comprimento total	l1	mm	1145				1305			
	4.21.1	Largura total	b1	mm	680							
	4.22	Dimensões do garfo	s/ e/l	mm	51 x 160 x 810				51 x 160 x 970			
	4.25	Distância externa dos garfos	b5	mm	680							
	4.32	Altura acima do solo no centro da distância entre eixos	m2	mm	38							
	4.34.1	Largura de trabalho (palete 1000 x 1200 transversalmente)	Ast	mm	1610							
	4.34.2	Largura de trabalho (palete 800x1200 longitudinal)	Ast	mm	1810							
	4.35	Raio de viragem	Wa	mm	1000				1160			
Performance	5.3	Velocidade de descida com/sem carga		m/s	0,1 / 0,05							

- Esta ficha técnica, conforme diretriz VDI 2198, menciona apenas os valores técnicos do veículo padrão. Pneus diferentes, outros tipos de mastro, acessórios adicionais etc. podem fornecer outros valores.

Características	1.2	Designação do modelo pelo fabricante			AM I20							
	1.3	Tração			Manual							
	1.4	Modo de operação			Mão							
	1.5	Capacidade de carga/carga	Q	kg	2000							
	1.6	Distância do centro de gravidade da carga	c	mm	570				610			
	1.9	Distância entre eixos	y	mm	1165				1245			
Pesos	2.1	Peso próprio		kg	75		78					81
	2.1.1	Peso do equipamento (incluindo bateria)		kg	75		78					81
Rodas/chassis	3.1	Pneus			N-GN	V-GV	N-BN	V-BV	N-GN	V-GV	V-BV	N-BN
	3.2	Dimensão do pneu, dianteiro			Ø 200x50							
	3.3	Dimensão do pneu, traseiro			Ø 80x90		Ø 80x65	Ø 80x70	Ø 80x90			Ø 80x65
	3.5	Rodas, quantidade dianteira/traseira (x=tracionadas)			2/2							
	3.6	Distância entre centro do rasto dos pneus, à frente	b10	mm	120							
	3.7	Distância entre centro do rasto dos pneus, atrás	b11	mm	520							
Dimensões básicas	4.4	Elevação (h3)	h3	mm	120							
	4.9	Altura do manípulo do timão em posição de marcha mín./máx.	h14	mm	1170							
	4.14	Altura da plataforma ao solo, elevada	h12	mm	200							
	4.15	Altura dos garfos, em baixo	h13	mm	85							
	4.19	Comprimento total	l1	mm	1475				1555			
	4.21.1	Largura total	b1	mm	680							
	4.22	Dimensões do garfo	s/ e/l	mm	51 x 160 x 1140				51 x 160 x 1220			
	4.25	Distância externa dos garfos	b5	mm	680							
	4.32	Altura acima do solo no centro da distância entre eixos	m2	mm	38							
	4.34.1	Largura de trabalho (palete 1000 x 1200 transversalmente)	Ast	mm	1610							
	4.34.2	Largura de trabalho (palete 800x1200 longitudinal)	Ast	mm	1810				1830			
	4.35	Raio de viragem	Wa	mm	1330				1410			
Performance	5.3	Velocidade de descida com/sem carga		m/s	0,1 / 0,05							

- Esta ficha técnica, conforme diretriz VDI 2198, menciona apenas os valores técnicos do veículo padrão. Pneus diferentes, outros tipos de mastro, acessórios adicionais etc. podem fornecer outros valores.

Jungheinrich Lift Truck Ltda.

Equipamentos de Transporte, Lda.
Rod. Vice Prefeito Hermenegildo Tonolli, 2535
Galpão 2
CEP 13295-000
Itupeva – SP
Tel. +55 11 3511-6295
contato@jungheinrich.com.br

www.jungheinrich.com.br

As unidades de produção alemãs em Norderstedt, Moosburg e Landsberg são certificadas, assim como nosso Centro de Peças Originais em Kaltenkirchen.

ISO 9001
ISO 14001

JUNGHEINRICH