Manuel transpalet

AM l20 / l20p

Kaldırma yüksekliği: 120 mm / Yük kapasitesi: 2000 kg

JUNGHEINRICH

AM l20 / l20p

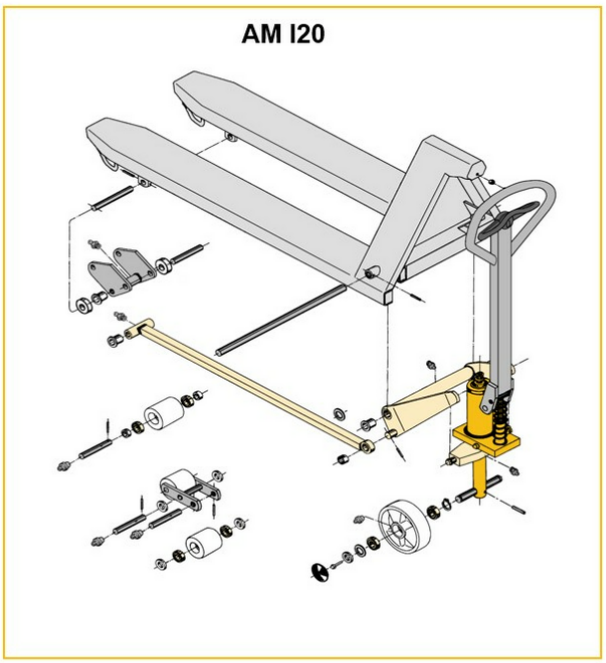

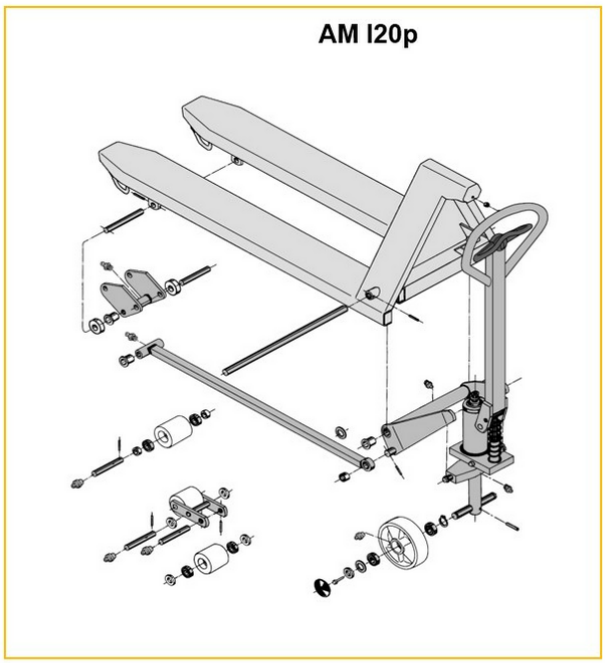

Inox AISI 316 (V4A)	Feuerverzinkt
Inox AISI 303/304 (V2A)	Verzinkt und gelb chromatiert

AM l20p

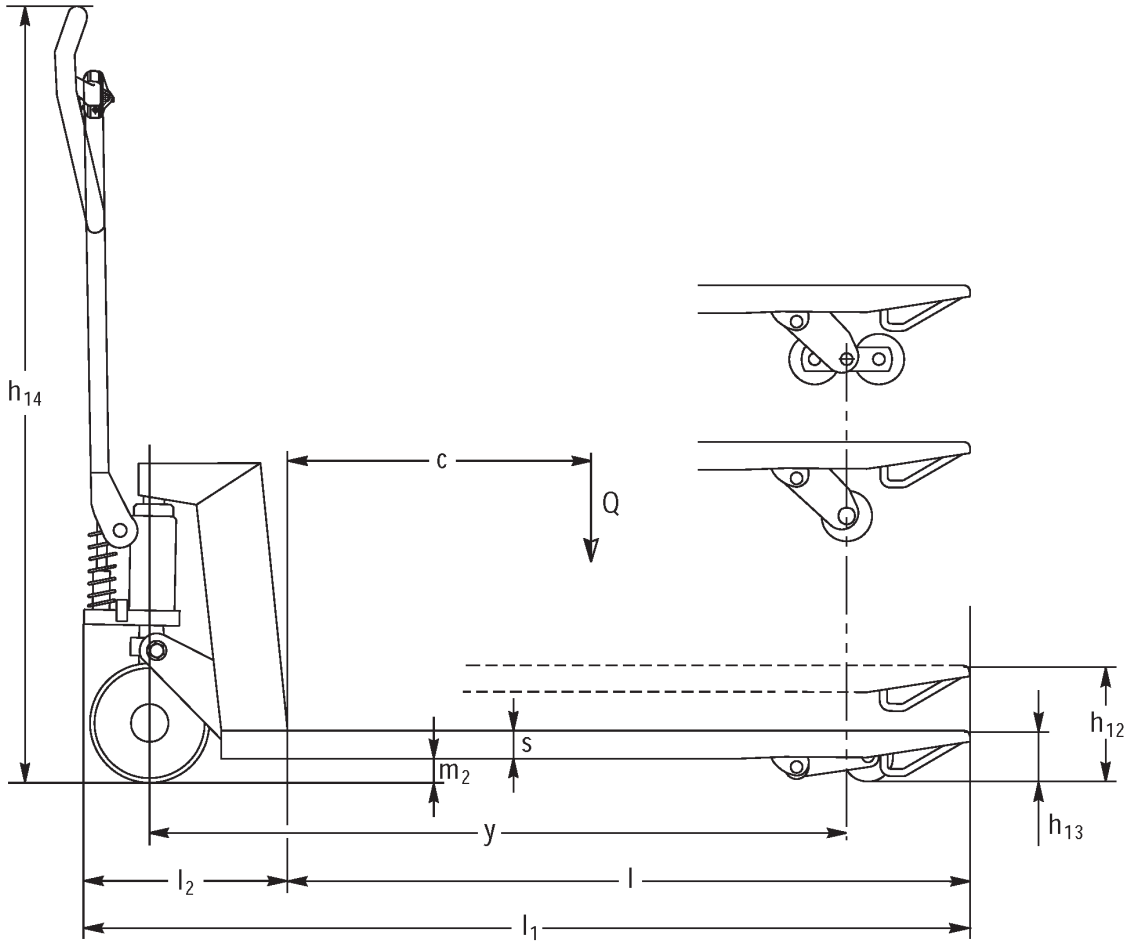
h14
c
Q
s
m2
h12
h13
y
l2
l
l1

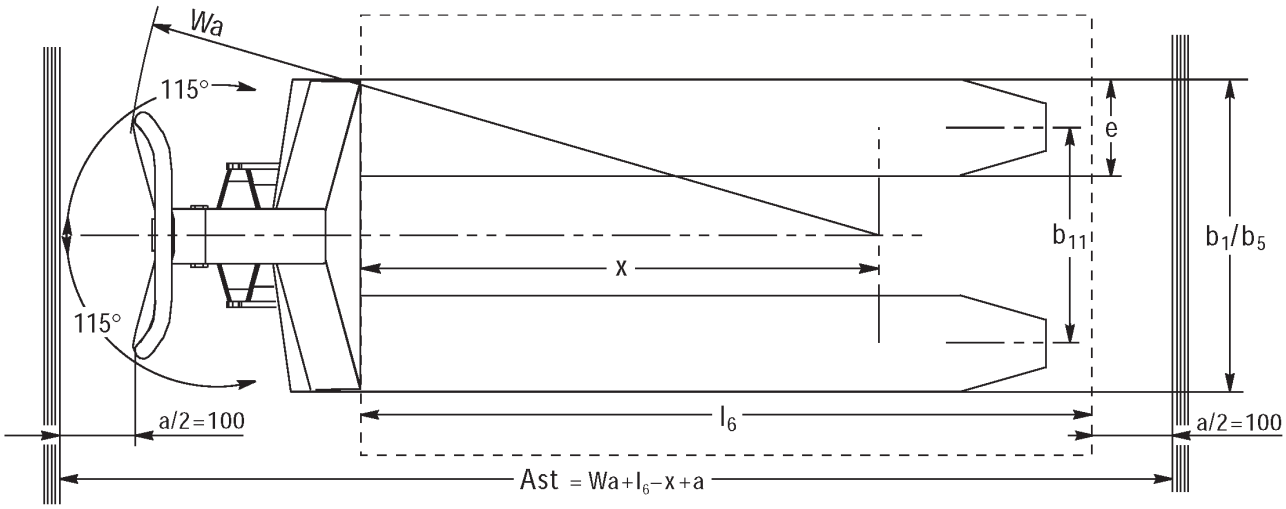
Wa
115°
115°
e
b11
b1/b5
x
l6
a/2=100
a/2=100
Ast = Wa+l6−x+a

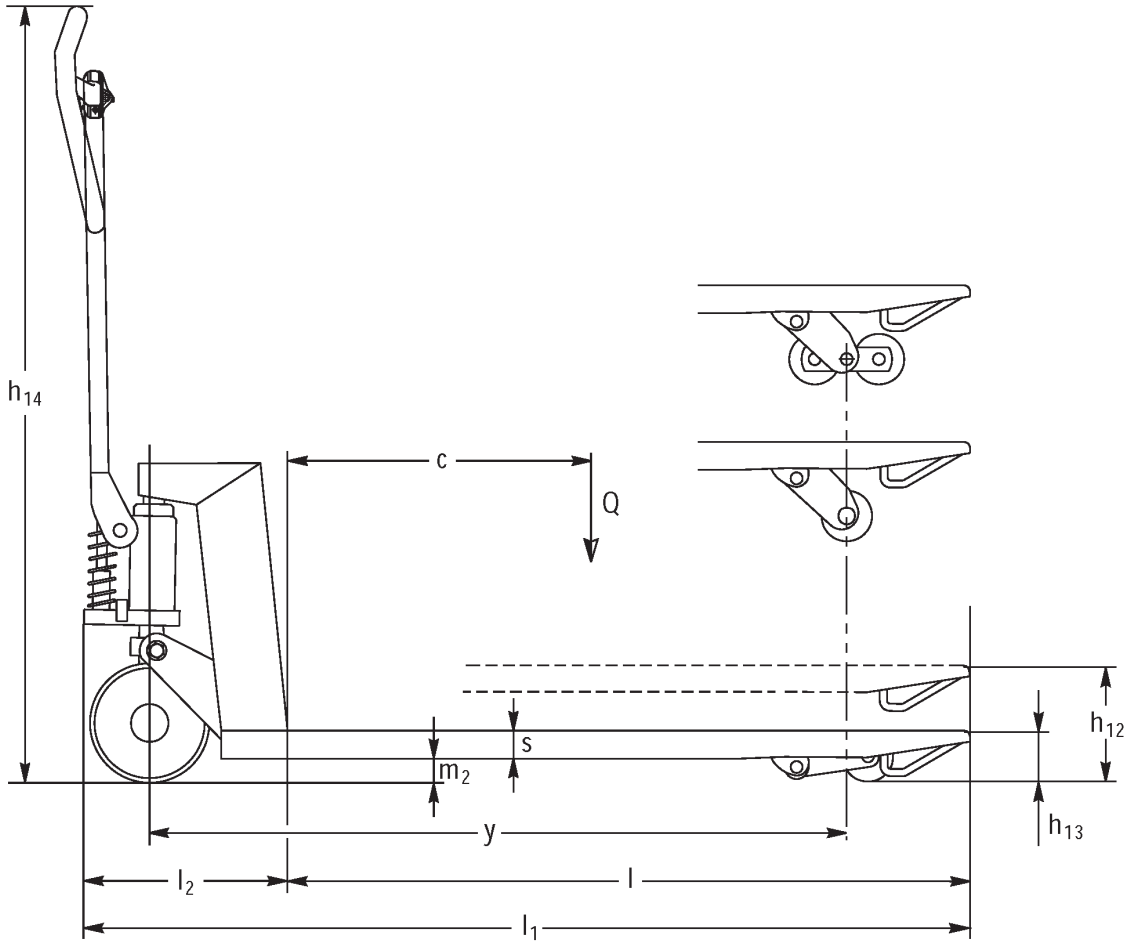
h14
c
Q
s
m2
h12
h13
y
l2
l
l1

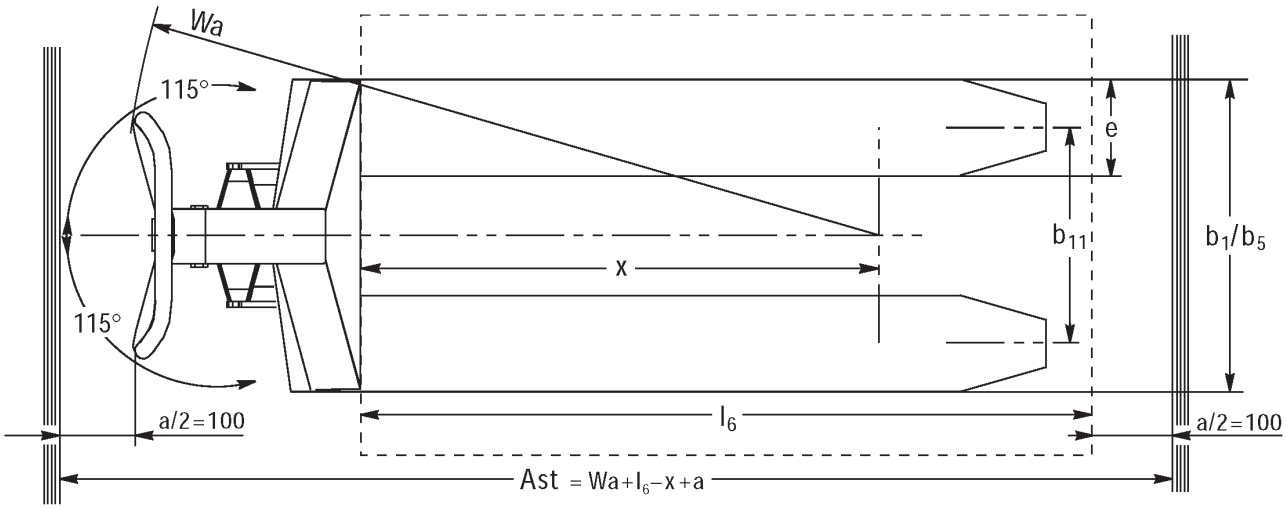
Wa
115°
115°
e
b11
b1/b5
x
l6
a/2=100
a/2=100
Ast = Wa+l6−x+a

VDI tablosu

İşaret	1.2	Üreticinin tip tanımlaması			AM I20p							
	1.3	Tahrik			Manuel							
	1.4	Kullanım			Manuel							
	1.5	Kapasite / yük	Q	kg	2000							
	1.6	Yük merkezi	c	mm	610				570			
	1.9	Dingil mesafesi	y	mm	1245				1165			
Ağırlıklar	2.1	Net Ağırlık		kg	81		78				75	
	2.1.1	Ölü ağırlık (pil dahil)		kg	81		78		-			
Tekerlekler / Süspansiyon	3.1	Lastikler			V-BV	N-BN	V-GV	N-GN	V-BV	N-BN	C-GV	N-GN
	3.2	Lastik ölçüsü, ön			Ø 200x50							
	3.3	Lastik ölçüsü, arka			Ø 80x70	Ø 80x65	Ø 80x90		Ø 80x70	Ø 80x65	Ø 80x90	
	3.5	Ön/arka teker adeti (x = tahrikli)			2/2							
	3.6	Dingil mesafesi, ön	b10	mm	120							
	3.7	Dingil mesafesi, arka	b11	mm	520							
Sürüş tahriki/kaldırma düzeneği	4.4	Kaldırma yüksekliği (h3)	h3	mm	120							
	4.9	Yaya kumandası yüksekliği sürüş konumunda min./maks.	h14	mm	1170							
	4.14	Yükseltilmiş durma yüksekliği	h12	mm	205							
	4.15	İndirilmiş yükseklik	h13	mm	85							
	4.19	Toplam uzunluk	l1	mm	1555				1475			
	4.21.1	Toplam genişlik	b1	mm	680							
	4.22	Çatal ölçüleri	s/e/l	mm	51 x 160 x 1220				51 x 160 x 1140			
	4.25	Çatalların dıştan dışa genişliği	b5	mm	680							
	4.32	Merkezi dingilin yerden yüksekliği	m2	mm	34							
	4.34.1	Çalışma koridoru genişliği (1000 x 1200 yatay palet)	Ast	mm	1610							
	4.34.2	Çalışma koridoru genişliği (800x1200 dikey palet)	Ast	mm	1830				1810			
	4.35	Dönüş yarıçapı	Wa	mm	1410				1330			
Performans verileri	5.3	Yüklü/yüksüz indirme hızı		m/s	0,1 / 0,05							

- VDI 2198 uyarınca bu teknik doküman sadece standart cihazın teknik değerlerini belirtir. Farklı lastikler, asansörler, ek donanımlar vs. başka değerler oluşturabilir.

İşaret	1.2	Üreticinin tip tanımlaması			AM I20p								
	1.3	Tahrik			Manuel								
	1.4	Kullanım			Manuel								
	1.5	Kapasite / yük	Q	kg	2000								
	1.6	Yük merkezi	c	mm	485				405				
	1.9	Dingil mesafesi	y	mm	995				835				
Ağırlıklar	2.1	Net Ağırlık		kg	72		69				65		
	2.1.1	Ölü ağırlık (pil dahil)		kg	72		69	66	-				
Tekerlekler / Süspansiyon	3.1	Lastikler			V-BV	N-BN	V-GV	N-GN	V-BV	N-BN	V-GV	N-GN	
	3.2	Lastik ölçüsü, ön			Ø 200x50								
	3.3	Lastik ölçüsü, arka			Ø 80x70	Ø 80x65	Ø 80x90		Ø 80x70	Ø 80x65	Ø 80x90		
	3.5	Ön/arka teker adeti (x = tahrikli)			2/2								
	3.6	Dingil mesafesi, ön	b10	mm	120								
	3.7	Dingil mesafesi, arka	b11	mm	520								
Sürüş tahriki/kaldırma düzeneği	4.4	Kaldırma yüksekliği (h3)	h3	mm	120								
	4.9	Yaya kumandası yüksekliği sürüş konumunda min./maks.	h14	mm	1170								
	4.14	Yükseltilmiş durma yüksekliği	h12	mm	205								
	4.15	İndirilmiş yükseklik	h13	mm	85								
	4.19	Toplam uzunluk	l1	mm	1305				1145				
	4.21.1	Toplam genişlik	b1	mm	680								
	4.22	Çatal ölçüleri	s/e/l	mm	51 x 160 x 970				51 x 160 x 810				
	4.25	Çatalların dıştan dışa genişliği	b5	mm	680								
	4.32	Merkezi dingilin yerden yüksekliği	m2	mm	34								
	4.34.1	Çalışma koridoru genişliği (1000 x 1200 yatay palet)	Ast	mm	1610								
	4.34.2	Çalışma koridoru genişliği (800x1200 dikey palet)	Ast	mm	1810								
	4.35	Dönüş yarıçapı	Wa	mm	1160				1000				
Performans verileri	5.3	Yüklü/yüksüz indirme hızı		m/s	0,1 / 0,05								

- VDI 2198 uyarınca bu teknik doküman sadece standart cihazın teknik değerlerini belirtir. Farklı lastikler, asansörler, ek donanımlar vs. başka değerler oluşturabilir.

İşaret	1.2	Üreticinin tip tanımlaması			AM I20p							
	1.3	Tahrik			Manuel							
	1.4	Kullanım			Manuel							
	1.5	Kapasite / yük	Q	kg	2000							
	1.6	Yük merkezi	c	mm	610				570			
	1.9	Dingil mesafesi	y	mm	1245				1165			
Ağırlıklar	2.1	Net Ağırlık		kg	75		72				69	
	2.1.1	Ölü ağırlık (pil dahil)		kg	75		72		-			
	2.2	Yük ileride/geride aks yükü		-	- / -							636 / 1432
	2.3	İleri/geri konumda aks yükü - yüksüz		-	- / -							21 / 47
Tekerlekler / Süspansiyon	3.1	Lastikler			V-BV	N-BN	V-GV	N-GN	V-BV	N-BN	V-GV	N-GN
	3.2	Lastik ölçüsü, ön			Ø 200x50							
	3.3	Lastik ölçüsü, arka			Ø 80x70	Ø 80x65	Ø 80x90		Ø 80x70	Ø 80x65	Ø 80x90	
	3.5	Ön/arka teker adeti (x = tahrikli)			2/2							
	3.6	Dingil mesafesi, ön	b10	mm	120							
	3.7	Dingil mesafesi, arka	b11	mm	360							
Sürüş tahriki/kaldırma düzeneği	4.4	Kaldırma yüksekliği (h3)	h3	mm	120							
	4.9	Yaya kumandası yüksekliği sürüş konumunda min./maks.	h14	mm	1170							1220 / 1170
	4.14	Yükseltilmiş durma yüksekliği	h12	mm	205							
	4.15	İndirilmiş yükseklik	h13	mm	85							
	4.19	Toplam uzunluk	l1	mm	1555				1475			
	4.20	Çatal sırtı dahil uzunluk	l2	mm	-							340
	4.21.1	Toplam genişlik	b1	mm	520							
	4.22	Çatal ölçüleri	s/ e/l	mm	51 x 160 x 1220				51 x 160 x 1140			
	4.25	Çatalların dıştan dışa genişliği	b5	mm	520							
	4.32	Merkezi dingilin yerden yüksekliği	m2	mm	34							
	4.34.1	Çalışma koridoru genişliği (1000 x 1200 yatay palet)	Ast	mm	1610							
	4.34.2	Çalışma koridoru genişliği (800x1200 dikey palet)	Ast	mm	1830				1810			
	4.35	Dönüş yarıçapı	Wa	mm	1410				1330			
Performans verileri	5.3	Yüklü/yüksüz indirme hızı		m/s	0,1 / 0,05							

- VDI 2198 uyarınca bu teknik doküman sadece standart cihazın teknik değerlerini belirtir. Farklı lastikler, asansörler, ek donanımlar vs. başka değerler oluşturabilir.

İşaret	1.2	Üreticinin tip tanımlaması			AM I20p							
	1.3	Tahrik			Manuel							
	1.4	Kullanım			Manuel							
	1.5	Kapasite / yük	Q	kg	2000							
	1.6	Yük merkezi	c	mm	485				405			
	1.9	Dingil mesafesi	y	mm	995				835			
Ağırlıklar	2.1	Net Ağırlık		kg	66		63				59	
	2.1.1	Ölü ağırlık (pil dahil)		kg	66		63		-			
Tekerlekler / Süspansiyon	3.1	Lastikler			V-BV	N-BN	V-GV	N-GN	V-BV	N-BN	V-GV	N-GN
	3.2	Lastik ölçüsü, ön			Ø 200x50							
	3.3	Lastik ölçüsü, arka			Ø 80x70	Ø 80x65	Ø 80x90		Ø 80x70	Ø 80x65	Ø 80x90	
	3.5	Ön/arka teker adeti (x = tahrikli)			2/2							
	3.6	Dingil mesafesi, ön	b10	mm	120							
	3.7	Dingil mesafesi, arka	b11	mm	360				335			360
Sürüş tahriki/kaldırma düzeneği	4.4	Kaldırma yüksekliği (h3)	h3	mm	120							
	4.9	Yaya kumandası yüksekliği sürüş konumunda min./maks.	h14	mm	1170							
	4.14	Yükseltilmiş durma yüksekliği	h12	mm	205							
	4.15	İndirilmiş yükseklik	h13	mm	85							
	4.19	Toplam uzunluk	l1	mm	1305				1145			
	4.21.1	Toplam genişlik	b1	mm	520							
	4.22	Çatal ölçüleri	s/e/l	mm	51 x 160 x 970				51 x 160 x 810			
	4.25	Çatalların dıştan dışa genişliği	b5	mm	520							
	4.32	Merkezi dingilin yerden yüksekliği	m2	mm	34							
	4.34.1	Çalışma koridoru genişliği (1000 × 1200 yatay palet)	Ast	mm	1610							
	4.34.2	Çalışma koridoru genişliği (800x1200 dikey palet)	Ast	mm	1810							
	4.35	Dönüş yarıçapı	Wa	mm	1160				1000			
Performans verileri	5.3	Yüklü/yüksüz indirme hızı		m/s	0,1 / 0,05							

- VDI 2198 uyarınca bu teknik doküman sadece standart cihazın teknik değerlerini belirtir. Farklı lastikler, asansörler, ek donanımlar vs. başka değerler oluşturabilir.

İşaret	1.2	Üreticinin tip tanımlaması			AM I20								
	1.3	Tahrik			Manuel								
	1.4	Kullanım			Manuel								
	1.5	Kapasite / yük	Q	kg	2000								
	1.6	Yük merkezi	c	mm	405						485		
	1.9	Dingil mesafesi	y	mm	835						995		
Ağırlıklar	2.1	Net Ağırlık		kg	59		63				66		
	2.1.1	Ölü ağırlık (pil dahil)		kg	59		63				66		
Tekerlekler / Süspansiyon	3.1	Lastikler			N-GN	V-GV	N-BN	V-BV	N-GN	V-GV	N-BN	V-BV	
	3.2	Lastik ölçüsü, ön			Ø 200x50								
	3.3	Lastik ölçüsü, arka			Ø 80x90		Ø 80x65	Ø 80x70	Ø 80x90		Ø 80x65	Ø 80x70	
	3.5	Ön/arka teker adeti (x = tahrikli)			2/2								
	3.6	Dingil mesafesi, ön	b10	mm	120								
	3.7	Dingil mesafesi, arka	b11	mm	360								
Sürüş tahriki/kaldırma düzeneği	4.4	Kaldırma yüksekliği (h3)	h3	mm	120								
	4.9	Yaya kumandası yüksekliği sürüş konumunda min./maks.	h14	mm	1170								
	4.14	Yükseltilmiş durma yüksekliği	h12	mm	200								
	4.15	İndirilmiş yükseklik	h13	mm	85								
	4.19	Toplam uzunluk	l1	mm	1145						1305		
	4.21.1	Toplam genişlik	b1	mm	520								
	4.22	Çatal ölçüleri	s/e/l	mm	51 x 160 x 810						51 x 160 x 970		
	4.25	Çatalların dıştan dışa genişliği	b5	mm	520								
	4.32	Merkezi dingilin yerden yüksekliği	m2	mm	34	38							
	4.34.1	Çalışma koridoru genişliği (1000 × 1200 yatay palet)	Ast	mm	1610								
	4.34.2	Çalışma koridoru genişliği (800x1200 dikey palet)	Ast	mm	1810								
	4.35	Dönüş yarıçapı	Wa	mm	1000						1160		
Performans verileri	5.3	Yüklü/yüksüz indirme hızı		m/s	0,1 / 0,05								

- VDI 2198 uyarınca bu teknik doküman sadece standart cihazın teknik değerlerini belirtir. Farklı lastikler, asansörler, ek donanımlar vs. başka değerler oluşturabilir.

İşaret	1.2	Üreticinin tip tanımlaması			AM I20							
	1.3	Tahrik			Manuel							
	1.4	Kullanım			Manuel							
	1.5	Kapasite / yük	Q	kg	2000							
	1.6	Yük merkezi	c	mm	570				610			
	1.9	Dingil mesafesi	y	mm	1165				1245			
Ağırlıklar	2.1	Net Ağırlık		kg	69		72				75	
	2.1.1	Ölü ağırlık (pil dahil)		kg	69		72				75	
	2.2	Yük ileride/geride aks yükü		kg	636 / 1432	- / -						
	2.3	İleri/geri konumda aks yükü - yüksüz		kg	21 / 47	- / -						
Tekerlekler / Süspansiyon	3.1	Lastikler			N-GN	V-GV	N-BN	V-BV	N-GN	V-GV	N-BN	V-BV
	3.2	Lastik ölçüsü, ön			Ø 200x50							
	3.3	Lastik ölçüsü, arka			Ø 80x90		Ø 80x65	Ø 80x70	Ø 80x90		Ø 80x65	Ø 80x90
	3.5	Ön/arka teker adeti (x = tahrikli)			2/2							
	3.6	Dingil mesafesi, ön	b10	mm	120							
	3.7	Dingil mesafesi, arka	b11	mm	360							
Sürüş tahriki/kaldırma düzeneği	4.4	Kaldırma yüksekliği (h3)	h3	mm	120							
	4.9	Yaya kumandası yüksekliği sürüş konumunda min./maks.	h14	mm	1170							
	4.14	Yükseltilmiş durma yüksekliği	h12	mm	200							
	4.15	İndirilmiş yükseklik	h13	mm	85							
	4.19	Toplam uzunluk	l1	mm	1475				1555			
	4.20	Çatal sırtı dahil uzunluk	l2	mm	340	-						
	4.21.1	Toplam genişlik	b1	mm	520							
	4.22	Çatal ölçüleri	s/ e/l	mm	51 x 160 x 1140				51 x 160 x 1220			
	4.25	Çatalların dıştan dışa genişliği	b5	mm	520							
	4.32	Merkezi dingilin yerden yüksekliği	m2	mm	38							
	4.34.1	Çalışma koridoru genişliği (1000 x 1200 yatay palet)	Ast	mm	1610							
	4.34.2	Çalışma koridoru genişliği (800x1200 dikey palet)	Ast	mm	1810				1830			
	4.35	Dönüş yarıçapı	Wa	mm	1330				1410			
Performans verileri	5.3	Yüklü/yüksüz indirme hızı		m/s	0,1 / 0,05							

- VDI 2198 uyarınca bu teknik doküman sadece standart cihazın teknik değerlerini belirtir. Farklı lastikler, asansörler, ek donanımlar vs. başka değerler oluşturabilir.

İşaret	1.2	Üreticinin tip tanımlaması			AM I20							
	1.3	Tahrik			Manuel							
	1.4	Kullanım			Manuel							
	1.5	Kapasite / yük	Q	kg	2000							
	1.6	Yük merkezi	c	mm	405				485			
	1.9	Dingil mesafesi	y	mm	835				995			
Ağırlıklar	2.1	Net Ağırlık		kg	65		69				72	
	2.1.1	Ölü ağırlık (pil dahil)		kg	65		69				72	
Tekerlekler / Süspansiyon	3.1	Lastikler			N-GN	V-GV	V-BV	N-BN	N-GN	V-GV	N-BN	V-BV
	3.2	Lastik ölçüsü, ön			Ø 200x50							
	3.3	Lastik ölçüsü, arka			Ø 80x90		Ø 80x70	Ø 80x65	Ø 80x90		Ø 80x65	Ø 80x70
	3.5	Ön/arka teker adeti (x = tahrikli)			2/2							
	3.6	Dingil mesafesi, ön	b10	mm	120							
	3.7	Dingil mesafesi, arka	b11	mm	520							
Sürüş tahriki/kaldırma düzeneği	4.4	Kaldırma yüksekliği (h3)	h3	mm	120							
	4.9	Yaya kumandası yüksekliği sürüş konumunda min./maks.	h14	mm	1170							
	4.14	Yükseltilmiş durma yüksekliği	h12	mm	200							
	4.15	İndirilmiş yükseklik	h13	mm	85							
	4.19	Toplam uzunluk	l1	mm	1145				1305			
	4.21.1	Toplam genişlik	b1	mm	680							
	4.22	Çatal ölçüleri	s/e/l	mm	51 x 160 x 810				51 x 160 x 970			
	4.25	Çatalların dıştan dışa genişliği	b5	mm	680							
	4.32	Merkezi dingilin yerden yüksekliği	m2	mm	38							
	4.34.1	Çalışma koridoru genişliği (1000 x 1200 yatay palet)	Ast	mm	1610							
	4.34.2	Çalışma koridoru genişliği (800x1200 dikey palet)	Ast	mm	1810							
	4.35	Dönüş yarıçapı	Wa	mm	1000				1160			
Performans verileri	5.3	Yüklü/yüksüz indirme hızı		m/s	0,1 / 0,05							

- VDI 2198 uyarınca bu teknik doküman sadece standart cihazın teknik değerlerini belirtir. Farklı lastikler, asansörler, ek donanımlar vs. başka değerler oluşturabilir.

İşaret	1.2	Üreticinin tip tanımlaması			AM I20								
	1.3	Tahrik			Manuel								
	1.4	Kullanım			Manuel								
	1.5	Kapasite / yük	Q	kg	2000								
	1.6	Yük merkezi	c	mm	570				610				
	1.9	Dingil mesafesi	y	mm	1165				1245				
Ağırlıklar	2.1	Net Ağırlık		kg	75		78						81
	2.1.1	Ölü ağırlık (pil dahil)		kg	75		78						81
Tekerlekler / Süspansiyon	3.1	Lastikler			N-GN	V-GV	N-BN	V-BV	N-GN	V-GV	V-BV	N-BN	
	3.2	Lastik ölçüsü, ön			Ø 200x50								
	3.3	Lastik ölçüsü, arka			Ø 80x90		Ø 80x65	Ø 80x70	Ø 80x90			Ø 80x65	
	3.5	Ön/arka teker adeti (x = tahrikli)			2/2								
	3.6	Dingil mesafesi, ön	b10	mm	120								
	3.7	Dingil mesafesi, arka	b11	mm	520								
Sürüş tahriki/kaldırma düzeneği	4.4	Kaldırma yüksekliği (h3)	h3	mm	120								
	4.9	Yaya kumandası yüksekliği sürüş konumunda min./maks.	h14	mm	1170								
	4.14	Yükseltilmiş durma yüksekliği	h12	mm	200								
	4.15	İndirilmiş yükseklik	h13	mm	85								
	4.19	Toplam uzunluk	l1	mm	1475				1555				
	4.21.1	Toplam genişlik	b1	mm	680								
	4.22	Çatal ölçüleri	s/e/l	mm	51 x 160 x 1140				51 x 160 x 1220				
	4.25	Çatalların dıştan dışa genişliği	b5	mm	680								
	4.32	Merkezi dingilin yerden yüksekliği	m2	mm	38								
	4.34.1	Çalışma koridoru genişliği (1000 × 1200 yatay palet)	Ast	mm	1610								
	4.34.2	Çalışma koridoru genişliği (800x1200 dikey palet)	Ast	mm	1810				1830				
	4.35	Dönüş yarıçapı	Wa	mm	1330				1410				
Performans verileri	5.3	Yüklü/yüksüz indirme hızı		m/s	0,1 / 0,05								

- VDI 2198 uyarınca bu teknik doküman sadece standart cihazın teknik değerlerini belirtir. Farklı lastikler, asansörler, ek donanımlar vs. başka değerler oluşturabilir.

Jungheinrich İstif Makinaları San. ve Tic. Ltd. Şti.

Ekşioğlu Mahallesi
Yeni Şile Otoban Yolu Üzeri
Şehitler Caddesi No:47
34794 Alemdağ – Istanbul
Tel. 0216 430 0 800 pbx
Faks 0216 312 47 08
Santral 444 JUNG(5864)
info@jungheinrich.com.tr

www.jungheinrich.com.tr

Norderstedt, Moosburg ve
Landsberg'deki Alman üretim tesislerimiz
ve Kaltenkirchen'deki yedek parça
merkezimiz sertifikalıdır.

ISO 9001
ISO 14001

JUNGHEINRICH