Transpalette manuel à ciseaux

AMX 10 / 10e

Hauteur de levée: 714 mm / Capacité de charge: 1000 kg

JUNGHEINRICH

AMX 10 / 10e

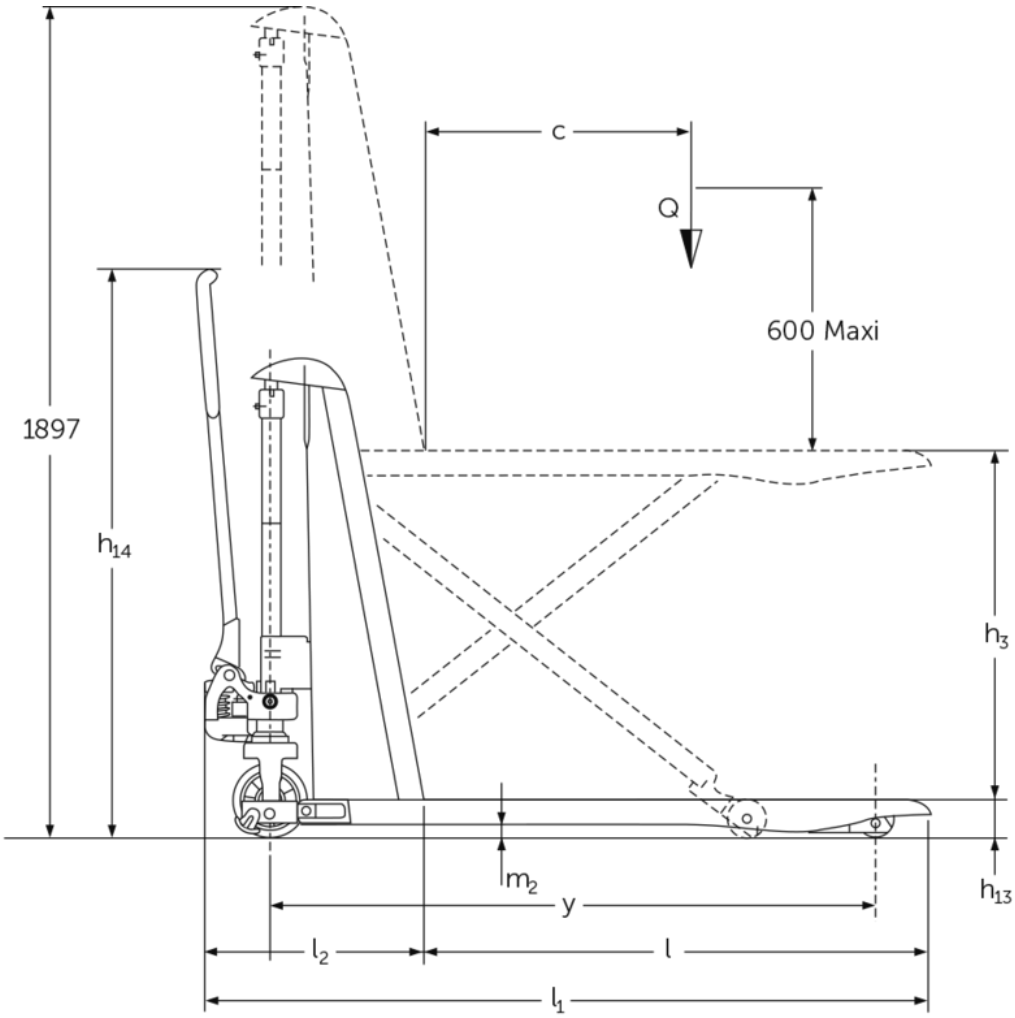

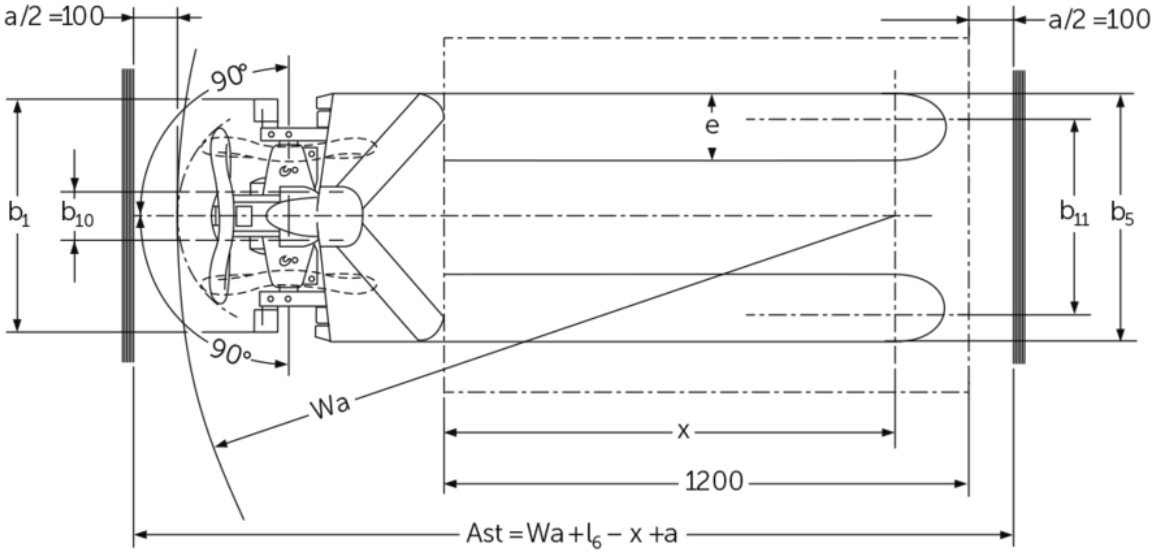

AMX I15 / I15p

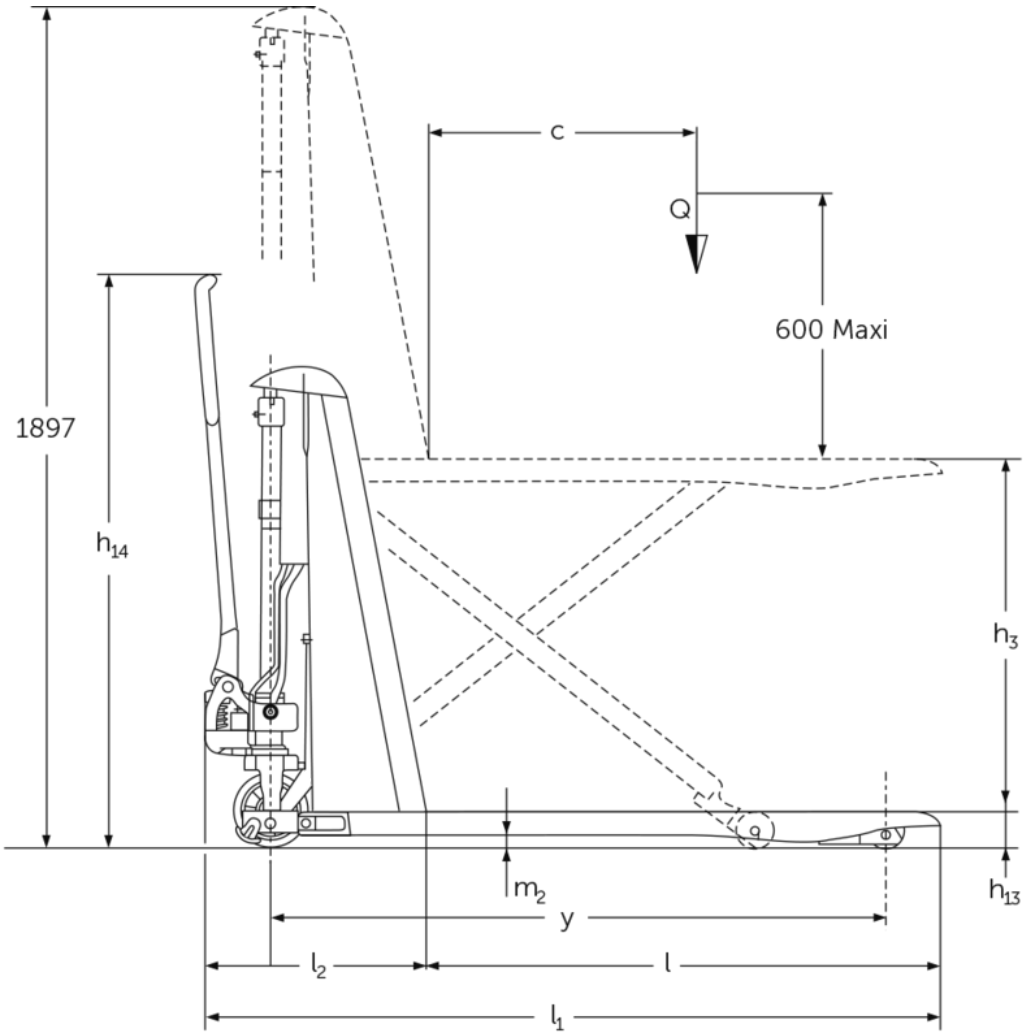

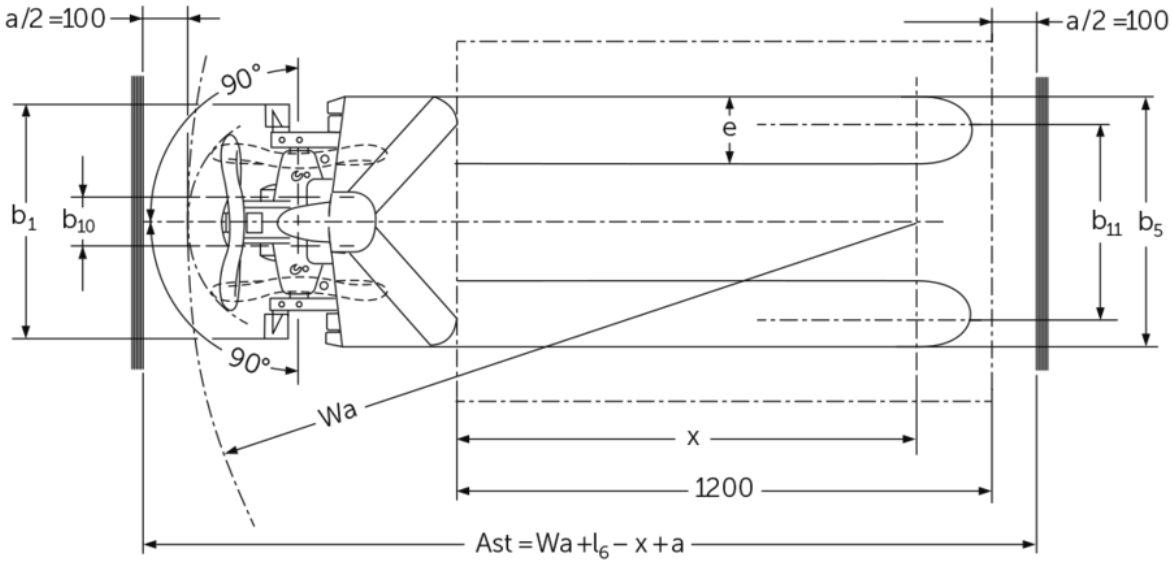

AMX I15e / I15ep

Tableau VDI

Sigle	1.1	Fabricant (désignation abrégée)			Autres (OEM)							
	1.3	Entraînement			Électrique	Manuel						
	1.4	Commande			Manuel							
	1.5	Capacité de charge/charge	Q	kg	1000							
	1.6	Distance du centre de gravité de la charge	c	mm	600							
	1.9	Empattement	y	mm	1383	-					1383	-
Poids	2.1	Poids propre		kg	195						157	
	2.2	Charge sur essieu avec charge à l'avant / à l'arrière		kg	443 / 752	- / -					406 / 751	- / -
	2.3	Charge sur essieu sans charge à l'avant / à l'arrière		kg	136 / 59	- / -					101 / 56	- / -
Roues / Châssis	3.1	Pneus			C-GN	N-GN	V-GV	N-GN	C-GN	V-GV	C-GN	N-GN
	3.2	Taille des roues AV			Ø 170 x 50	-					Ø 170 x 50	-
	3.3	Taille des roues AR			Ø 82 x 62	-					Ø 82 x 62	-
	3.5	Roues, nombre à l'avant / à l'arrière (x=à entraînement)			2/2	-					2/2	-
	3.6	Voie avant	b10	mm	109	-					109	-
	3.7	Voie arrière	b11	mm	440	-					440	-
Dimensions de base	4.4	Levée (h3)	h3	mm	714							
	4.5	Hauteur du mât déployé (h4)	h4	mm	1897	-					1897	-
	4.9	Hauteur de la poignée du timon en position de conduite min. / max.	h14	mm	1299	-					1299	-
	4.15	Hauteur des bras porteurs baissés	h13	mm	86							
	4.19	Longueur totale	l1	mm	1650							
	4.20	Longueur, talon de fourche compris	l2	mm	500	-					500	-
	4.21.1	Largeur totale	b1	mm	560			680			560	
	4.22	Dimensions des fourches	s/e/l	mm	53 x 150 x 1150	150 x 1150					53 x 150 x 1150	150 x 1150
	4.25	Écartement extérieur des fourches	b5	mm	560			680			560	
	4.32	Garde au sol centre empattement	m2	mm	30	-					30	-
	4.34.2	Largeur d'allée (palette 800x1200 dans le sens de la longueur)	Ast	mm	2005	-					2005	-
	4.35	Rayon de braquage	Wa	mm	-						1635	-
Données de performance	5.3	Vitesse de descente avec / sans charge		m/s	0,13 / 0,05	- / -					0,11 / 0,04	- / -

Moteur électrique / système électronique	6.2	Moteur de levée, performance pour S3	kW	0,5		-
	6.4	Tension de batterie / capacité nominale	V / Ah	12 / 70		-
	6.5	Poids de la batterie	kg	24	-	

- Cette fiche technique selon la directive VDI 2198 n'indique que les valeurs techniques du chariot standard. D'autres bandages, d'autres mâts, des dispositifs supplémentaires, etc. peuvent donner lieu à d'autres valeurs.

Sigle	1.1	Fabricant (désignation abrégée)			Autres (OEM)			
	1.3	Entraînement			Manuel			
	1.4	Commande			Manuel			
	1.5	Capacité de charge/charge	Q	kg	1000			
	1.6	Distance du centre de gravité de la charge	c	mm	600			
Poids	2.1	Poids propre		kg	157			
Roues / Châssis	3.1	Pneus			V-GV	N-GN	C-GN	V-GV
Dimensions de base	4.4	Levée (h3)	h3	mm	714			
	4.15	Hauteur des bras porteurs baissés	h13	mm	86			
	4.19	Longueur totale	l1	mm	1650			
	4.21.1	Largeur totale	b1	mm	560	680		
	4.22	Dimensions des fourches	s/e/l	mm	150 x 1150			
	4.25	Écartement extérieur des fourches	b5	mm	560	680		

- Cette fiche technique selon la directive VDI 2198 n'indique que les valeurs techniques du chariot standard. D'autres bandages, d'autres mâts, des dispositifs supplémentaires, etc. peuvent donner lieu à d'autres valeurs.

Les matériels Jungheinrich sont conformes aux normes européennes de sécurité.

ISO 9001
ISO 14001

Les usines de production de Norderstedt, Moosburg et Landsberg en Allemagne sont certifiées.

JUNGHEINRICH