Elektriskais gājēju krautņotājs

AME 18

Celšanas augstums: 115 mm / Kravnesība: 1800 kg

LI-ION technology

JUNGHEINRICH

AME 18

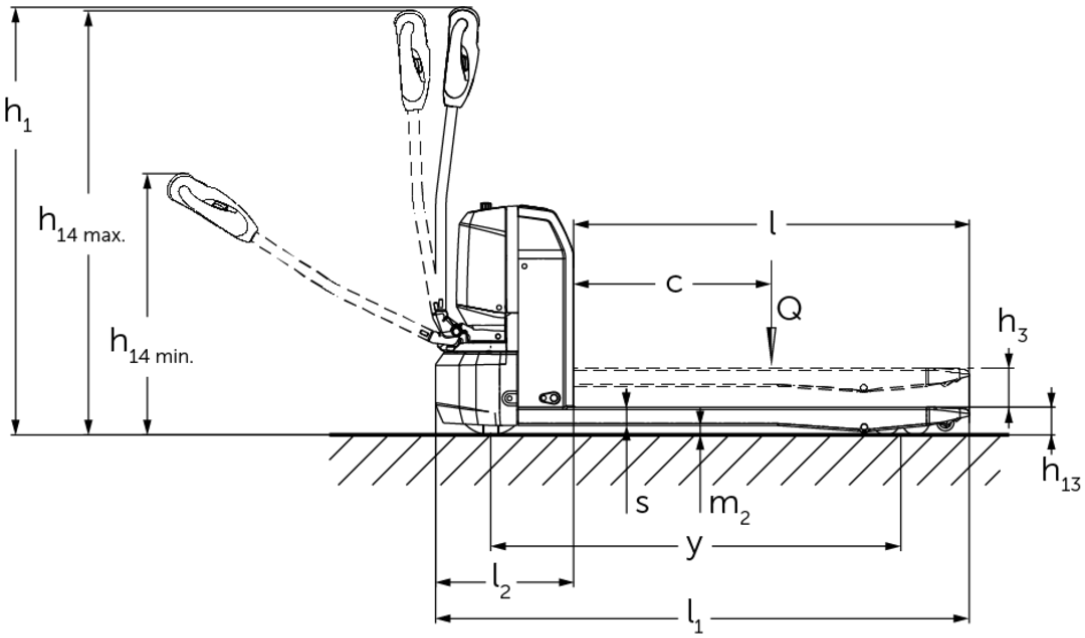
h1
h14 max.
h14 min.
l
c
Q
h3
h13
s
m2
y
l2
l1

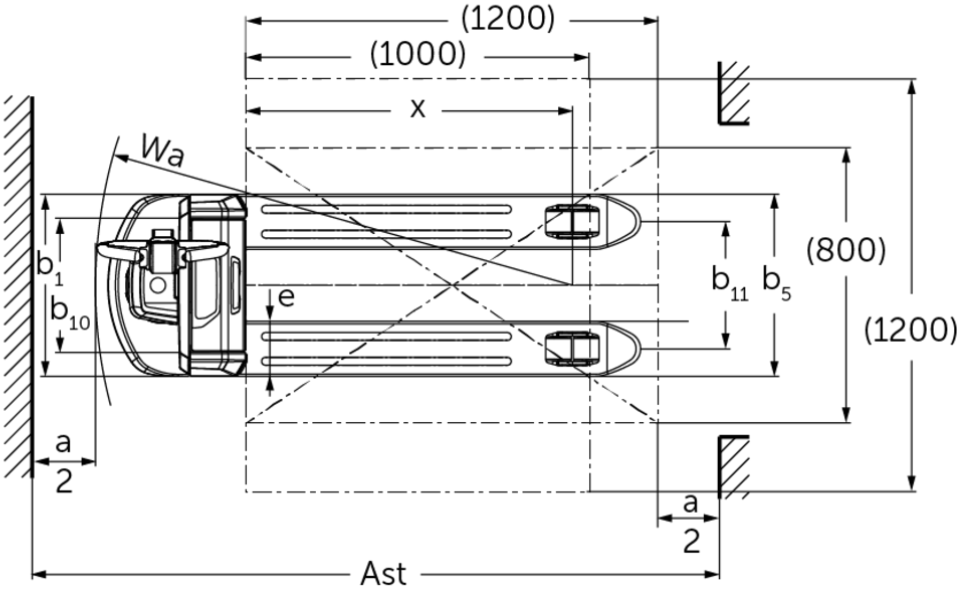
(1200)
(1000)
x
Wa
b1
b10
e
b11
b5
(800)
(1200)
a
2
a
2
Ast

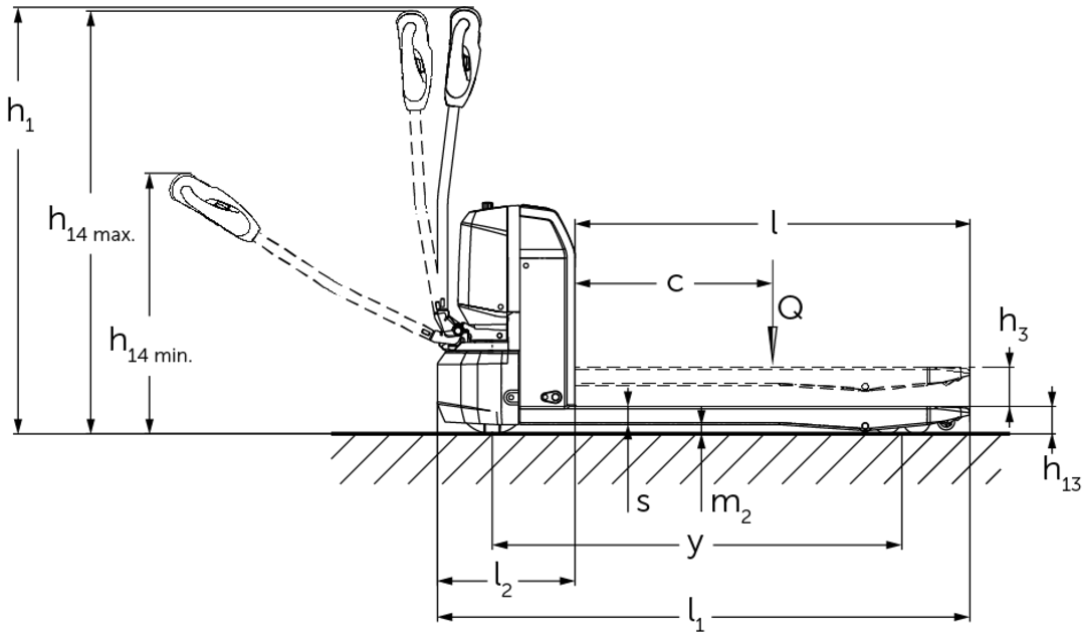
h1
h14 max.
h14 min.
l
c
Q
h3
h13
s
m2
y
l2
l1

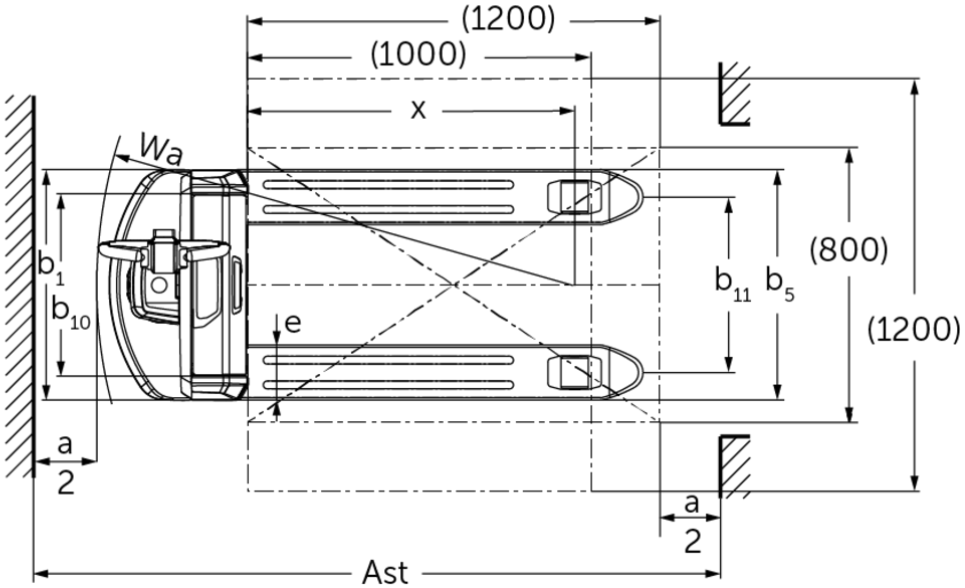
(1200)
(1000)
x
Wa
b1
b10
e
b11
b5
(800)
(1200)
a
2
a
2
Ast

VDI tabula

Zīme	1.1	Ražotājs (saīsinātais nosaukums)			Jungheinrich						
	1.2	Izgatavotāja tipa simbols			AME 18 (530x800, V-BV)	AME 18 (530x1000, V-BV)	AME 18 (530x1150, V-BV)	AME 18 (530x1150, V-GV)	AME 18 (670x1000, V-BV)	AME 18 (670x1150, V-BV)	AME 18 (670x1150, V-GV)
	1.3	Piedziņa			Elektrības						
	1.4	Darbība			Iet						
	1.5	Ietilpība / slodze	Q	kg	1800						
	1.6	Slodzes centrs	c	mm	600						
	1.8	Slodze attālums	x	mm	602	802	952		802	952	
	1.9	Garenbāze	y	mm	843	1043	1193		1043	1193	
Svari	2.1.1	Nesošais svars (ieskaitot akumulatoru)		kg	145	153	158		161	166	
	2.2	Ass slodze ar slodzi priekšā / aizmugurē		kg	651 / 1294	657 / 1296	660 / 1298	606 / 1298	665 / 1296	668 / 1298	
	2.3	Ass slodze bez kravas priekšā / aizmugurē		kg	119 / 26	125 / 28	128 / 30		133 / 28	136 / 30	
Riteņi / apturēšana	3.1	Riepas			Poliuretāns (PU)						
	3.2	Riepas izmērs, priekšā			Ø210 x 70						
	3.3	Riepu izmērs aizmugurē			Ø80 x 70 (Ø80 x 93)						
	3.4	Papildu riteņi			Ø62,5 x 45						
	3.5	Riteņi, skaits priekšā / aizmugurē (x = piedziņa)			1x +2 / 4 (1x +2 / 2)						
	3.6	Mērītājs priekšā	b10	mm	390				530		
	3.7	Aizmugurējais gabarīts	b11	mm	370				510		
Pamata izmēri	4.2.1	kopējais augstums	h15	mm	673						
	4.4	Stroke (h3)	h3	mm	115						
	4.9	Jūgstieņa roktura augstums braukšanas stāvoklī min./maks.	h14	mm	700 / 1190						
	4.15	Augstums nolaists	h13	mm	80						
	4.19	kopējais garums	l1	mm	1200	1400	1550		1400	1550	
	4.20	Garums ieskaitot dakšas aizmuguri	l2	mm	400						
	4.21.1	kopējais platums	b1	mm	530				670		
	4.22	Fork izmēri	s/ e/l	mm	53 x 160 x 800	53 x 160 x 1000	53 x 160 x 1150		53 x 160 x 1000	53 x 160 x 1150	
	4.25	Dakšas klīrenss	b5	mm	530				670		
	4.32	Centrālās garenbāzes klīrenss	m2	mm	27						
	4.34.2	Darba platums (palete 800x1200 gareniska)	Ast	mm	1958	2003	2060		2003	2060	
	4.35	Pagrieziena rādiuss	Wa	mm	1039	1239	1389		1239	1389	
Veiktspējas dati	5.1	Braukšanas ātrums ar / bez kravas		km/h	5 / 5,5						
	5.2	Celšanas ātrums ar / bez kravas		m/s	0,03 / 0,04						
	5.3	Ātruma samazināšana ar / bez kravas		m/s	0,06 / 0,05						
	5.8	Maksimāla kāpšanas spēja ar / bez kravas		%	8 / 20						
	5.10	Darba bremzes			Elektromagnētiskā						

Elektromotoru / Elektronika	6.1	Vilces motors, jauda S2 60 min	kW	1
	6.2	Celšanas motors, jauda S3	kW	0,8
	6.4	Akumulatora spriegums / nominālā jauda	V / Ah	48 / 25
	6.5	Akumulatora svars	kg	10,5
	6.6	Enerģijas patēriņš pēc VDI cikla	kWh/h	0,16
Cits	8.1	Braukšanas vadības tips		Pulse / DC
	10.7	skaņas spiediena līmenis atbilstoši EN12053	dB (A)	70

- Šajā tehnisko datu lapā saskaņā ar VDI direktīvu 2198 ir norādītas tikai standarta ierīces tehniskās vērtības. Ja attiecīgajai ierīcei ir uzmontēti citi riteņi, citi pacelšanas masti, papildierīces utt., spēkā var būt citas vērtības.

- VDI Nr. 4.2.1: Kopējais augstums h15 = iekrāvēja augstums bez dīseles.

SIA Jungheinrich Lift Truck

Rītausmas iela 23
Rīga, LV-1058
Latvija
Telefons +371 67 813 913
Fakss +371 67 813 911
info@jungheinrich.lv

www.jungheinrich.lv

Sertificētas ir Vacijas ražotnes Norderštedte, Mosburga un Landsberga, ka arī mūsu rezerves daļu centrs Kaltenkirhenē.

ISO 9001
ISO 14001

Jungheinrich iekrāvēji atbilst Eiropas Savienības drošības prasībām.

CE

JUNGHEINRICH