Horizontalusis užsakymų surinkėjas su ergonomišku pakėlimu

ECD 320

Kėlimo aukštis: 700-1500 mm / Keliamoji galia: 2000 kg

LI-ION technology

JUNGHEINRICH

ECD 320

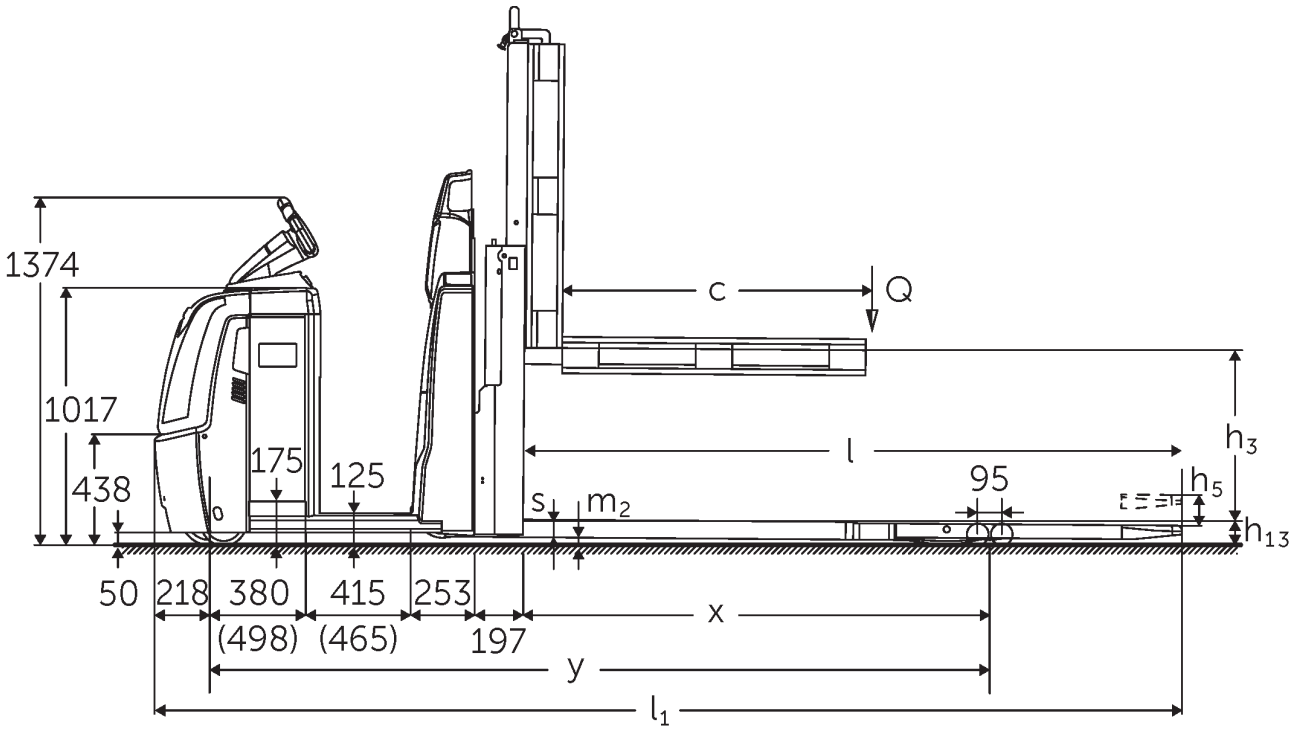
1374
1017
438
175
125
c
Q
l
h3
95
h5
s
m2
h13
50
218
380
415
253
(498)
(465)
197
x
y
l1

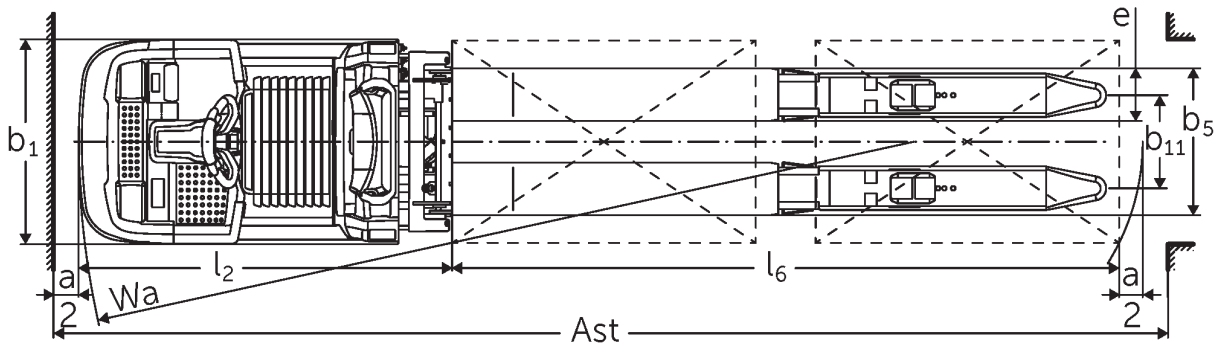
e
b1
b5
b11
a
2
Wa
l2
l6
Ast

VDI lentelė

ženklas	1.1	Gamintojas (trumpasis pavadinimas)			Jungheinrich
	1.2	Gamintojo tipo simbolis			ECD 320
	1.3	Vairuoti			Elektros
	1.4	Operacija			Užsakymų rinktuvas
	1.5	Talpa / apkrovos	Q	kg	2000
	1.6	Svorio centras	c	mm	1300
	1.8	Apkrova atstumas	x	mm	1718
	1.9	Bazė	y	mm	2981
Svoriai	2.1.1	Nepilnas svoris (įskaitant akumuliatorių)		kg	1235
	2.2	Ašies apkrova su priekine / galine apkrova		kg	1155 / 2080
	2.3	Ašies apkrova be krovinio priekyje / gale		kg	920 / 315
Ratai / pakaba	3.1	Padangos			Poliuretanas (PU)
	3.2	Padangos dydis, priekis			Ø 230 x 78
	3.3	Padangos dydis, galinė			Ø 85 x 85
	3.4	Papildomos ratai			Ø 180 x 65
	3.5	Ratai, skaičius priekyje / gale (x = varomas)			1+1x/4
	3.6	Matuoklis, priekyje	b10	mm	481
	3.7	Galinis gabaritas	b11	mm	368
Pagrindiniai matmenys	4.4	Insultas (h3)	h3	mm	700
	4.9	Sukabintuvo rankenos aukštis važiavimo padėtyje min./max.	h14	mm	1374 / 1418
	4.15	Aukštis nuleistas	h13	mm	90
	4.19	Bendrasis ilgis	l1	mm	4081
	4.20	Ilgis, įskaitant šakę atgal	l2	mm	1480
	4.21.1	Bendras plotis	b1	mm	810
	4.22	šakių matmenys	s/e/l	mm	65 x 172 x 2600
	4.25	Šakės klirensas	b5	mm	540
	4.32	Centrinės tarpinės prošvaisos atstumas	m2	mm	25
	4.34.2	Darbinis plotis (800x1200 išilginis padėklas)	Ast	mm	4281
	4.35	Apsisukimo spindulys	Wa	mm	3199
Našumo duomenys	5.1	Važiavimo greitis su / be krovinio (Efficiency | drivePLUS)		km/h	9,2 / 12,5 | 9,2 / 14
	5.2	Kėlimo greitis su / be krovinio		m/s	0,07 / 0,11
	5.3	Mažėja greitis su kroviniu arba be jo		m/s	0,07 / 0,06
	5.8	Maksimalus sugebėjimas lipti su kroviniu / be jo (Efficiency | drivePLUS)		%	6 / 15 | 6 / 15
	5.10	Darbinis stabdys			Generatorius
Elektros variklis / elektronika	6.1	Traukos variklis, S2 galia 60 min (Efficiency | drivePLUS)		kW	2,8 | 3,2
	6.2	Kėlimo variklis, galia S3		kW	1,5
	6.4	Akumuliatoriaus įtampa / vardinė talpa		V / Ah	24 / 465
	6.5	Baterijos svoris		kg	370
	6.6.1	Energijos sąnaudos pagal EN ciklą		kWh/h	0,53
	6.6.2	CO2 ekvivalentas pagal EN ISO 23308		kg/h0	0,3
	6.7	Pralaidumas		t/h	136
	6.8.1	Energijos sąnaudos maks. pralaidumas		kWh/h	1,36

Kitas	8.1	Vairavimo valdymo tipas		Kintamosios srovės
	10.5	Versijos valdymas		Elektrinis
	10.7	Triukšmo slėgio lygis pagal EN12053	dB (A)	62

- Šis techninis pasas pagal VDI direktyvą 2198 išvardija tik technines standartinio prietaiso vertes. Naudojant kitokias padangas, kitus kėlimo mechanizmus, papildomą įrangą, galima gauti kitas vertes.

Akumuliatoriaus skyriaus L vertės; šakių ilgis 2 450 mm; 700 mm kėlimas; krovininė dalis pakelta.
- VDI Nr. 1.8: krovininė dalis nuleista: x + 82 mm.
- VDI Nr. 1.9: akumuliatoriaus skyrius XL arba XL (ERE): y + 118 mm; su prailginta stovėjimo platforma: y + 50 mm; su nuleista krovinine dalimi: y + 82 mm.
- VDI Nr. 4.19: akumuliatoriaus skyrius XL arba XL (ERE): l1 + 118 mm; su prailginta stovėjimo platforma: l1 + 50 mm.
- VDI Nr. 4.20: akumuliatoriaus skyrius XL arba XL (ERE): l2 + 118 mm; su prailginta stovėjimo platforma: l2 + 50 mm.
- VDI Nr. 4.34.2: akumuliatoriaus skyrius XL arba XL (ERE): Darbinio koridoriaus plotis + 118 mm; su prailginta stovėjimo platforma: Darbinio koridoriaus plotis + 50 mm; įstrižai pagal VDI: darbinio koridoriaus plotis + 94 mm.
- VDI Nr. 4.35: akumuliatoriaus skyrius XL arba XL (ERE): Wa + 118 mm; su prailginta stovėjimo platforma: Wa + 50 mm; su nuleista krovinine dalimi: Wa + 82 mm.
- VDI Nr. 6.2: su S3 10 %.
- VDI Nr. 6.4: akumuliatoriaus skyrius XL: 24 V / 620 Ah.
- VDI Nr. 6.5: akumuliatoriaus skyrius XL: 460 kg.

Jungheinrich Lift Truck UAB

Liepkalnio g. 85ALiepkalnio g. 85A
LT-02120 Vilnius
Lietuva
Telefonas +370 5 2322242
Faksas +370 5 2647600
info@jungheinrich.lt

www.jungheinrich.lt

Vokietijos gamyklos Norderstedt, Moosburg ir Landsberg yra sertifikuotos, taip pat mūsų originalių dalių centras Kaltenkirchene.

ISO 9001
ISO 14001

„Jungheinrich“ krautuvai atitinka Europos saugos reikalavimus.

CE

JUNGHEINRICH