# Elektrinis vilkikas

## EZS C40

Priekabos apkrova: 4000 kg

LI-ION technology

JUNGHEINRICH

# EZS C40

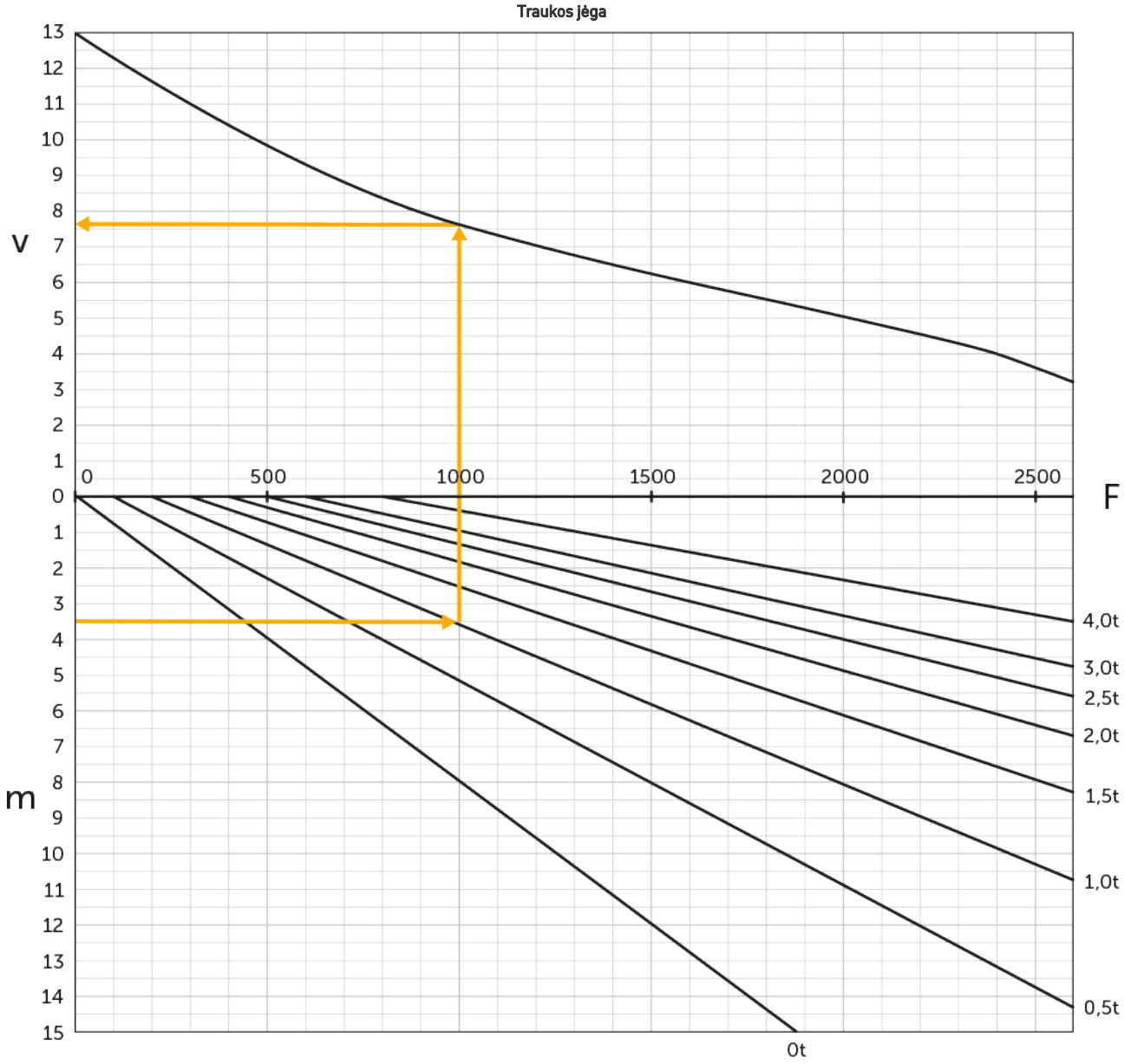


v = greitis [km/h], m = įkalnė [%], F = traukos jėga [N]

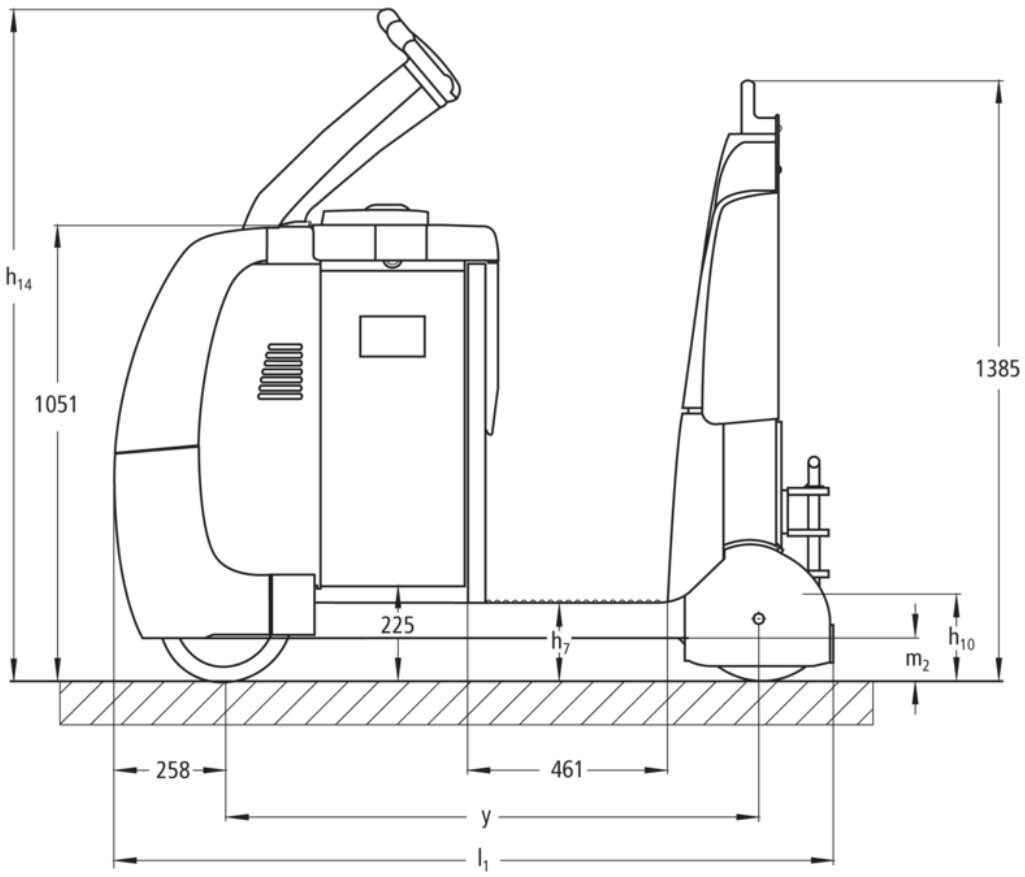
h14
1051
1385
225
h7
h10
m2
258
461
y
l1

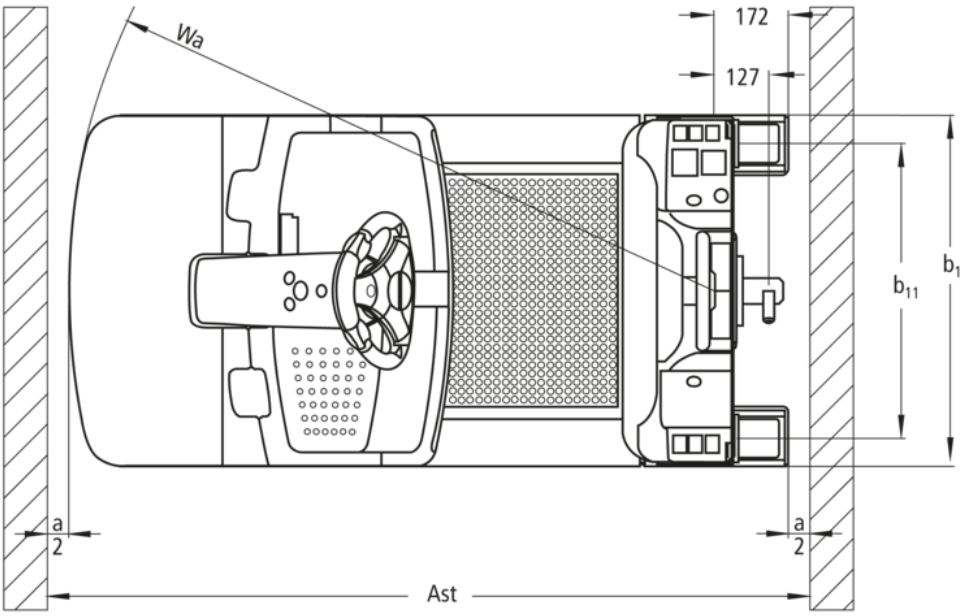
Wa
172
127
b1
b11
a/2
a/2
Ast

# VDI lentelė

| | | | | | |
|---|---|---|---|---|---|
| ženklas | 1.1 | Gamintojas (trumpasis pavadinimas) | | | Jungheinrich |
| | 1.2 | Gamintojo tipo simbolis | | | EZS C40 |
| | 1.3 | Vairuoti | | | Elektros |
| | 1.4 | Operacija | | | Kabina |
| | 1.5.3 | Priekabos apkrova | Q | kg | 4000 |
| | 1.7 | Nominali įtampa | | N | 800 |
| | 1.9 | Bazė | y | mm | 1229 |
| Svoriai | 2.1.1 | Nepilnas svoris (įskaitant akumuliatorių) | | kg | 1185 |
| | 2.3 | Ašies apkrova be krovinio priekyje / gale | | kg | 660 / 525 |
| Ratai / pakaba | 3.1 | Padangos | | | Labai elastingos (SE) |
| | 3.2 | Padangos dydis, priekis | | | Ø 310 x 105 |
| | 3.3 | Padangos dydis, galinė | | | Ø 301 x 85 |
| | 3.5 | Ratai, skaičius priekyje / gale (x = varomas) | | | 1x /2 |
| | 3.7 | Galinis gabaritas | b11 | mm | 680 |
| Pagrindiniai matmenys | 4.8 | Sėdynės aukštis / nuolatinis aukštis | h7 | mm | 182 |
| | 4.9 | Sukabintuvo rankenos aukštis važiavimo padėtyje min./max. | h14 | mm | 1410 |
| | 4.12 | Sukabinimo aukštis | h10 | mm | 158 |
| | 4.19 | Bendrasis ilgis | l1 | mm | 1659 |
| | 4.21.1 | Bendras plotis | b1 | mm | 810 |
| | 4.32 | Centrinės tarpinės prošvaisos atstumas | m2 | mm | 100 |
| | 4.35 | Apsisukimo spindulys | Wa | mm | 1487 |
| Našumo duomenys | 5.1 | Važiavimo greitis su / be krovinio | | km/h | 8 / 12,5 |
| | 5.1.1 | Atbulinės eigos greitis su / be krovinio | | km/h | 6 / 6 |
| | 5.5 | Sukibimas su / be krovinio | | N | 800 / 800 |
| | 5.6 | Maksimali sukibimas su / be krovinio | | N | 2600 / 2600 |
| | 5.10 | Darbinis stabdys | | | Generatorius |
| Elektros variklis / elektronika | 6.1 | Traukos variklis, S2 galia 60 min | | kW | 2,8 |
| | 6.4 | Akumuliatoriaus įtampa / vardinė talpa | | V / Ah | 24 / 620 |
| | 6.5 | Baterijos svoris | | kg | 470 |
| | 6.6.1 | Energijos sąnaudos pagal EN ciklą | | kWh/h | 1,13 |
| | 6.6.2 | CO2 ekvivalentas pagal EN ISO 23308 | | kg/h0 | 0,6 |

| | | | | |
|---|---|---|---|---|
| Kitas | 8.1 | Vairavimo valdymo tipas | | Kintamosios srovės greičio valdymas |
| | 10.5 | Versijos valdymas | | Elektrinis vairavimas |
| | 10.7 | Triukšmo slėgio lygis pagal EN12053 | dB (A) | 66 |

- Šis techninis pasas pagal VDI direktyvą 2198 išvardija tik technines standartinio prietaiso vertes. Naudojant kitokias padangas, kitus kėlimo mechanizmus, papildomą įrangą, galima gauti kitas vertes.

- VDI Nr. 4.9: aukštis galioja „jetPILOT“
- VDI Nr. 4.12: movos aukščio vertė taikoma viengubai įkišamai movai. Galimos kitokių aukščių movos
- VDI Nr. 4.19: kadangi galima įsigyti skirtingų movos sistemų, bendras ilgis galioja tik viengubai įkišamai movai
- VDI Nr. 5.1: žr. tempimo masės diagramą
- VDI Nr. 5.5: ši vertė nurodo nominalią tempimo jėgą
- VDI Nr. 5.6: žr. tempimo masės diagramą

**Jungheinrich Lift Truck UAB**

Liepkalnio g. 85ALiepkalnio g. 85A
LT-02120 Vilnius
Lietuva
Telefonas +370 5 2322242
Faksas +370 5 2647600
info@jungheinrich.lt

www.jungheinrich.lt

Vokietijos gamyklos Norderstedt, Moosburg ir Landsberg yra sertifikuotos, taip pat mūsų originalių dalių centras Kaltenkirchene.

ISO 9001
ISO 14001

„Jungheinrich“ krautuvai atitinka Europos saugos reikalavimus.

CE

JUNGHEINRICH