Ročni paletni viličar

AM 30

Dvižna višina: 120 mm / Nosilnost: 3000 kg

JUNGHEINRICH

AM 30

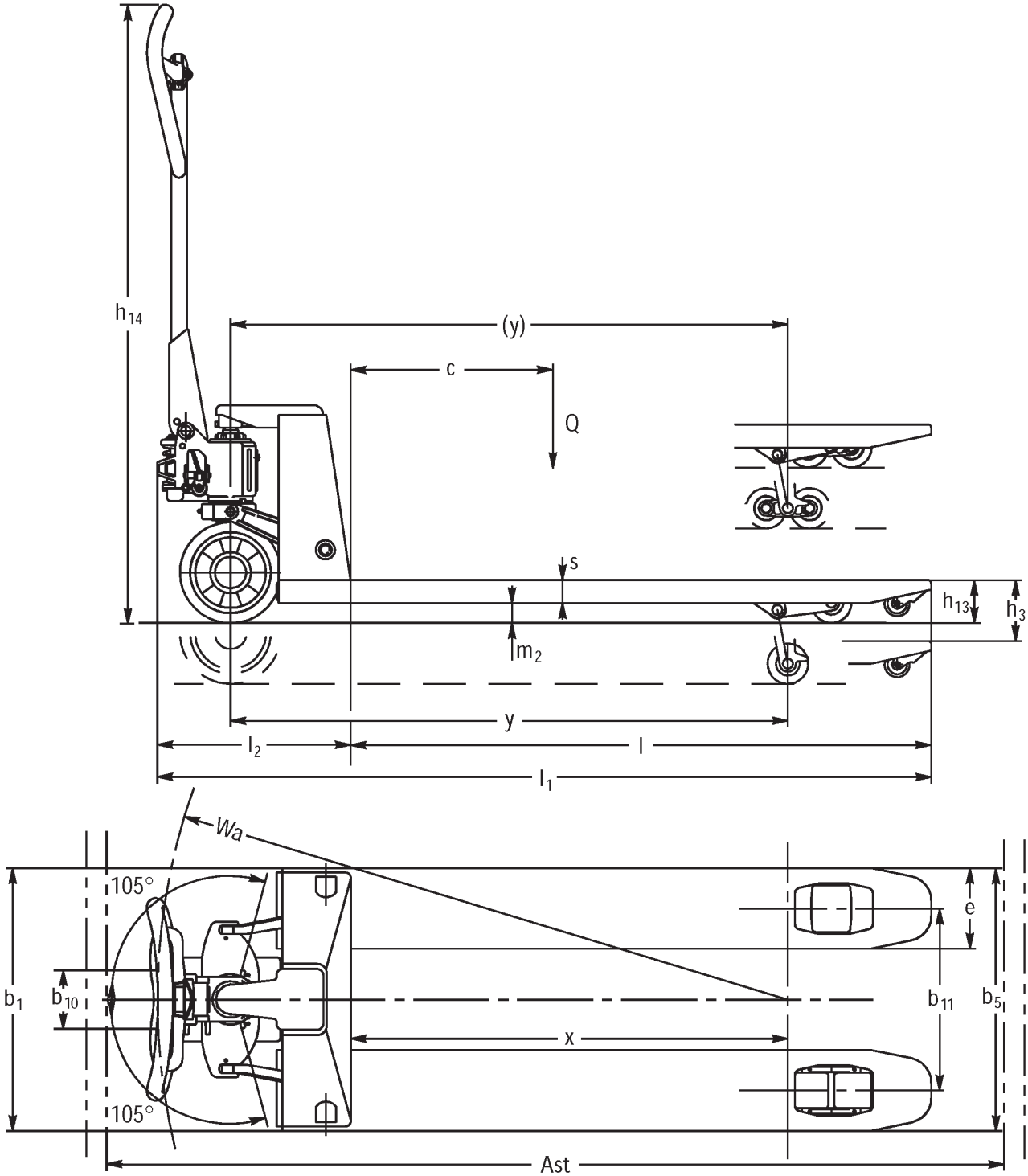

Razpredelnica VDI

Splošni podatki	1.1	Proizvajalec (kratko poimenovanje)			Drugo (OEM)			
	1.2	Tipska oznaka			AM 30			
	1.3	Pogon			Ročno			
	1.4	Upravljanje			ročno			
	1.5	Nosilnost/obremenitev	Q	kg	3000			
	1.6	Oddaljenost težišča bremena	c	mm	600	800	900	1050
	1.9	Medosna razdalja	y	mm	1174	-		2054
Teže	2.1	Lastna teža		kg	86	124	126	142
	2.2	Osna obremenitev z bremenom spredaj/zadaj		kg	815 / 2270	- / -		1135 / 2007
	2.3	Osna obremenitev brez bremena spredaj/zadaj		kg	28 / 58	- / -		57 / 85
Kolesa/podvozje	3.1	Kolesa			V-BV			
	3.2	Velikost koles spredaj			Ø 200 x 50			
	3.3	Velikost koles zadaj			Ø 80 x 70			
	3.5	Kolesa, število spredaj/zadaj (x = gnano kolo)			2/4	2 / 4		2/4
	3.6	Kolotek sprednjih koles	b10	mm	116			
	3.7	Kolotek zadnjih koles	b11	mm	390			
Osnovne mere	4.4	Dvig (h3)	h3	mm	120			
	4.9	Višina ročaja upravljalnega droga v položaju za vožnjo, najmanj/največ	h14	mm	1224			
	4.14	Stojna višina v dvignjeni legi	h12	mm	205			
	4.15	Višina v spuščeni legi	h13	mm	85			
	4.19	Celotna dolžina	l1	mm	1603	1983	2183	2483
	4.20	Dolžina vključno s hrbtiščem vilic	l2	mm	383			
	4.21.1	Celotna širina	b1	mm	550			
	4.22	Mere rogljev vilic	s/ e/l	mm	45 x 160 x 1220	63 x 160 x 1600	63 x 160 x 1800	63 x 160 x 2100
	4.25	Zunanji razmik vilic	b5	mm	550			
	4.32	Oddaljenost od tal na sredini med osema	m2	mm	36	-		36
	4.34.1	Širina delovnega hodnika (paleta 1000 x 1200, prečno)	Ast	mm	1803	-		2683
	4.34.2	Delovna širina (paleta 800 x 1200 vzdolžno)	Ast	mm	1803	-		2683
	4.35	Radij obračanja	Wa	mm	1319	-		2184
Podatki o zmogljivosti	5.3	Hitrost spuščanja z bremenom/brez bremena		m/s	0,09 / 0,05			

- Ta tipski list po direktivi VDI 2198 navaja samo tehnične vrednosti standardnega vozila. Odstopajoča oplaščenja, drugi teleskopi, dodatne naprave ipd. imajo lahko drugačne vrednosti.

Jungheinrich, d.o.o.

Korenova cesta 11, 1241 Kamnik
Telefon:
Centrala 01 561 04 80
Prodaja 01 561 04 85
Najem 01 561 04 90
Servis 01 561 04 95
Faks 01 562 17 79
info@jungheinrich.si

www.jungheinrich.si

Certificirane so nemške proizvodne lokacije v Norderstedtu, Moosburgu in Landsbergu, ravno tako distribucijski center originalnih rezervnih delov v Kaltenkirchnu.

ISO 9001
ISO 14001

Viličarji in vozički podjetja Jungheinrich ustrezajo evropskim varnostnim predpisom.

CE

JUNGHEINRICH