Rankiniai padėklų krautuvai

AM 22 SH/22 NH

Kėlimo aukštis: 122 mm / Keliamoji galia: 2200 kg

JUNGHEINRICH

AM 22 SH/22 NH

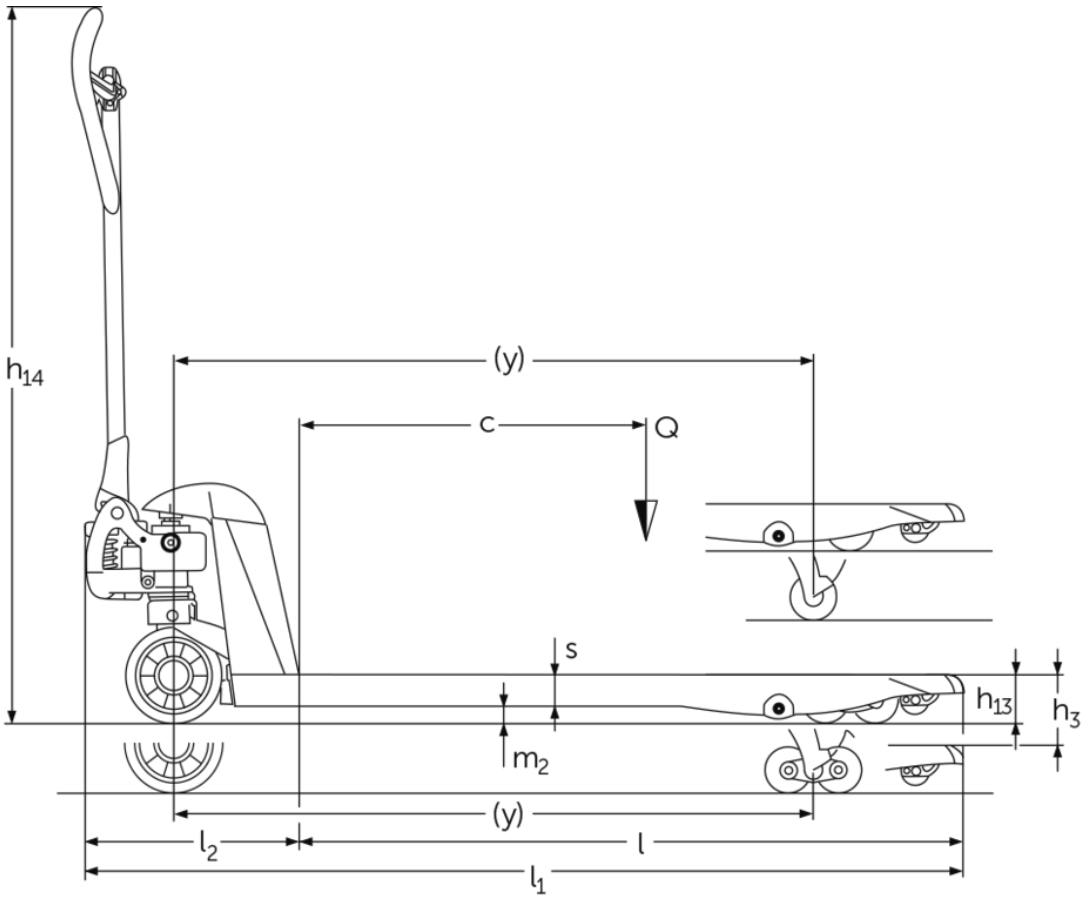
h14
(y)
c
Q
s
h13
h3
m2
(y)
l2
l
l1

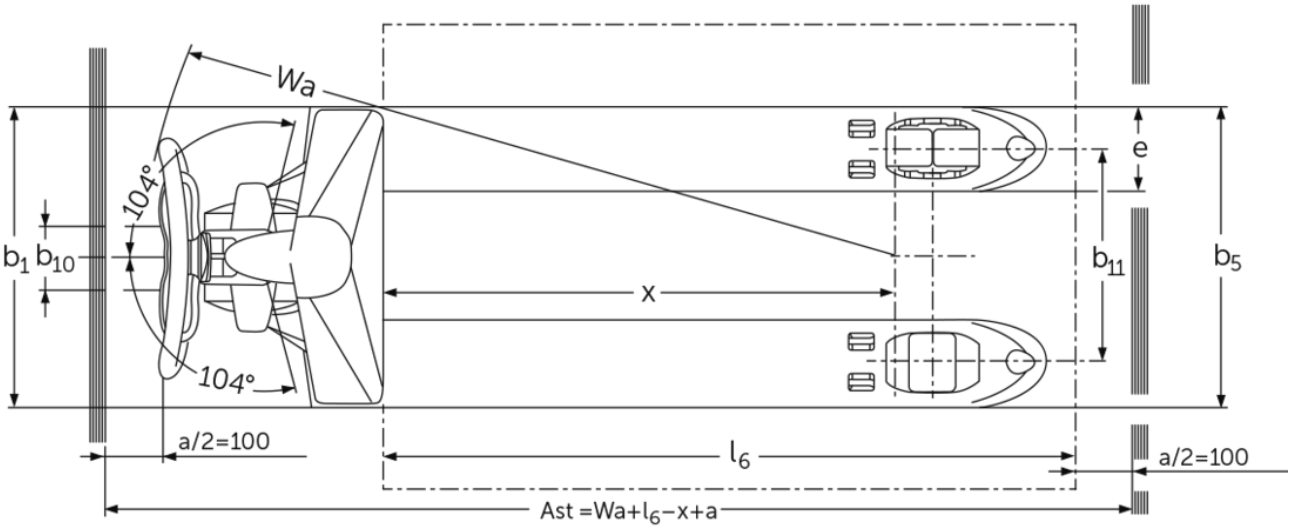
Wa
104°
104°
b1
b10
e
b11
b5
x
a/2=100
l6
a/2=100
Ast =Wa+l6−x+a

VDI lentelė

ženklas	1.1	Gamintojas (trumpasis pavadinimas)			Kiti (OEM)							
	1.2	Gamintojo tipo simbolis			AM 22 NH							
	1.3	Vairuoti			Rankiniu būdu							
	1.4	Operacija			Rankinis							
	1.5	Talpa / apkrovos	Q	kg	2200						1500	1000
	1.6	Svorio centras	c	mm	300	400	500	600		700	800	900
	1.9	Bazė	y	mm	560	755	910	1110		1320	1560	1860
Svoriai	2.1	Savasis svoris		kg	50	52	56	60	61	70	82	
Ratai / pakaba	3.1	Padangos			C-BV							
	3.2	Padangos dydis, priekis			Ø 170x50							
	3.3	Padangos dydis, galinė			Ø 82x96							
	3.5	Ratai, skaičius priekyje / gale (x = varomas)			2/4							
	3.6	Matuoklis, priekyje	b10	mm	109							
	3.7	Galinis gabaritas	b11	mm	370							
Pagrindiniai matmenys	4.4	Insultas (h3)	h3	mm	122							
	4.9	Sukabintuvo rankenos aukštis važiavimo padėtyje min./max.	h14	mm	359 / 1237							
	4.14	Stovo aukštis pakeltas	h12	mm	205							
	4.15	Aukštis nuleistas	h13	mm	83							
	4.19	Bendrasis ilgis	l1	mm	973	1168	1323	1523		1733	1973	2273
	4.20	Ilgis, įskaitant šakę atgal	l2	mm	373							
	4.21.1	Bendras plotis	b1	mm	520							
	4.22	šakių matmenys	s/ e/l	mm	53 x 150 x 600	53 x 150 x 795	53 x 150 x 950	53 x 150 x 1150	53 x 150 x 1207	53 x 150 x 1360	53 x 150 x 1600	53 x 150 x 1900
	4.25	Šakės klirensas	b5	mm	520							
	4.32	Centrinės tarpinės prošvaisos atstumas	m2	mm	30							
	4.34.1	Darbinis plotis (1000 × 1200 padėklų skersai)	Ast	mm	1584			1734		1933	2173	2473
	4.34.2	Darbinis plotis (800x1200 išilginis padėklas)	Ast	mm	1784					1933	2173	2473
	4.35	Apsisukimo spindulys	Wa	mm	724	919	1074	1274		1484	1724	2024
Našumo duomenys	5.3	Mažėja greitis su kroviniu arba be jo		m/s	0,09 / 0,02							

- Šis techninis pasas pagal VDI direktyvą 2198 išvardija tik technines standartinio prietaiso vertes. Naudojant kitokias padangas, kitus kėlimo mechanizmus, papildomą įrangą, galima gauti kitas vertes.

ženklas	1.1	Gamintojas (trumpasis pavadinimas)			Kiti (OEM)							
	1.2	Gamintojo tipo simbolis			AM 22 NH							AM 22 SH
	1.3	Vairuoti			Rankiniu būdu							
	1.4	Operacija			Rankinis							
	1.5	Talpa / apkrovos	Q	kg	500	2200						
	1.6	Svorio centras	c	mm	1200	600	550	500	600	500	300	
	1.9	Bazė	y	mm	2360	1110	1014	910	1110	910	560	
Svoriai	2.1	Savasis svoris		kg	90	63	62	59	63	59	50	
Ratai / pakaba	3.1	Padangos			C-BV	C-GV	V-GV	C-BN	C-BV		V-BV	N-GN
	3.2	Padangos dydis, priekis			Ø 170x50							
	3.3	Padangos dydis, galinė			Ø 82x96							
	3.5	Ratai, skaičius priekyje / gale (x = varomas)			2/4	2/2		2/4			2/2	
	3.6	Matuoklis, priekyje	b10	mm	109							
	3.7	Galinis gabaritas	b11	mm	370							
Pagrindiniai matmenys	4.4	Insultas (h3)	h3	mm	122							
	4.9	Sukabintuvo rankenos aukštis važiavimo padėtyje min./ max.	h14	mm	359 / 1237							
	4.14	Stovo aukštis pakeltas	h12	mm	205							
	4.15	Aukštis nuleistas	h13	mm	83							
	4.19	Bendrasis ilgis	l1	mm	2773	1523	1427	1323	1523	1323	973	
	4.20	Ilgis, įskaitant šakę atgal	l2	mm	373							
	4.21.1	Bendras plotis	b1	mm	520	680					520	
	4.22	šakių matmenys	s/ e/l	mm	53 x 150 x 2400	53 x 150 x 1150	53 x 150 x 1054	53 x 150 x 950	53 x 150 x 1150	53 x 150 x 950	53 x 150 x 600	
	4.25	Šakės klirensas	b5	mm	520	680					520	
	4.32	Centrinės tarpinės prošvaisos atstumas	m2	mm	30							
	4.34.1	Darbinis plotis (1000 × 1200 padėklų skersai)	Ast	mm	2973	1734	1627	1584	1734	1584		
	4.34.2	Darbinis plotis (800x1200 išilginis padėklas)	Ast	mm	2973	1784						
	4.35	Apsisukimo spindulys	Wa	mm	2524	1274	1178	1074	1274	1074	724	
Našumo duomenys	5.3	Mažėja greitis su kroviniu arba be jo		m/s	0,09 / 0,02							

- Šis techninis pasas pagal VDI direktyvą 2198 išvardija tik technines standartinio prietaiso vertes. Naudojant kitokias padangas, kitus kėlimo mechanizmus, papildomą įrangą, galima gauti kitas vertes.

ženklas	1.1	Gamintojas (trumpasis pavadinimas)			Kiti (OEM)						
	1.2	Gamintojo tipo simbolis			AM 22 SH						
	1.3	Vairuoti			Rankiniu būdu						
	1.4	Operacija			Rankinis						
	1.5	Talpa / apkrovos	Q	kg	2200						
	1.6	Svorio centras	c	mm	400	500	600	300	400	500	600
	1.9	Bazė	y	mm	755	910	1110	560	755	910	1110
Svoriai	2.1	Savasis svoris		kg	52	56	60	50	52	56	60
	2.3	Ašies apkrova be krovinio priekyje / gale		-	- / -						38 / 20
Ratai / pakaba	3.1	Padangos			N-GN			C-GN	C-GV		
	3.2	Padangos dydis, priekis			Ø 170x50						Ø 170 x 50
	3.3	Padangos dydis, galinė			Ø 82x96						Ø 82 x 96
	3.5	Ratai, skaičius priekyje / gale (x = varomas)			2/2						
	3.6	Matuoklis, priekyje	b10	mm	109						
	3.7	Galinis gabaritas	b11	mm	370						
Pagrindiniai matmenys	4.4	Insultas (h3)	h3	mm	122						
	4.9	Sukabintuvo rankenos aukštis važiavimo padėtyje min./max.	h14	mm	359 / 1237						
	4.14	Stovo aukštis pakeltas	h12	mm	205						
	4.15	Aukštis nuleistas	h13	mm	83						
	4.19	Bendrasis ilgis	l1	mm	1168	1323	1523	973	1168	1323	1523
	4.20	Ilgis, įskaitant šakę atgal	l2	mm	373						
	4.21.1	Bendras plotis	b1	mm	520						
	4.22	šakių matmenys	s/ e/l	mm	53 x 150 x 795	53 x 150 x 950	53 x 150 x 1150	53 x 150 x 600	53 x 150 x 795	53 x 150 x 950	53 x 150 x 1150
	4.25	Šakės klirensas	b5	mm	520						
	4.32	Centrinės tarpinės prošvaisos atstumas	m2	mm	30						
	4.34.1	Darbinis plotis (1000 × 1200 padėklų skersai)	Ast	mm	1584		1734	1573	1584		1734
	4.34.2	Darbinis plotis (800x1200 išilginis padėklas)	Ast	mm	1784						
	4.35	Apsisukimo spindulys	Wa	mm	919	1074	1274	724	919	1074	1274
Našumo duomenys	5.3	Mažėja greitis su kroviniu arba be jo		m/s	0,09 / 0,02						

- Šis techninis pasas pagal VDI direktyvą 2198 išvardija tik technines standartinio prietaiso vertes. Naudojant kitokias padangas, kitus kėlimo mechanizmus, papildomą įrangą, galima gauti kitas vertes.

ženklas	1.1	Gamintojas (trumpasis pavadinimas)			Kiti (OEM)							
	1.2	Gamintojo tipo simbolis			AM 22 SH							
	1.3	Vairuoti			Rankiniu būdu							
	1.4	Operacija			Rankinis							
	1.5	Talpa / apkrovos	Q	kg	2200							
	1.6	Svorio centras	c	mm	400	500	600	400	500	600		400
	1.9	Bazė	y	mm	755	910	1110	755	910	1110		755
Svoriai	2.1	Savasis svoris		kg	52	56	60	52	56	60		52
Ratai / pakaba	3.1	Padangos			V-GV			N-BN			C-BN	C-BV
	3.2	Padangos dydis, priekis			Ø 170x50						170	Ø 170x50
	3.3	Padangos dydis, galinė			Ø 82x96						82x96/82x62	Ø 82x96
	3.5	Ratai, skaičius priekyje / gale (x = varomas)			2/2			2/4				
	3.6	Matuoklis, priekyje	b10	mm	109							
	3.7	Galinis gabaritas	b11	mm	370							
Pagrindiniai matmenys	4.4	Insultas (h3)	h3	mm	122							
	4.9	Sukabintuvo rankenos aukštis važiavimo padėtyje min./max.	h14	mm	359 / 1237							
	4.14	Stovo aukštis pakeltas	h12	mm	205							
	4.15	Aukštis nuleistas	h13	mm	83							
	4.19	Bendrasis ilgis	l1	mm	1168	1323	1523	1168	1323	1523	1520	1168
	4.20	Ilgis, įskaitant šakę atgal	l2	mm	373						-	373
	4.21.1	Bendras plotis	b1	mm	520							
	4.22	šakių matmenys	s/ e/l	mm	53 x 150 x 795	53 x 150 x 950	53 x 150 x 1150	53 x 150 x 795	53 x 150 x 950	53 x 150 x 1150	52 x 150 x 1150	53 x 150 x 795
	4.25	Šakės klirensas	b5	mm	520							
	4.32	Centrinės tarpinės prošvaisos atstumas	m2	mm	30							
	4.34.1	Darbinis plotis (1000 × 1200 padėklų skersai)	Ast	mm	1584		1734	1584		1734		1584
	4.34.2	Darbinis plotis (800x1200 išilginis padėklas)	Ast	mm	1784							
	4.35	Apsisukimo spindulys	Wa	mm	919	1074	1274	919	1074	1274		919
Našumo duomenys	5.3	Mažėja greitis su kroviniu arba be jo		m/s	0,09 / 0,02							

- Šis techninis pasas pagal VDI direktyvą 2198 išvardija tik technines standartinio prietaiso vertes. Naudojant kitokias padangas, kitus kėlimo mechanizmus, papildomą įrangą, galima gauti kitas vertes.

ženklas	1.1	Gamintojas (trumpasis pavadinimas)			Kiti (OEM)							
	1.2	Gamintojo tipo simbolis			AM 22 SH							
	1.3	Vairuoti			Rankiniu būdu							
	1.4	Operacija			Rankinis							
	1.5	Talpa / apkrovos	Q	kg	2200			1500	1000	500	2200	
	1.6	Svorio centras	c	mm	500	600		800	900	1200	400	500
	1.9	Bazė	y	mm	910	1110		1560	1860	2360	755	910
Svoriai	2.1	Savasis svoris		kg	56	60	58	82		90	52	56
	2.3	Ašies apkrova be krovinio priekyje / gale		-	- / -		38 / 20	- / -				
Ratai / pakaba	3.1	Padangos			C-BV						V-BV	
	3.2	Padangos dydis, priekis			Ø 170x50							
	3.3	Padangos dydis, galinė			Ø 82x96							
	3.5	Ratai, skaičius priekyje / gale (x = varomas)			2/4							
	3.6	Matuoklis, priekyje	b10	mm	109							
	3.7	Galinis gabaritas	b11	mm	370							
Pagrindiniai matmenys	4.4	Insultas (h3)	h3	mm	122							
	4.9	Sukabintuvo rankenos aukštis važiavimo padėtyje min./max.	h14	mm	359 / 1237							
	4.14	Stovo aukštis pakeltas	h12	mm	205							
	4.15	Aukštis nuleistas	h13	mm	83							
	4.19	Bendrasis ilgis	l1	mm	1323	1523	1520	1973	2273	2773	1168	1323
	4.20	Ilgis, įskaitant šakę atgal	l2	mm	373							
	4.21.1	Bendras plotis	b1	mm	520							
	4.22	šakių matmenys	s/ e/l	mm	53 x 150 x 950	53 x 150 x 1150		53 x 150 x 1600	53 x 150 x 1900	53 x 150 x 2400	53 x 150 x 795	53 x 150 x 950
	4.25	Šakės klirensas	b5	mm	520							
	4.32	Centrinės tarpinės prošvaisos atstumas	m2	mm	30							
	4.34.1	Darbinis plotis (1000 × 1200 padėklų skersai)	Ast	mm	1584	1734		2173	2473	2973	1584	
	4.34.2	Darbinis plotis (800x1200 išilginis padėklas)	Ast	mm	1784			2173	2473	2973	1784	
	4.35	Apsisukimo spindulys	Wa	mm	1074	1274		1724	2024	2524	919	1074
Našumo duomenys	5.3	Mažėja greitis su kroviniu arba be jo		m/s	0,09 / 0,02							

- Šis techninis pasas pagal VDI direktyvą 2198 išvardija tik technines standartinio prietaiso vertes. Naudojant kitokias padangas, kitus kėlimo mechanizmus, papildomą įrangą, galima gauti kitas vertes.

ženklas	1.1	Gamintojas (trumpasis pavadinimas)			Kiti (OEM)					
	1.2	Gamintojo tipo simbolis			AM 22 SH					
	1.3	Vairuoti			Rankiniu būdu					
	1.4	Operacija			Rankinis					
	1.5	Talpa / apkrovos	Q	kg	2200					
	1.6	Svorio centras	c	mm	600	500	600	500	600	500
	1.9	Bazė	y	mm	1110	910	1110	910	1110	910
Svoriai	2.1	Savasis svoris		kg	60	59	63	59	64	59
Ratai / pakaba	3.1	Padangos			V-BV	N-GN		C-GV		C-BV
	3.2	Padangos dydis, priekis			Ø 170x50					
	3.3	Padangos dydis, galinė			Ø 82x96					
	3.5	Ratai, skaičius priekyje / gale (x = varomas)			2/4	2/2				2/4
	3.6	Matuoklis, priekyje	b10	mm	109					
	3.7	Galinis gabaritas	b11	mm	370					
Pagrindiniai matmenys	4.4	Insultas (h3)	h3	mm	122					
	4.9	Sukabintuvo rankenos aukštis važiavimo padėtyje min./max.	h14	mm	359 / 1237					
	4.14	Stovo aukštis pakeltas	h12	mm	205					
	4.15	Aukštis nuleistas	h13	mm	83					
	4.19	Bendrasis ilgis	l1	mm	1523	1323	1523	1323	1523	1323
	4.20	Ilgis, įskaitant šakę atgal	l2	mm	373					
	4.21.1	Bendras plotis	b1	mm	520	680				
	4.22	šakių matmenys	s/ e/l	mm	53 x 150 x 1150	53 x 150 x 950	53 x 150 x 1150	53 x 150 x 950	53 x 150 x 1207	53 x 150 x 950
	4.25	Šakės klirensas	b5	mm	520	680				
	4.32	Centrinės tarpinės prošvaisos atstumas	m2	mm	30					
	4.34.1	Darbinis plotis (1000 × 1200 padėklų skersai)	Ast	mm	1734	1584	1734	1584	1573	1584
	4.34.2	Darbinis plotis (800x1200 išilginis padėklas)	Ast	mm	1784				1773	1784
	4.35	Apsisukimo spindulys	Wa	mm	1274	1074	1274	1074	724	1074
Našumo duomenys	5.3	Mažėja greitis su kroviniu arba be jo		m/s	0,09 / 0,02					

- Šis techninis pasas pagal VDI direktyvą 2198 išvardija tik technines standartinio prietaiso vertes. Naudojant kitokias padangas, kitus kėlimo mechanizmus, papildomą įrangą, galima gauti kitas vertes.

Dėmesio: lentelėje pateikiami ne visi padangų variantai. Ne visi padangų variantai yra visų ilgių šakėms.
Galimos padangos:
vairuojamieji ratai: N = nailonas, C = guma, V = poliuretanas.
Apkraunamieji ratukai: GN = viengubas nailonas, GV = viengubas poliuretanas, BN = dvigubas nailonas, BV = dvigubas poliuretanas.

Jungheinrich Lift Truck UAB

Liepkalnio g. 85ALiepkalnio g. 85A
LT-02120 Vilnius
Lietuva
Telefonas +370 5 2322242
Faksas +370 5 2647600
info@jungheinrich.lt

www.jungheinrich.lt

Vokietijos gamyklos Norderstedt, Moosburg ir Landsberg yra sertifikuotos, taip pat mūsų originalių dalių centras Kaltenkirchene.

ISO 9001
ISO 14001

„Jungheinrich“ krautuvai atitinka Europos saugos reikalavimus.

CE

JUNGHEINRICH