Transpalet manual

AMX I15–I15 ep

Înălţime de ridicare: 710 mm / Capacitate de încărcare: 1500 kg

JUNGHEINRICH

AMX I15–I15 ep

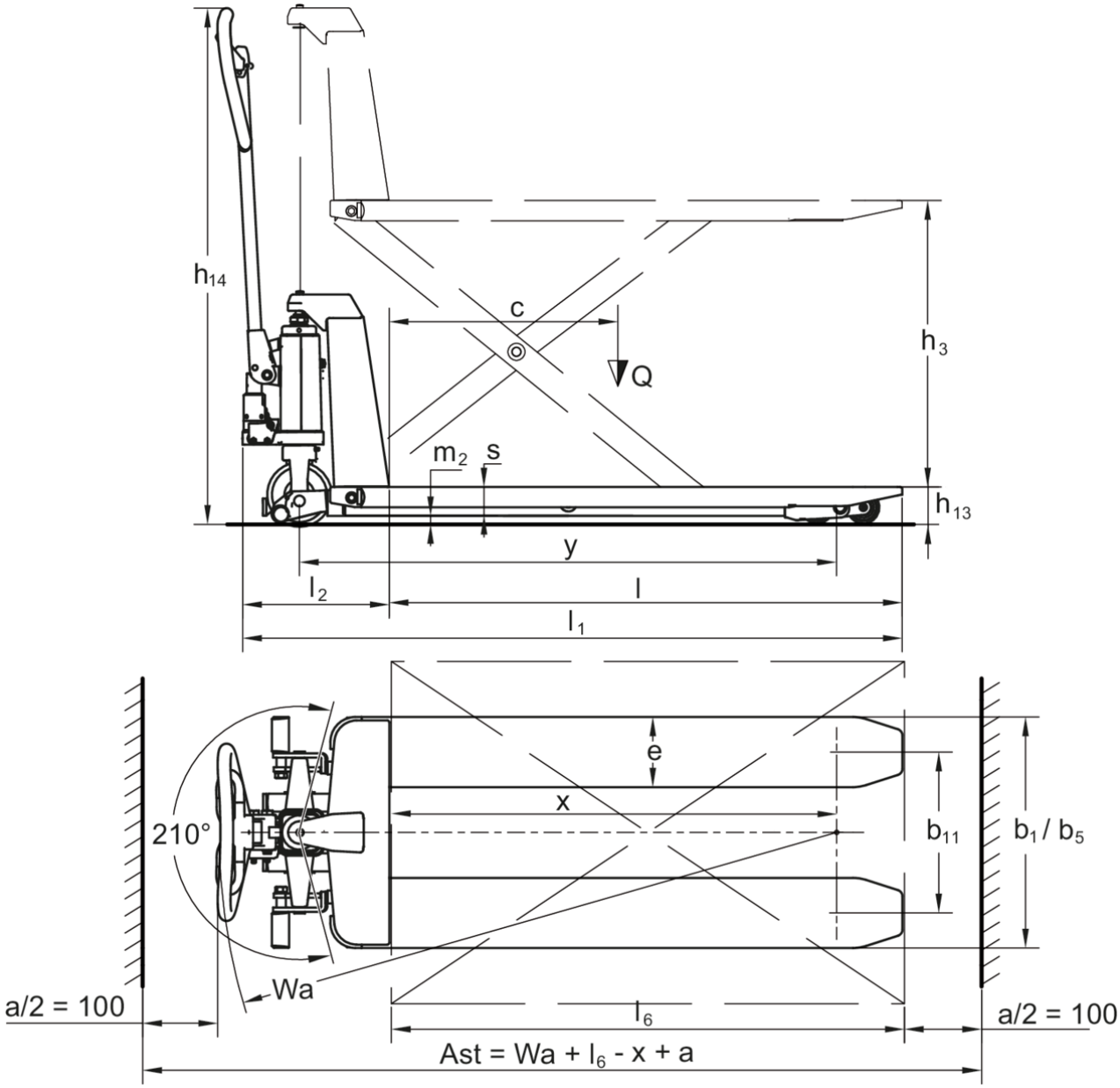

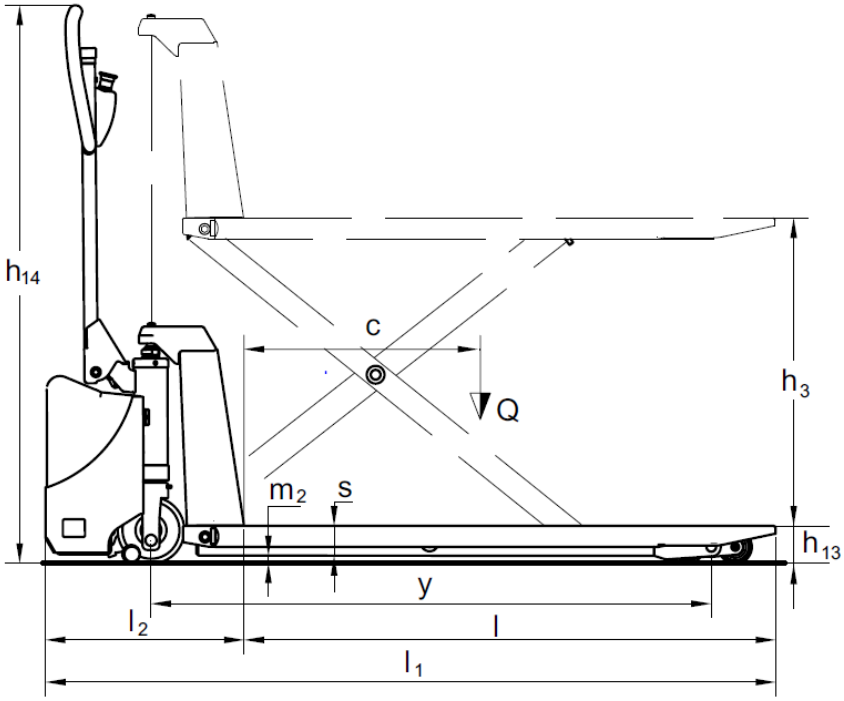
h14
c
Q
h3
m2
s
h13
y
l2
l
l1

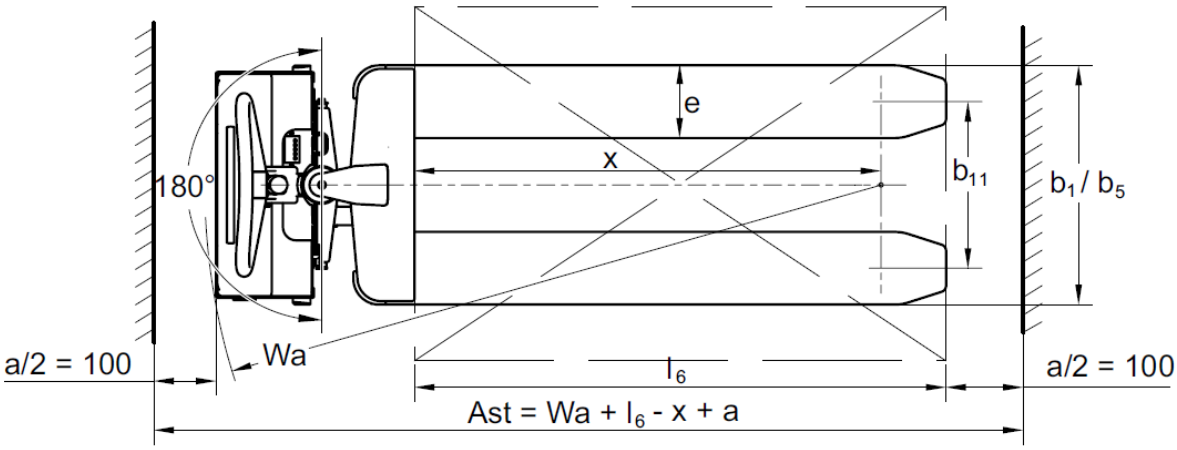
e
x
180°
b11
b1 / b5
a/2 = 100
Wa
l6
a/2 = 100
Ast = Wa + l6 - x + a

Tabel VDI

Marca	1.1	Producător (nume abreviat)			Altele (OEM)						
	1.2	Domeniul de activitate al producătorului			AMX I15e	AMX I15ep	AMX I15	AMX I15p			
	1.3	Deplasare			Manual						
	1.4	Operare			Manual						
	1.5	Capacitate de încărcare / sarcină	Q	kg	1500						
	1.6	Distanța față de centrul de greutate al sarcinii	c	mm	600						
	1.9	Ampatament	y	mm	1255						
Greutăți	2.1	Masa proprie		kg	132		125				
	2.2	Sarcina de incărcare pe axa față / spate cu încarcătură		kg	753 / 357	753 / 387	720 / 358	750 / 358			
	2.3	Sarcina de incărcare pe axa față / spate fără încarcătură		kg	40 / 100		38 / 70				
Roți / Suspension	3.1	Anvelope			N-BN	V-BV	N-BN	V-BV	N-BN	V-BV	N-BN	V-BV
	3.2	Dimensiune anvelope, față			Ø 150x45						
	3.3	Dimensiune anvelope, spate			Ø 75x68						
	3.5	Roți, număr față / spate (x = condus)			2/4						
	3.6	Ecartament, față	b10	mm	145						
	3.7	Ecartament, spate	b11	mm	440						
Dimensiuni de bază	4.4	Înălțime de ridicare a furcilor (h3)	h3	mm	710						
	4.9	Înălțimea minimă/maximă a manșei de comandă în poziția de deplasare	h14	mm	1270		1230				
	4.15	Înălțimea coborâtă	h13	mm	85						
	4.19	Lungime totală	l1	mm	1645		1580				
	4.20	Lungimea până la baza furcilor	l2	mm	445		340				
	4.21.1	Lățime totală	b1	mm	540						
	4.22	Dimensiuni furci	s/ e/l	mm	50 x 163 x 1200						
	4.25	Distanța peste furci	b5	mm	540						
	4.32	Garda la sol, centrul ampatamentului	m2	mm	19						
	4.34.1	Lățime culoar de lucru (palet 1000×1200 manipulat transversal)	Ast	mm	1690		1630				
	4.34.2	Lățime culoar de lucru (palet 800x1200 manipulat longitudinal)	Ast	mm	1890		1830				
	4.35	Rază de întoarcere	Wa	mm	1540		1480				
Date de performanță	5.3	Viteza de coborâre cu sarcină / fără sarcină		m/s	0,07 / 0,05		0,15 / 0,09				

Cu motor electric / Electronică	6.4	Tensiunea bateriei / capacitate nominală	V / Ah	12 / 65	-
	6.5	Greutatea bateriei	kg	21	-

- Această fișă tehnică oferă doar valorile tehnice ale configurației standard, în conformitate cu directiva VDI 2198. Alte anvelope, tipuri de catarg sau echipamente suplimentare etc. pot avea ca rezultat valori diferite.

- Nr. VDI 1.5: Începând de la o înălțime de ridicare de 470 mm capacitatea se reduce la 1 000 kg.

Jungheinrich România S.R.L

Ploiești West Park (PWP)
Strada Bruxelles nr. 17, 107025 Ariceștii Rahtivani
Județul Prahova,
România
office@jungheinrich.ro

www.jungheinrich.ro

Fabricile de producție germane din Norderstedt, Moosburg și Landsberg sunt certificate, la fel ca și centrul nostru de piese de schimb originale din Kaltenkirchen.

ISO 9001
ISO 14001

CE

JUNGHEINRICH