Elektrisk palletruck

EJE 114–120

Løftehøyde: 122 mm / Løftekapasitet: 1400-2000 kg

JUNGHEINRICH

EJE 114–120

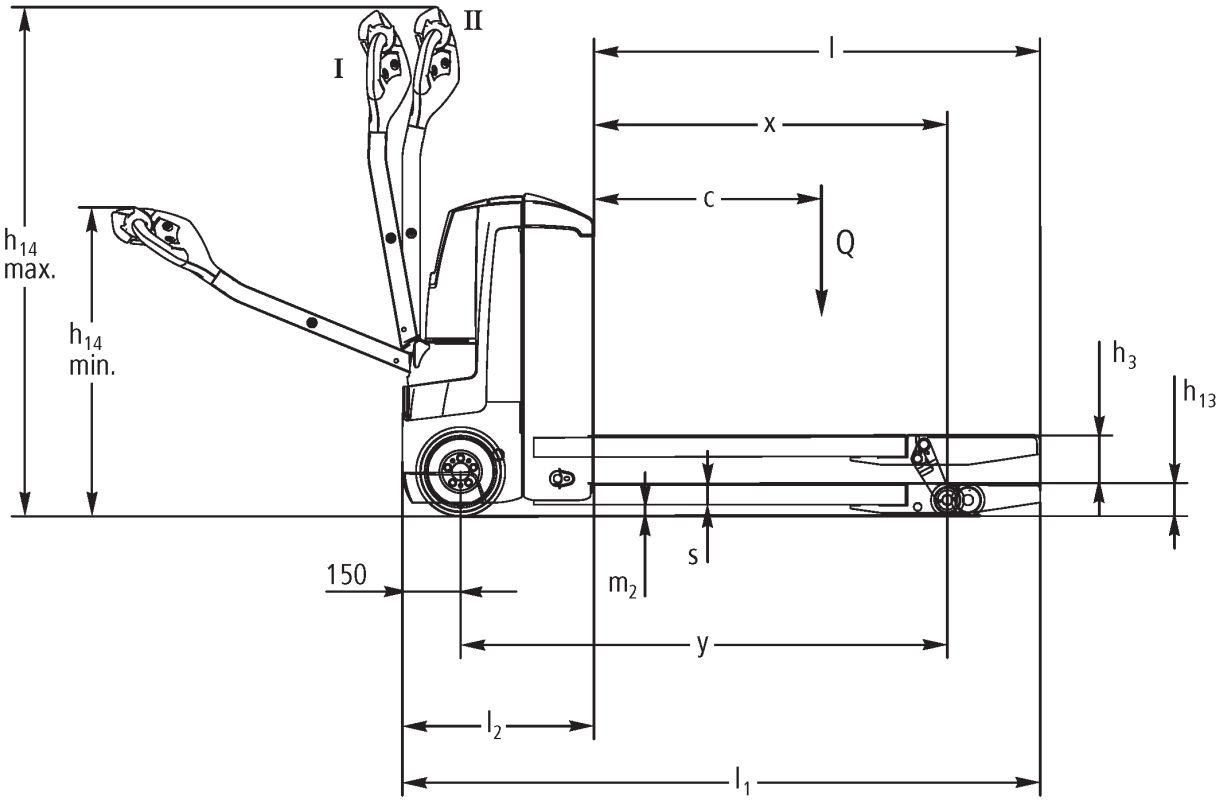

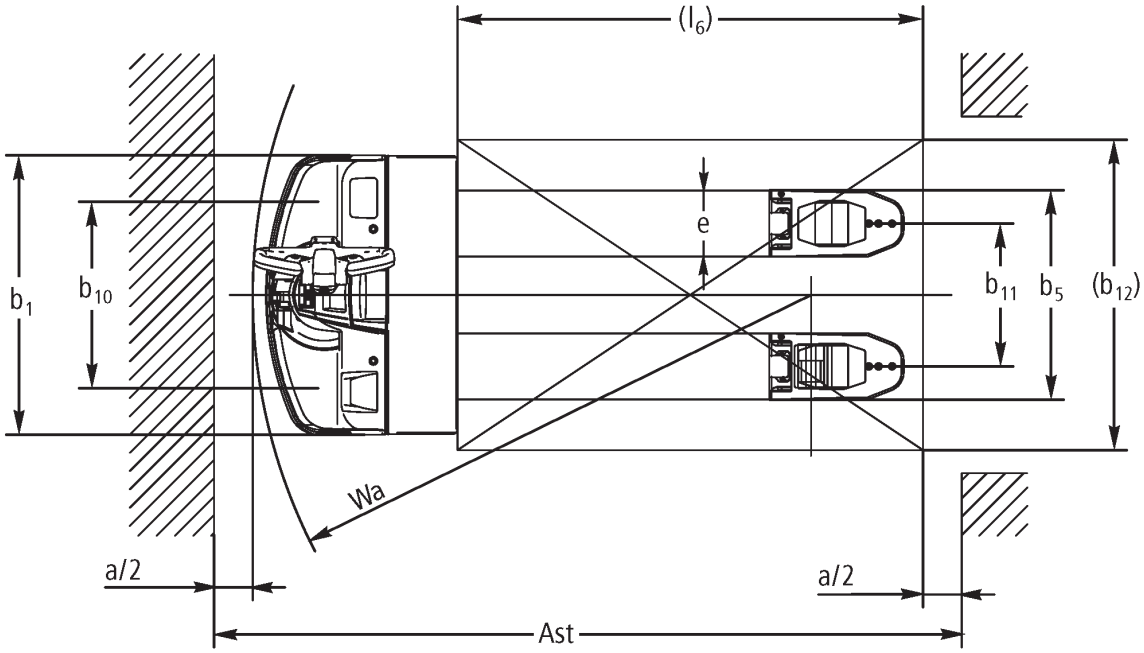

I = kjøreposisjon normal, II = kjøreposisjon sneglefart

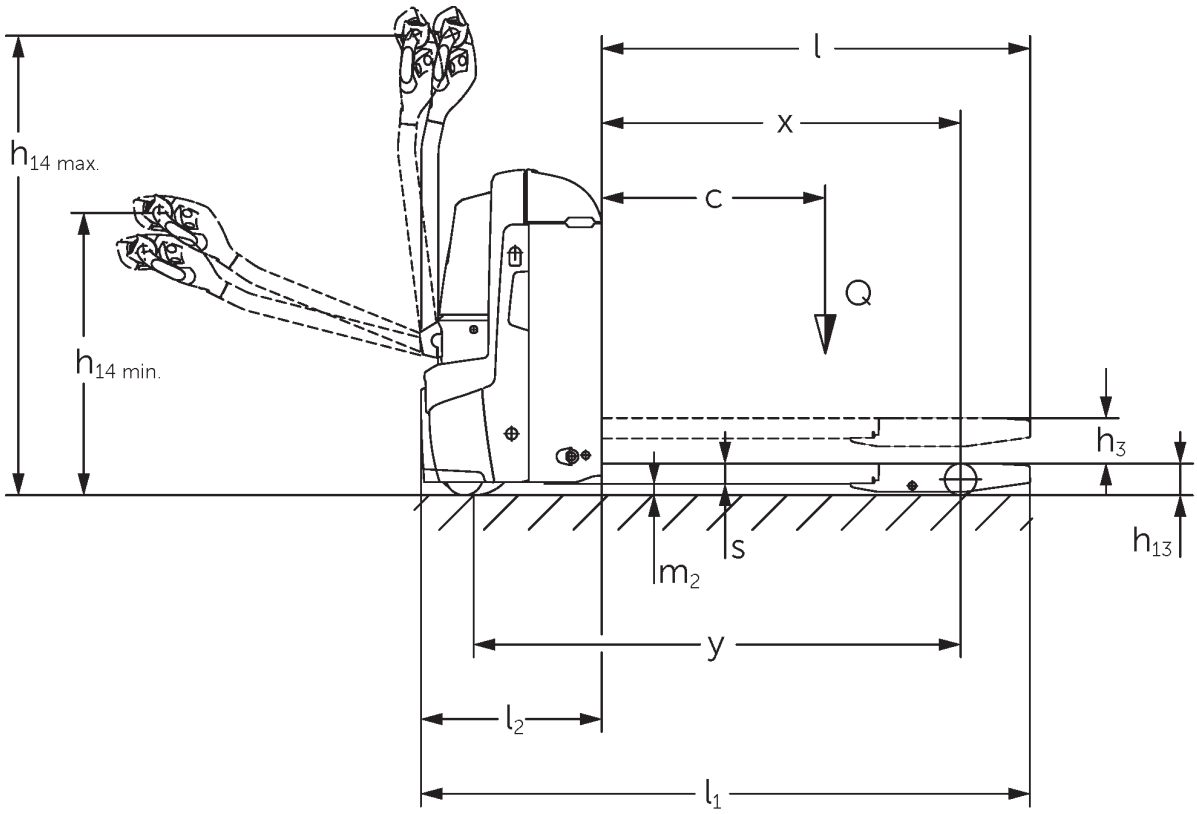

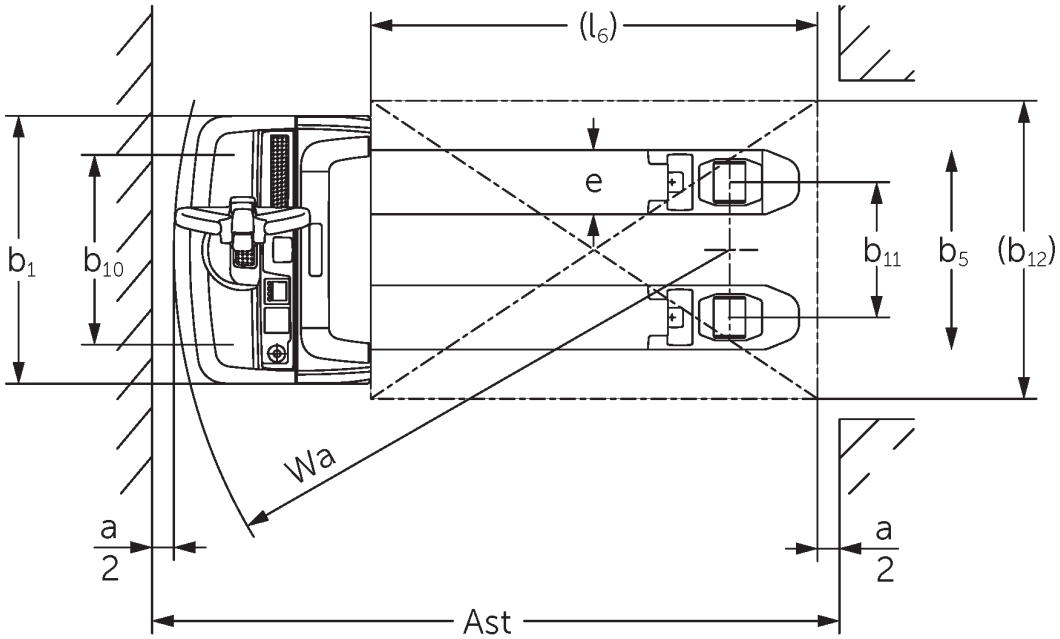

Strektegninger EJE

VDI-tabell

Mark	1.1	Produsent (kort navn)			Jungheinrich			
	1.2	Produsentens typebetegnelse			EJE 114	EJE 116	EJE 118	EJE 120
	1.3	Drivenhet			Elektrisk			
	1.4	Betjening			Gå			
	1.5	Løftekapasitet last	Q	kg	1400	1600	1800	2000
	1.6	Lastsenteravstand	c	mm	600			
	1.8	Lastavstand	x	mm	908			
	1.9	Hjulavstand	y	mm	1252			
Vekter	2.1.1	Egenvekt (inkl. batterier)		kg	405	420		
	2.2	Akselbelastning med last foran/bak		kg	655 / 1150	695 / 1325	760 / 1460	785 / 1635
	2.3	Akselbelastning uten last foran/bak		kg	322 / 83	331 / 89		
Hjul, chassis	3.1	Hjul			Polyuretan (PU)		-	
	3.2	Hjuldimensjon foran			Ø 230 x 70			
	3.3	Hjuldimensjon bak			Ø 85 x 95 / 82 x 70 / 82 x 35	Ø 85 x 110 / 85 x 85 / 85 x 44		
	3.4	Tilleggshjul			Ø 100 x 40			
	3.5	Hjul, antall foran/bak (x = drivhjul)			1x +2/2 oder 4			
	3.6	Sporvidde foran	b10	mm	500	510		
	3.7	Sporvidde bak	b11	mm	363			
Grunnleggende mål	4.4	Løftehøyde (h3)	h3	mm	122			
	4.9	Høyde ledehendelhåndtak i kjøreposisjon min./maks.	h14	mm	750 / 1237			
	4.15	Høyde senket	h13	mm	85			
	4.19	Totallengde	l1	mm	1636			
	4.20	Lengde inkl. gaffelrygg	l2	mm	486			
	4.21.1	Totalbredde	b1	mm	720			
	4.22	Gafler (tykkelse, bredde, lengde)	s/ e/l	mm	55 x 150 x 1150	55 x 172 x 1150		
	4.25	Mål over gafler	b5	mm	513	535		
	4.32	Bakkeklaring målt midt mellom akslingene	m2	mm	30			
	4.34.1	Arbeidsbredde (pall 1000 × 1200 på tverrsnitt)	Ast	mm	2240			
	4.34.2	Arbeidsbredde (pall 800x1200 langsgående)	Ast	mm	2128			
	4.35	Svingradius	Wa	mm	1433			
Ytelser	5.1	Kjørehastighet med/uten last		km/h	5 / 5	6 / 6		
	5.2	Løftehastighet med/uten last		m/s	0,03 / 0,03	0,04 / 0,04		
	5.3	Senkehastighet med/uten last		m/s	0,05 / 0,04			
	5.8	Maks. stigeevne med/uten last		%	8 / 20	10 / 20	9 / 20	8 / 20
	5.10	Driftsbrems			Generatorisk			

Elektrisk motor / Elektronikk	6.1	Drivmotor, effekt S2 60 min	kW	0,9	1,1		
	6.2	Løftemotor, effekt ved S3	kW	1,2			
	6.3	Batteri iht. DIN 43531/35/36		B			
	6.4	Batterispenning / nominell kapasitet	V / Ah	24 / 150			
	6.5	Batteriets vekt	kg	151			
	6.6	Energiforbruk iht. VDI-syklus	kWh/h	0			
	6.6.1	Energiforbruk iht. EN-syklus	kWh/h	0,32	0,31	0,3	0,34
	6.6.2	CO2-ekvivalent i henhold til EN ISO 23308	kg/h0	0,2			
	6.7	Omløpshastighet	t/h	67	93	104	117
	6.8.1	Energiforbruk ved maks. omløpshastighet	kWh/h	0,49	0,66	0,62	0,7
Andre	8.1	Type kjørekontroll		AC			
	10.7	Lydtrykknivå iht. EN12053	dB (A)	61			

- Her vises kun tekniske verdier for standardmodellen i henhold til retningslinje VDI 2198. Andre dekk, master eller tilleggsutstyr kan gi andre verdier. Med forbehold om endringer og tekniske nyheter.

– VDI-nr. 4.33: Senket lastdel: + 50 mm
– VDI-nr. 1.8: 1.9: 4.35: Senket lastdel: + 56 mm
– VDI-nr. 4.33.4: Senket lastdel: + 68 mm
– VDI-nr. 1.9: 4.19: 4.19.1: 4.20: 4.33: 4.33.4: 4.35: med batteriuttak fra siden: M = S + 69 mm; L/M SBE = S + 141 mm; L SBE = S + 194 mm

Jungheinrich Norge AS

Alf Bjerckes vei 30 · 0596 Oslo
Postboks 246 Leirdal · 1011 Oslo
Telefon 02350
24-timers servicevakt 480 75 450
kontakt@jungheinrich.no

www.jungheinrich.no

De tyske produksjonsstedene i Norderstedt, Moosburg og Landsberg er sertifisert. Det er også vårt reservedelslager i Kaltenkirchen.

ISO 9001
ISO 14001

Jungheinrich-trucker bygges i henhold til Eusikkerhetsbestemmelsene og CE-forskriftene

CE

JUNGHEINRICH