Porta-paletes elétrico de operador apeado

ERE 2i

Elevação: 122 mm / Capacidade de carga: 2500 kg

LI-ION technology

JUNGHEINRICH

ERE 2i

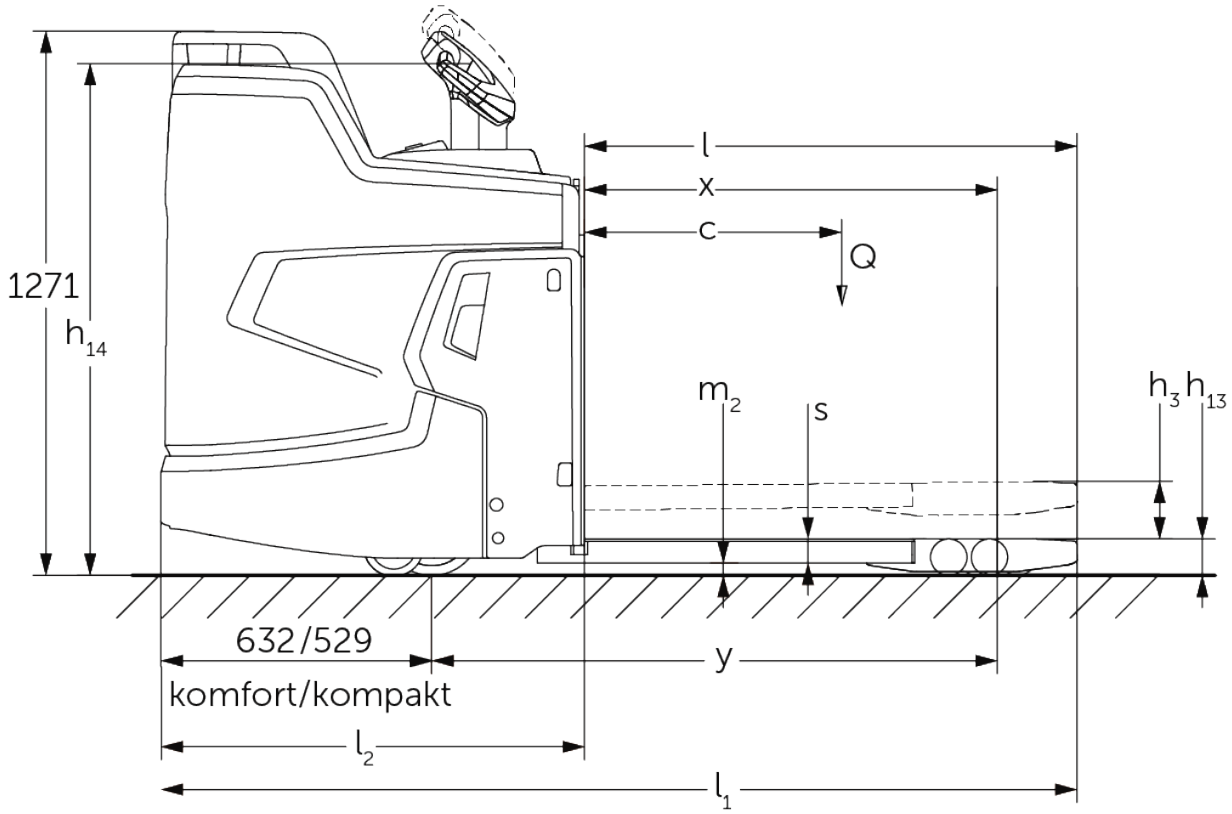
1271
h14
l
x
c
Q
m2
s
h3 h13
632/529
komfort/kompakt
y
l2
l1

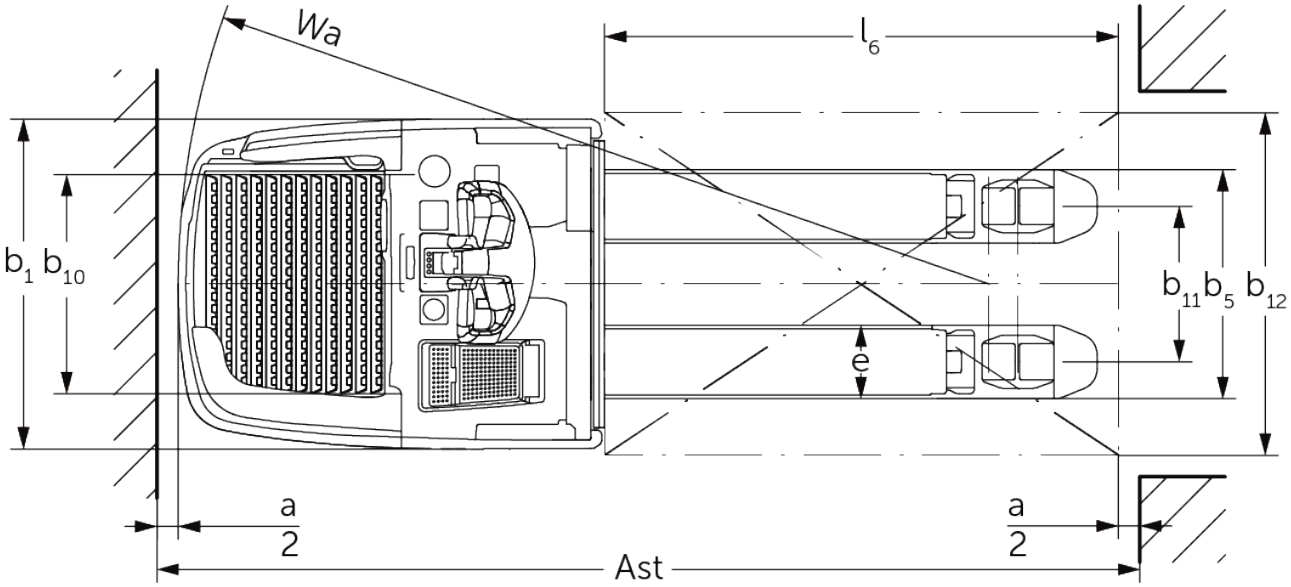
Wa
l6
b1 b10
b11 b5 b12
e
a/2
a/2
Ast

Tabela VDI

Características	1.1	Fabricante (nome curto)			Jungheinrich
	1.2	Designação do modelo pelo fabricante			ERE 225i
	1.3	Tração			Elétrico
	1.4	Modo de operação			Timão
	1.5	Capacidade de carga/carga	Q	kg	2500
	1.6	Distância do centro de gravidade da carga	c	mm	600
	1.8	Distância entre o eixo da roda e a face do garfo	x	mm	898
	1.9	Distância entre eixos	y	mm	1255
Pesos	2.1.1	Peso do equipamento (incluindo bateria)		kg	810
	2.2	Peso por eixo com carga à frente/atrás		kg	1390 / 1920
	2.3	Peso por eixo sem carga à frente/atrás		kg	670 / 140
Rodas/chassis	3.1	Pneus			Poliuretano (PU)
	3.2	Dimensão do pneu, dianteiro			ø 230 x 77
	3.3	Dimensão do pneu, traseiro			ø 85 x 110 / ø 85 x 85
	3.4	Rodas adicionais			ø 140 x 57
	3.5	Rodas, número à frente/atrás (x = não motrizes)			1x + 2 / 2 oder 4
	3.6	Distância entre centro do rasto dos pneus, à frente	b10	mm	512
	3.7	Distância entre centro do rasto dos pneus, atrás	b11	mm	363
Dimensões básicas	4.4	Elevação (h3)	h3	mm	120
	4.9	Altura do manípulo do timão em posição de marcha mín./máx.	h14	mm	1215 / 1275
	4.15	Altura dos garfos, em baixo	h13	mm	85
	4.19	Comprimento total	l1	mm	2139
	4.20	Comprimento, incluindo parte posterior do garfo	l2	mm	989
	4.21.1	Largura total	b1	mm	770
	4.22	Dimensões do garfo	s/e/l	mm	56 x 172 x 1150
	4.25	Distância fora-a-fora do garfo	b5	mm	535
	4.32	Altura acima do solo no centro da distância entre eixos	m2	mm	29
	4.34.1	Largura de trabalho (palete 1000 × 1200 transversalmente)	Ast	mm	2346
	4.34.2	Largura de trabalho (palete 800x1200 longitudinal)	Ast	mm	2396
	4.35	Raio de viragem	Wa	mm	1894
Performance	5.1	Velocidade de marcha com/sem carga (Efficiency | drivePLUS)		km/h	9 / 12 | 9 / 14
	5.2	Velocidade de elevação com/sem carga		m/s	0,05 / 0,07
	5.3	Velocidade de descida com/sem carga		m/s	0,12 / 0,05
	5.7	Capacidade de passagem em rampa com/sem carga (Efficiency | drivePLUS)		%	8 / 16 | 8 / 16
	5.10	Travão de serviço			regenerativo
Motor elétrico/sistema eletrónico	6.1	Motor de tração, potência S2 60 min (Efficiency | drivePLUS)		kW	2,8 | 3,2
	6.2	Motor de elevação, potência a S3		kW	2,2
	6.3	Bateria segundo DIN 43531/35/36			lões de lítio Jungheinrich
	6.4	Voltagem da bateria/ capacidade nominal		V / Ah	24 / 260
	6.5	Peso da bateria		kg	100
	6.6.1	Consumo de energia de acordo com ciclo EN (Efficiency | PLUS)		kWh/h	0,42 | 0,45
	6.6.2	Equivalente de CO2 de acordo com a norma EN ISO 23308 (Eficiência | PLUS)		kg/h0	0,2 | 0,3
	6.7	Capacidade de despacho (Efficiency | PLUS)		t/h	205 | 210

	6.8	Eficiência de rotatividade de acordo com VDI 2198 (PLUS) (Efficiency | PLUS)	t/kWh	139 | 131
	6.8.1	Consumo de energia com capacidade máx. de despacho (Efficiency | PLUS)	kWh/h	1,48 | 1,6
Outros	10.7	Nível de pressão acústica em conformidade com a norma EN12053	dB (A)	67,1

- Esta ficha técnica está em conformidade com as regras VDI 2198 e somente menciona valores técnicos para equipamento standard. Pneus fora do standard, mastros diferentes, equipamentos adicionais etc. podem produzir outros valores.

Os valores na tabela aplicam-se para plataforma fixa, compartimento da bateria M integrado, bateria de 260 Ah, comprimento do garfo 1150 mm, zona de carga elevada.
Altura de acesso da plataforma: 202/214 mm (plataforma standard/amortecimento da plataforma ajustável).
Altura acima do solo do fim da plataforma: 117/98 mm (plataforma standard/plataforma compacta).

- N.º VDI 1.8: zona de carga descida: x + 66 mm.
- N.º VDI 1.9: zona de carga descida: y + 66 mm.
- N.º VDI 4.19: Com plataforma compacta: l1 - 103 mm.
- N.º VDI 4.20: com plataforma compacta: l2 - 103 mm.
- N.º VDI 4.34.1: diagonal conforme VDI: largura do corredor de trabalho + 357 mm. Com plataforma compacta: largura do corredor de trabalho - 108 mm.
- N.º VDI 4.34.2: diagonal conforme VDI: largura do corredor de trabalho + 199 mm. Com plataforma compacta: largura do corredor de trabalho - 108 mm.
- N.º VDI 4.35: zona de carga descida: Wa + 66 mm. Com plataforma compacta: largura do corredor de trabalho - 108 mm.

Jungheinrich Portugal

Equipamentos de Transporte, Lda.
Delegação Sul - Tel. Geral 219 156 060
Delegação Norte - Tel. Geral 252 249 010
Serviço Aluguer
Nacional 21 915 6070
Serviço Pós-Venda
Nacional 21 915 6060
linha.directa@jungheinrich.pt

www.jungheinrich.pt

As fábricas de produção alemãs em Norderstedt, Moosburg e Landsberg são certificadas, bem como o nosso Centro de Peças em Kaltenkirchen.

ISO 9001
ISO 14001

Os equipamentos da Jungheinrich para movimentação da carga estão em conformidade com os requisitos de segurança europeus.

CE

JUNGHEINRICH