Handgabelhubwagen

AM l20/l20p

Hubhöhe: 120 mm / Tragfähigkeit: 2000 kg

JUNGHEINRICH

AM l20/l20p

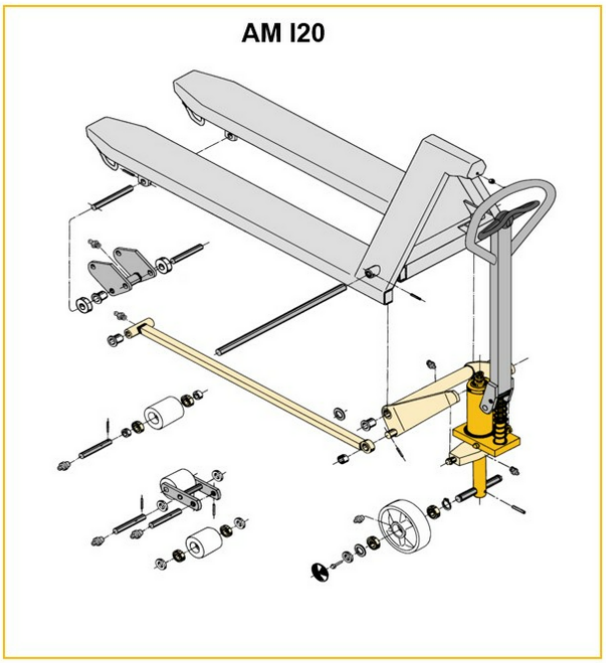

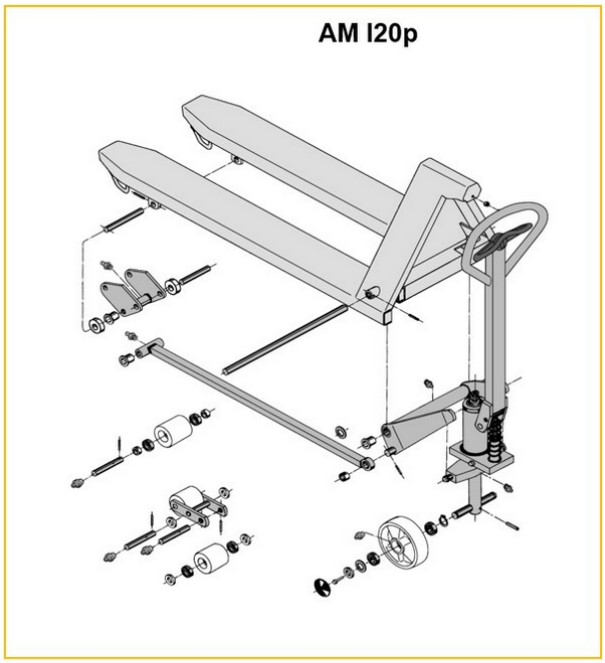

Inox AISI 316 (V4A)	Feuerverzinkt
Inox AISI 303/304 (V2A)	Verzinkt und gelb chromatiert

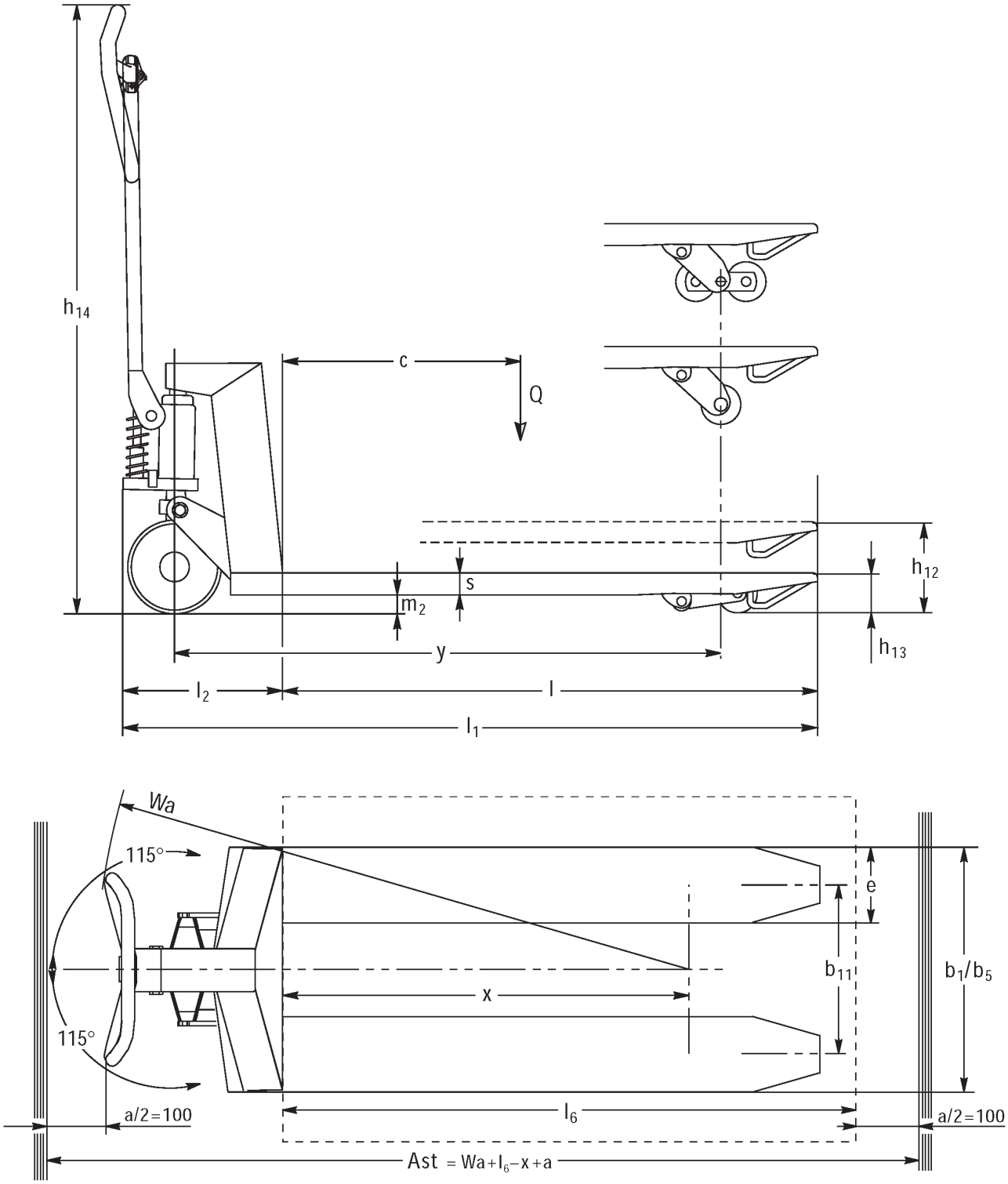
h14
c
Q
s
m2
h12
h13
y
l2
l
l1
Wa
115°
115°
e
b11
b1/b5
x
l6
a/2=100
a/2=100
Ast = Wa+l6−x+a

AM 120

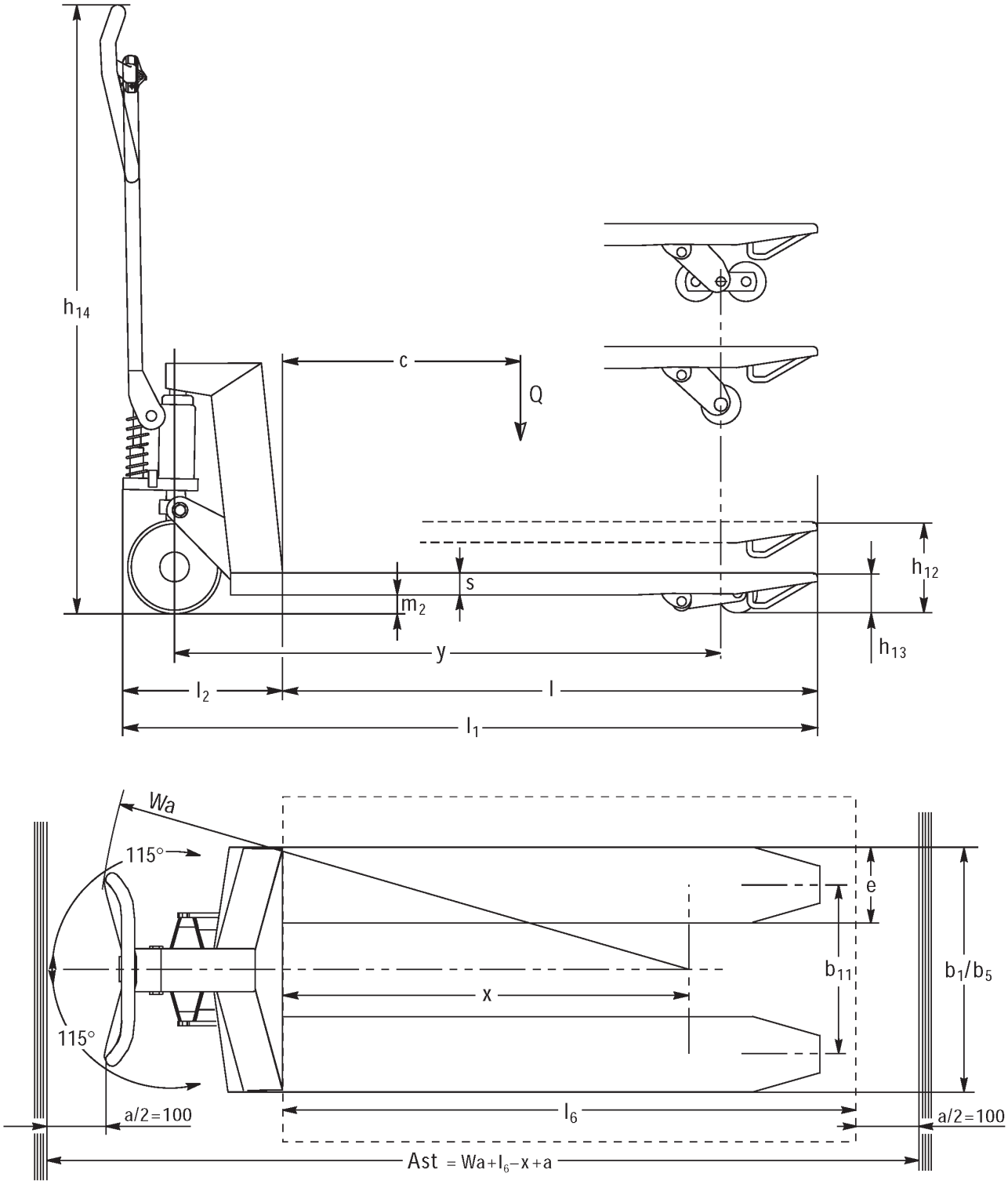
h14
c
Q
s
m2
h12
h13
y
l2
l
l1
Wa
115°
115°
e
b11
b1/b5
x
l6
a/2=100
a/2=100
Ast = Wa+l6−x+a

AM 120p

VDI-Tabelle

Kennzeichen	1.1	Hersteller (Kurzbezeichnung)			andere (OEM)						
	1.2	Typzeichen des Herstellers			AM I20p						
	1.3	Antrieb			Manuell						
	1.4	Bedienung			Manuell						
	1.5	Tragfähigkeit/Last	Q	kg	2000						
	1.6	Lastschwerpunktabstand	c	mm	610				570		
	1.9	Radstand	y	mm	1245				1165		
Gewichte	2.1	Eigengewicht		kg	81		78			75	
	2.1.1	Eigengewicht (inkl. Batterie)		kg	81		78		64		
Räder/Fahrwerk	3.1	Bereifung			V-BV	N-BN	V-GV	N-GN	V-BV	N-BN	C-GV	N-GN
	3.2	Reifengröße, vorn			Ø 200x50							
	3.3	Reifengröße, hinten			Ø 80x70	Ø 80x65	Ø 80x90		Ø 80x70	Ø 80x65	Ø 80x90	
	3.5	Räder, Anzahl vorn/hinten (x=angetrieben)			2/2							
	3.6	Spurweite, vorn	b10	mm	120							
	3.7	Spurweite, hinten	b11	mm	520							
Grundabmessungen	4.4	Hub (h3)	h3	mm	120							
	4.9	Höhe Deichselgriff in Fahrstellung min./max.	h14	mm	1170							
	4.14	Standhöhe angehoben	h12	mm	205							
	4.15	Höhe gesenkt	h13	mm	85							
	4.19	Gesamtlänge	l1	mm	1555				1475			
	4.21.1	Gesamtbreite	b1	mm	680							
	4.22	Gabelzinkenmaße	s/ e/l	mm	51 x 160 x 1220				51 x 160 x 1140			
	4.25	Gabelaußenabstand	b5	mm	680							
	4.32	Bodenfreiheit Mitte Radstand	m2	mm	34							
	4.34.1	Arbeitsgangbreite (Palette 1000×1200 quer)	Ast	mm	1610							
	4.34.2	Arbeitsgangbreite (Palette 800x1200 längs)	Ast	mm	1830				1810			
	4.35	Wenderadius	Wa	mm	1410				1330			
Leistungsdaten	5.3	Senkgeschwindigkeit mit/ohne Last		m/s	0,1 / 0,05							

- Dieses Typenblatt nach VDI-Richtlinie 2198 nennt nur die technischen Werte des Standard-Gerätes. Abweichende Bereifungen, andere Hubgerüste, Zusatzeinrichtungen usw. können andere Werte ergeben.

Kennzeichen	1.1	Hersteller (Kurzbezeichnung)			andere (OEM)							
	1.2	Typzeichen des Herstellers			AM I20p							
	1.3	Antrieb			Manuell							
	1.4	Bedienung			Manuell							
	1.5	Tragfähigkeit/Last	Q	kg	2000							
	1.6	Lastschwerpunktabstand	c	mm	485				405			
	1.9	Radstand	y	mm	995				835			
Gewichte	2.1	Eigengewicht		kg	72		69				65	
	2.1.1	Eigengewicht (inkl. Batterie)		kg	72		69	66	64			
Räder/Fahrwerk	3.1	Bereifung			V-BV	N-BN	V-GV	N-GN	V-BV	N-BN	V-GV	N-GN
	3.2	Reifengröße, vorn			Ø 200x50							
	3.3	Reifengröße, hinten			Ø 80x70	Ø 80x65	Ø 80x90		Ø 80x70	Ø 80x65	Ø 80x90	
	3.5	Räder, Anzahl vorn/hinten (x=angetrieben)			2/2							
	3.6	Spurweite, vorn	b10	mm	120							
	3.7	Spurweite, hinten	b11	mm	520							
Grundabmessungen	4.4	Hub (h3)	h3	mm	120							
	4.9	Höhe Deichselgriff in Fahrstellung min./max.	h14	mm	1170							
	4.14	Standhöhe angehoben	h12	mm	205							
	4.15	Höhe gesenkt	h13	mm	85							
	4.19	Gesamtlänge	l1	mm	1305				1145			
	4.21.1	Gesamtbreite	b1	mm	680							
	4.22	Gabelzinkenmaße	s/ e/l	mm	51 x 160 x 970				51 x 160 x 810			
	4.25	Gabelaußenabstand	b5	mm	680							
	4.32	Bodenfreiheit Mitte Radstand	m2	mm	34							
	4.34.1	Arbeitsgangbreite (Palette 1000×1200 quer)	Ast	mm	1610							
	4.34.2	Arbeitsgangbreite (Palette 800x1200 längs)	Ast	mm	1810							
	4.35	Wenderadius	Wa	mm	1160				1000			
Leistungsdaten	5.3	Senkgeschwindigkeit mit/ohne Last		m/s	0,1 / 0,05							

- Dieses Typenblatt nach VDI-Richtlinie 2198 nennt nur die technischen Werte des Standard-Gerätes. Abweichende Bereifungen, andere Hubgerüste, Zusatzeinrichtungen usw. können andere Werte ergeben.

Kennzeichen	1.1	Hersteller (Kurzbezeichnung)			andere (OEM)							
	1.2	Typzeichen des Herstellers			AM I20p							
	1.3	Antrieb			Manuell							
	1.4	Bedienung			Manuell							
	1.5	Tragfähigkeit/Last	Q	kg	2000							
	1.6	Lastschwerpunktabstand	c	mm	610				570			
	1.9	Radstand	y	mm	1245				1165			
Gewichte	2.1	Eigengewicht		kg	75		72				69	
	2.1.1	Eigengewicht (inkl. Batterie)		kg	75		72		64			
	2.2	Achslast mit Last vorn/hinten		-	- / -							636 / 1432
	2.3	Achslast ohne Last vorn/hinten		-	- / -							21 / 47
Räder/Fahrwerk	3.1	Bereifung			V-BV	N-BN	V-GV	N-GN	V-BV	N-BN	V-GV	N-GN
	3.2	Reifengröße, vorn			Ø 200x50							
	3.3	Reifengröße, hinten			Ø 80x70	Ø 80x65	Ø 80x90		Ø 80x70	Ø 80x65	Ø 80x90	
	3.5	Räder, Anzahl vorn/hinten (x=angetrieben)			2/2							
	3.6	Spurweite, vorn	b10	mm	120							
	3.7	Spurweite, hinten	b11	mm	360							
Grundabmessungen	4.4	Hub (h3)	h3	mm	120							
	4.9	Höhe Deichselgriff in Fahrstellung min./max.	h14	mm	1170							1220 / 1170
	4.14	Standhöhe angehoben	h12	mm	205							
	4.15	Höhe gesenkt	h13	mm	85							
	4.19	Gesamtlänge	l1	mm	1555				1475			
	4.20	Länge einschließlich Gabelrücken	l2	mm	-							340
	4.21.1	Gesamtbreite	b1	mm	520							
	4.22	Gabelzinkenmaße	s/ e/l	mm	51 x 160 x 1220				51 x 160 x 1140			
	4.25	Gabelaußenabstand	b5	mm	520							
	4.32	Bodenfreiheit Mitte Radstand	m2	mm	34							
	4.34.1	Arbeitsgangbreite (Palette 1000×1200 quer)	Ast	mm	1610							
	4.34.2	Arbeitsgangbreite (Palette 800x1200 längs)	Ast	mm	1830				1810			
	4.35	Wenderadius	Wa	mm	1410				1330			
Leistungsdaten	5.3	Senkgeschwindigkeit mit/ohne Last		m/s	0,1 / 0,05							

- Dieses Typenblatt nach VDI-Richtlinie 2198 nennt nur die technischen Werte des Standard-Gerätes. Abweichende Bereifungen, andere Hubgerüste, Zusatzeinrichtungen usw. können andere Werte ergeben.

Kennzeichen	1.1	Hersteller (Kurzbezeichnung)			andere (OEM)						
	1.2	Typzeichen des Herstellers			AM I20p						
	1.3	Antrieb			Manuell						
	1.4	Bedienung			Manuell						
	1.5	Tragfähigkeit/Last	Q	kg	2000						
	1.6	Lastschwerpunktabstand	c	mm	485				405		
	1.9	Radstand	y	mm	995				835		
Gewichte	2.1	Eigengewicht		kg	66		63			59	
	2.1.1	Eigengewicht (inkl. Batterie)		kg	66		63		64		
Räder/Fahrwerk	3.1	Bereifung			V-BV	N-BN	V-GV	N-GN	V-BV	N-BN	V-GV	N-GN
	3.2	Reifengröße, vorn			Ø 200x50							
	3.3	Reifengröße, hinten			Ø 80x70	Ø 80x65	Ø 80x90		Ø 80x70	Ø 80x65	Ø 80x90	
	3.5	Räder, Anzahl vorn/hinten (x=angetrieben)			2/2							
	3.6	Spurweite, vorn	b10	mm	120							
	3.7	Spurweite, hinten	b11	mm	360				335			360
Grundabmessungen	4.4	Hub (h3)	h3	mm	120						
	4.9	Höhe Deichselgriff in Fahrstellung min./max.	h14	mm	1170						
	4.14	Standhöhe angehoben	h12	mm	205						
	4.15	Höhe gesenkt	h13	mm	85						
	4.19	Gesamtlänge	l1	mm	1305				1145		
	4.21.1	Gesamtbreite	b1	mm	520						
	4.22	Gabelzinkenmaße	s/ e/l	mm	51 x 160 x 970				51 x 160 x 810		
	4.25	Gabelaußenabstand	b5	mm	520						
	4.32	Bodenfreiheit Mitte Radstand	m2	mm	34						
	4.34.1	Arbeitsgangbreite (Palette 1000×1200 quer)	Ast	mm	1610						
	4.34.2	Arbeitsgangbreite (Palette 800x1200 längs)	Ast	mm	1810						
	4.35	Wenderadius	Wa	mm	1160				1000		
Leistungsdaten	5.3	Senkgeschwindigkeit mit/ohne Last		m/s	0,1 / 0,05						

- Dieses Typenblatt nach VDI-Richtlinie 2198 nennt nur die technischen Werte des Standard-Gerätes. Abweichende Bereifungen, andere Hubgerüste, Zusatzeinrichtungen usw. können andere Werte ergeben.

Kennzeichen	1.1	Hersteller (Kurzbezeichnung)			andere (OEM)							
	1.2	Typzeichen des Herstellers			AM I20							
	1.3	Antrieb			Manuell							
	1.4	Bedienung			Manuell							
	1.5	Tragfähigkeit/Last	Q	kg	2000							
	1.6	Lastschwerpunktabstand	c	mm	405				485			
	1.9	Radstand	y	mm	835				995			
Gewichte	2.1	Eigengewicht		kg	59		63				66	
	2.1.1	Eigengewicht (inkl. Batterie)		kg	59		63				66	
Räder/Fahrwerk	3.1	Bereifung			N-GN	V-GV	N-BN	V-BV	N-GN	V-GV	N-BN	V-BV
	3.2	Reifengröße, vorn			Ø 200x50							
	3.3	Reifengröße, hinten			Ø 80x90		Ø 80x65	Ø 80x70	Ø 80x90		Ø 80x65	Ø 80x70
	3.5	Räder, Anzahl vorn/hinten (x=angetrieben)			2/2							
	3.6	Spurweite, vorn	b10	mm	120							
	3.7	Spurweite, hinten	b11	mm	360							
Grundabmessungen	4.4	Hub (h3)	h3	mm	120							
	4.9	Höhe Deichselgriff in Fahrstellung min./max.	h14	mm	1170							
	4.14	Standhöhe angehoben	h12	mm	200							
	4.15	Höhe gesenkt	h13	mm	85							
	4.19	Gesamtlänge	l1	mm	1145				1305			
	4.21.1	Gesamtbreite	b1	mm	520							
	4.22	Gabelzinkenmaße	s/ e/l	mm	51 x 160 x 810				51 x 160 x 970			
	4.25	Gabelaußenabstand	b5	mm	520							
	4.32	Bodenfreiheit Mitte Radstand	m2	mm	34	38						
	4.34.1	Arbeitsgangbreite (Palette 1000×1200 quer)	Ast	mm	1610							
	4.34.2	Arbeitsgangbreite (Palette 800x1200 längs)	Ast	mm	1810							
	4.35	Wenderadius	Wa	mm	1000				1160			
Leistungsdaten	5.3	Senkgeschwindigkeit mit/ohne Last		m/s	0,1 / 0,05							

- Dieses Typenblatt nach VDI-Richtlinie 2198 nennt nur die technischen Werte des Standard-Gerätes. Abweichende Bereifungen, andere Hubgerüste, Zusatzeinrichtungen usw. können andere Werte ergeben.

Kennzeichen	1.1	Hersteller (Kurzbezeichnung)			andere (OEM)							
	1.2	Typzeichen des Herstellers			AM I20							
	1.3	Antrieb			Manuell							
	1.4	Bedienung			Manuell							
	1.5	Tragfähigkeit/Last	Q	kg	2000							
	1.6	Lastschwerpunktabstand	c	mm	570				610			
	1.9	Radstand	y	mm	1165				1245			
Gewichte	2.1	Eigengewicht		kg	69		72				75	
	2.1.1	Eigengewicht (inkl. Batterie)		kg	69		72				75	
	2.2	Achslast mit Last vorn/hinten		kg	636 / 1432	- / -						
	2.3	Achslast ohne Last vorn/hinten		kg	21 / 47	- / -						
Räder/Fahrwerk	3.1	Bereifung			N-GN	V-GV	N-BN	V-BV	N-GN	V-GV	N-BN	V-BV
	3.2	Reifengröße, vorn			Ø 200x50							
	3.3	Reifengröße, hinten			Ø 80x90		Ø 80x65	Ø 80x70	Ø 80x90		Ø 80x65	Ø 80x90
	3.5	Räder, Anzahl vorn/hinten (x=angetrieben)			2/2							
	3.6	Spurweite, vorn	b10	mm	120							
	3.7	Spurweite, hinten	b11	mm	360							
Grundabmessungen	4.4	Hub (h3)	h3	mm	120							
	4.9	Höhe Deichselgriff in Fahrstellung min./max.	h14	mm	1170							
	4.14	Standhöhe angehoben	h12	mm	200							
	4.15	Höhe gesenkt	h13	mm	85							
	4.19	Gesamtlänge	l1	mm	1475				1555			
	4.20	Länge einschließlich Gabelrücken	l2	mm	340	-						
	4.21.1	Gesamtbreite	b1	mm	520							
	4.22	Gabelzinkenmaße	s/ e/l	mm	51 x 160 x 1140				51 x 160 x 1220			
	4.25	Gabelaußenabstand	b5	mm	520							
	4.32	Bodenfreiheit Mitte Radstand	m2	mm	38							
	4.34.1	Arbeitsgangbreite (Palette 1000×1200 quer)	Ast	mm	1610							
	4.34.2	Arbeitsgangbreite (Palette 800x1200 längs)	Ast	mm	1810				1830			
	4.35	Wenderadius	Wa	mm	1330				1410			
Leistungsdaten	5.3	Senkgeschwindigkeit mit/ohne Last		m/s	0,1 / 0,05							

- Dieses Typenblatt nach VDI-Richtlinie 2198 nennt nur die technischen Werte des Standard-Gerätes. Abweichende Bereifungen, andere Hubgerüste, Zusatzeinrichtungen usw. können andere Werte ergeben.

Kennzeichen	1.1	Hersteller (Kurzbezeichnung)			andere (OEM)							
	1.2	Typzeichen des Herstellers			AM I20							
	1.3	Antrieb			Manuell							
	1.4	Bedienung			Manuell							
	1.5	Tragfähigkeit/Last	Q	kg	2000							
	1.6	Lastschwerpunktabstand	c	mm	405				485			
	1.9	Radstand	y	mm	835				995			
Gewichte	2.1	Eigengewicht		kg	65		69				72	
	2.1.1	Eigengewicht (inkl. Batterie)		kg	65		69				72	
Räder/Fahrwerk	3.1	Bereifung			N-GN	V-GV	V-BV	N-BN	N-GN	V-GV	N-BN	V-BV
	3.2	Reifengröße, vorn			Ø 200x50							
	3.3	Reifengröße, hinten			Ø 80x90		Ø 80x70	Ø 80x65	Ø 80x90		Ø 80x65	Ø 80x70
	3.5	Räder, Anzahl vorn/hinten (x=angetrieben)			2/2							
	3.6	Spurweite, vorn	b10	mm	120							
	3.7	Spurweite, hinten	b11	mm	520							
Grundabmessungen	4.4	Hub (h3)	h3	mm	120							
	4.9	Höhe Deichselgriff in Fahrstellung min./max.	h14	mm	1170							
	4.14	Standhöhe angehoben	h12	mm	200							
	4.15	Höhe gesenkt	h13	mm	85							
	4.19	Gesamtlänge	l1	mm	1145				1305			
	4.21.1	Gesamtbreite	b1	mm	680							
	4.22	Gabelzinkenmaße	s/ e/l	mm	51 x 160 x 810				51 x 160 x 970			
	4.25	Gabelaußenabstand	b5	mm	680							
	4.32	Bodenfreiheit Mitte Radstand	m2	mm	38							
	4.34.1	Arbeitsgangbreite (Palette 1000×1200 quer)	Ast	mm	1610							
	4.34.2	Arbeitsgangbreite (Palette 800x1200 längs)	Ast	mm	1810							
	4.35	Wenderadius	Wa	mm	1000				1160			
Leistungsdaten	5.3	Senkgeschwindigkeit mit/ohne Last		m/s	0,1 / 0,05							

- Dieses Typenblatt nach VDI-Richtlinie 2198 nennt nur die technischen Werte des Standard-Gerätes. Abweichende Bereifungen, andere Hubgerüste, Zusatzeinrichtungen usw. können andere Werte ergeben.

Kennzeichen	1.1	Hersteller (Kurzbezeichnung)			andere (OEM)							
	1.2	Typzeichen des Herstellers			AM I20							
	1.3	Antrieb			Manuell							
	1.4	Bedienung			Manuell							
	1.5	Tragfähigkeit/Last	Q	kg	2000							
	1.6	Lastschwerpunktabstand	c	mm	570				610			
	1.9	Radstand	y	mm	1165				1245			
Gewichte	2.1	Eigengewicht		kg	75		78					81
	2.1.1	Eigengewicht (inkl. Batterie)		kg	75		78					81
Räder/Fahrwerk	3.1	Bereifung			N-GN	V-GV	N-BN	V-BV	N-GN	V-GV	V-BV	N-BN
	3.2	Reifengröße, vorn			Ø 200x50							
	3.3	Reifengröße, hinten			Ø 80x90		Ø 80x65	Ø 80x70	Ø 80x90			Ø 80x65
	3.5	Räder, Anzahl vorn/hinten (x=angetrieben)			2/2							
	3.6	Spurweite, vorn	b10	mm	120							
	3.7	Spurweite, hinten	b11	mm	520							
Grundabmessungen	4.4	Hub (h3)	h3	mm	120							
	4.9	Höhe Deichselgriff in Fahrstellung min./max.	h14	mm	1170							
	4.14	Standhöhe angehoben	h12	mm	200							
	4.15	Höhe gesenkt	h13	mm	85							
	4.19	Gesamtlänge	l1	mm	1475				1555			
	4.21.1	Gesamtbreite	b1	mm	680							
	4.22	Gabelzinkenmaße	s/ e/l	mm	51 x 160 x 1140				51 x 160 x 1220			
	4.25	Gabelaußenabstand	b5	mm	680							
	4.32	Bodenfreiheit Mitte Radstand	m2	mm	38							
	4.34.1	Arbeitsgangbreite (Palette 1000×1200 quer)	Ast	mm	1610							
	4.34.2	Arbeitsgangbreite (Palette 800x1200 längs)	Ast	mm	1810				1830			
	4.35	Wenderadius	Wa	mm	1330				1410			
Leistungsdaten	5.3	Senkgeschwindigkeit mit/ohne Last		m/s	0,1 / 0,05							

- Dieses Typenblatt nach VDI-Richtlinie 2198 nennt nur die technischen Werte des Standard-Gerätes. Abweichende Bereifungen, andere Hubgerüste, Zusatzeinrichtungen usw. können andere Werte ergeben.

Jungheinrich

Vertrieb Deutschland AG & Co. KG
Friedrich-Ebert-Damm 129
22047 Hamburg
Telefon 0800 222 585858*
*Deutschlandweit kostenlos

info@jungheinrich.de

Zertifiziert sind die deutschen Produktionswerke in Norderstedt, Moosburg und Landsberg sowie unser Ersatzteilzentrum in Kaltenkirchen.

ISO 9001
ISO 14001

Jungheinrich Flurförderzeuge entsprechen den europäischen Sicherheitsanforderungen.

CE

JUNGHEINRICH