# Elektrické ojnicové zdvíhacie vozíky

## EJE 222–235

Výška zdvihu: 122 mm / Nosnosť: 2200-3500 kg

LI-ION technology

JUNGHEINRICH

# EJE 222–235

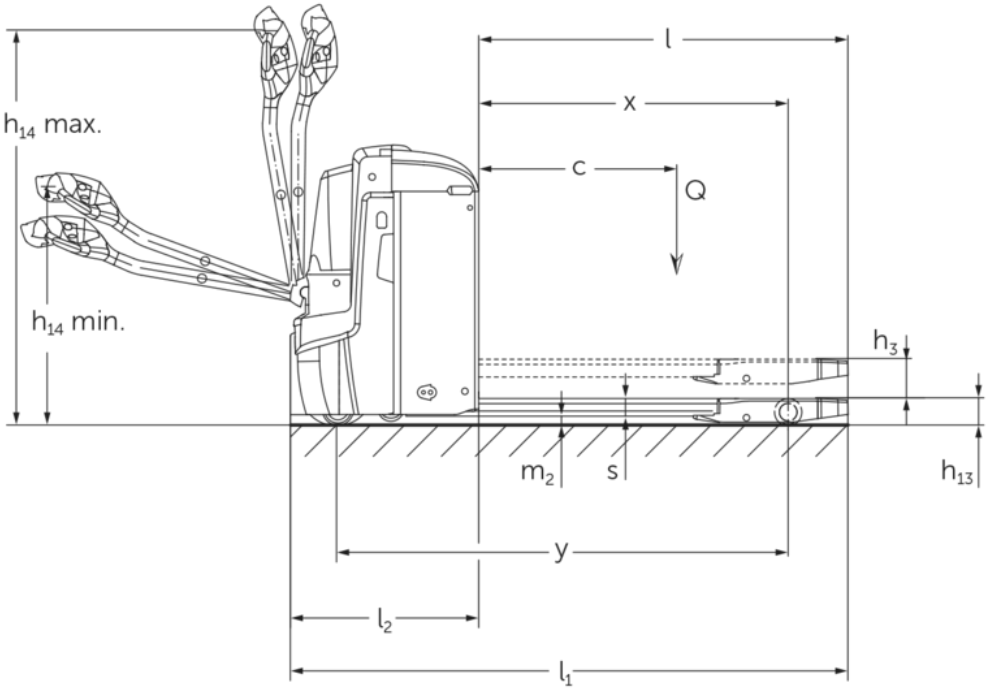
l
x
c
Q
h14 max.
h14 min.
h3
m2
s
h13
y
l2
l1

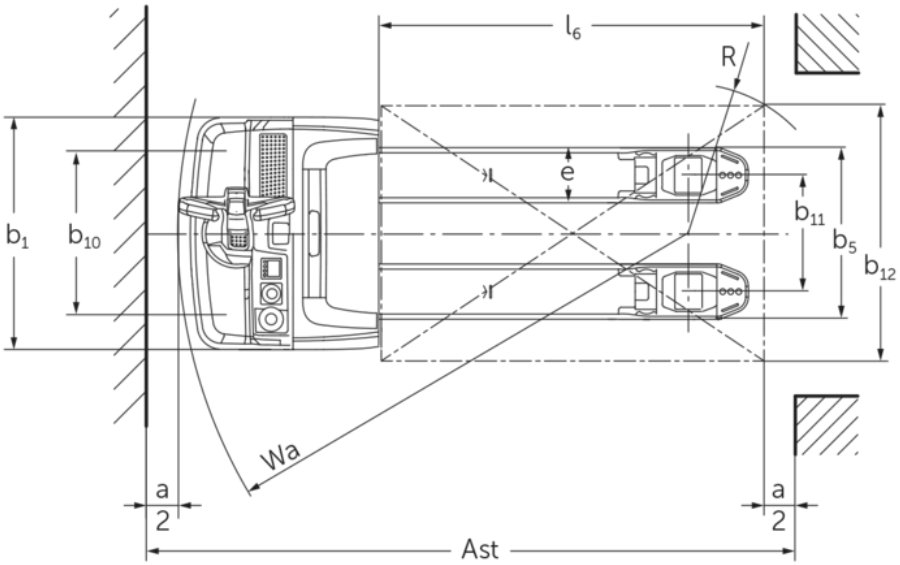
l6
R
e
b1
b10
b11
b5
b12
Wa
a
2
a
2
Ast

# Tabuľka VDI

| | | | | | | | |
|---|---|---|---|---|---|---|---|
| Označenie | 1.1 | Výrobca (skrátené označenie) | | | Jungheinrich | | |
| | 1.2 | Typová značka výrobcu | | | EJE 222 | EJE 225 | EJE 235 |
| | 1.3 | Pohon | | | Elektrický | | |
| | 1.4 | Obsluha | | | S pešou obsluhou | | |
| | 1.5 | Nosnosť/záťaž | Q | kg | 2200 | 2500 | 3500 |
| | 1.6 | Vzdialenosť ťažiska bremena | c | mm | 600 | | |
| | 1.8 | Vzdialenosť bremena | x | mm | 908 | | 909 |
| | 1.9 | Rázvor kolies | y | mm | 1351 | | 1352 |
| Hmotnosti | 2.1.1 | Vlastná hmotnosť (vrát. batérie) | | kg | 535 | | 565 |
| | 2.2 | Zaťaženie nápravy s bremenom vpredu/vzadu | | kg | 879 / 1870 | 970 / 2072 | 1230 / 2833 |
| | 2.3 | Zaťaženie nápravy bez bremena vpredu/vzadu | | kg | 408 / 127 | | 430 / 135 |
| Kolesá/podvozok | 3.1 | Pneumatiky | | | - | | Polyuretán (PU) |
| | 3.2 | Veľkosť pneumatík, vpredu | | | Ø 230 x 70 | | |
| | 3.3 | Rozmery pneumatík, vzadu | | | Ø 85 x 110 | | Ø 85 x 85 |
| | 3.4 | Prídavné kolesá | | | Ø 100 x 40 | | |
| | 3.5 | Kolesá, počet vpredu/vzadu (x = poháňané) | | | 1x +2 / 2 | | 1x +2 / 4 |
| | 3.6 | Rozchod kolies, vpredu | b10 | mm | 510 | | |
| | 3.7 | Rozchod kolies, vzadu | b11 | mm | 363 | | |
| Základné rozmery | 4.4 | Zdvih (h3) | h3 | mm | 122 | | |
| | 4.9 | Výška rukoväti oja v pozícii pojazdu min./max. | h14 | mm | 750 / 1237 | | |
| | 4.15 | Výška v spustenom stave | h13 | mm | 85 | | |
| | 4.19 | Celková dĺžka | l1 | mm | 1737 | | |
| | 4.20 | Dĺžka vrátane zadnej časti vidlíc | l2 | mm | 587 | | |
| | 4.21.1 | Celková šírka | b1 | mm | 724 | | |
| | 4.22 | Rozmery vidlice | s/e/l | mm | 55 x 172 x 1150 | | |
| | 4.25 | Rozovretie na vonkajšiu hranu vidlíc | b5 | mm | 535 | | |
| | 4.32 | Svetlá výška v strede rázvoru kolies | m2 | mm | 30 | | |
| | 4.34.1 | Šírka pracovnej uličky (paleta 1000 x 1200 priečne) | Ast | mm | 2338 | | |
| | 4.34.2 | Šírka pracovnej uličky (paleta 800 x 1200 pozdĺžne) | Ast | mm | 2227 | | |
| | 4.35 | Polomer otáčania | Wa | mm | 1532 | | |
| Výkonové údaje | 5.1 | Rýchlosť jazdy s bremenom/bez bremena | | km/h | 6 / 6 | | 4 / 6 |
| | 5.2 | Rýchlosť zdvihu s bremenom/bez bremena | | m/s | 0,05 / 0,07 | | 0,04 / 0,07 |
| | 5.3 | Rýchlosť spúšťania s bremenom/bez bremena | | m/s | 0,05 / 0,04 | | 0,06 / 0,04 |
| | 5.8 | Max. stúpavosť s bremenom/bez bremena | | % | 8 / 20 | | 5 / 20 |
| | 5.10 | Prevádzková brzda | | | generátorická | | |
| El. motor/elektronika | 6.1 | Motor pojazdu, výkon S2 60 min. | | kW | 1,7 | | |
| | 6.2 | Motor zdvihového mechanizmu, výkon pri S3 | | kW | 2,2 | | |
| | 6.3 | Batéria podľa DIN 43531/35/36 | | | B | | |
| | 6.4 | Napätie batérie/menovitá kapacita | | V / Ah | 24 / 250 | | |
| | 6.5 | Hmotnosť batérie | | kg | 220 | | |
| | 6.6 | Spotreba energie podľa cyklu VDI | | kWh/h | 0 | | |
| | 6.6.1 | Spotreba energie podľa cyklu EN | | kWh/h | 0,35 | 0,37 | 0,4 |
| | 6.6.2 | Ekvivalent CO2 podľa EN ISO 23308 | | kg/h0 | 0,2 | | |

| | | | | | | |
|---|---|---|---|---|---|---|
| | 6.7 | Výkon prekládky | t/h | 123 | 148 | 205 |
| | 6.8.1 | Spotreba energie pri max. výkone prekládky | kWh/h | 0,77 | 0,82 | 1,14 |
| Iné | 8.1 | Druh riadenia jazdy | | AC | | |
| | 10.7 | Hladina akustického tlaku podľa normy EN12053 | dB (A) | 70 | | |

- Tento typový list podľa smernice VDI 2198 uvádza len technické hodnoty pre štandardné zariadenie. V prípade iných pneumatík, iných zdvíhacích zariadení, prídavných zariadení atď. môžu vzniknúť iné hodnoty

- 4.33: spustená nosná časť: + 50 mm
- 1.8: 1.9: 4.35: spustená nosná časť: + 56 mm
- 4.34: spustená nosná časť: + 25 mm
- 1.9: 4.19: 4.19.1: 4.20: 4.33: 4.34: 4.35: s bočnou výmenou batérie: L/M LBE = M + 72 mm; L LBE = M + 125 mm
- 5.1: pri zaťažení 3 t: max. rýchlosť jazdy = 6 km/h

**Jungheinrich spol. s r. o.**

Diaľničná cesta 17
SK-903 01 Senec
Tel. +420 2 49205811
Fax +420 2 49205812
info@jungheinrich.sk

www.jungheinrich.sk

Nemecké výrobné závody v Norderstedte, Moosburgu a Landsbergu sú certifikované, rovnako ako naše centrum originálnych dielov v Kaltenkirchene.

ISO 9001
ISO 14001

Manipulačná technika Jungheinrich zodpovedá európskym bezpečnostným požiadavkám.

CE

JUNGHEINRICH