nízkozdvižný vozík

AM l20/l20p

Výška zdvihu: 120 mm / Nosnost: 2000 kg

JUNGHEINRICH

AM I20/I20p

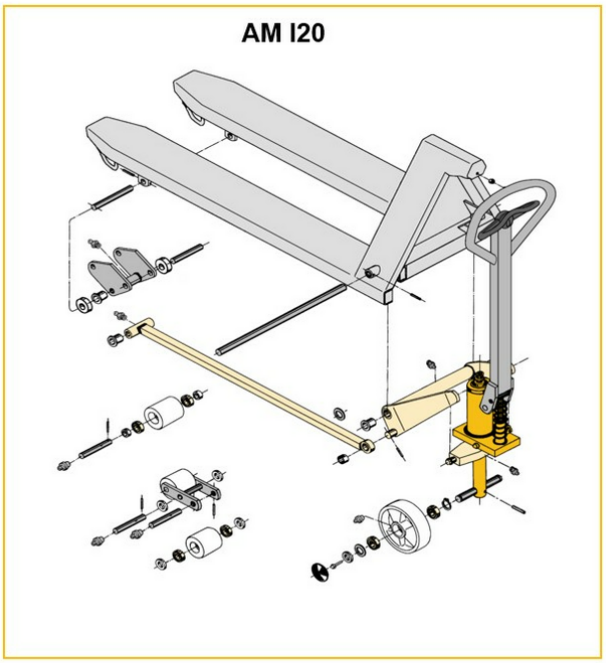

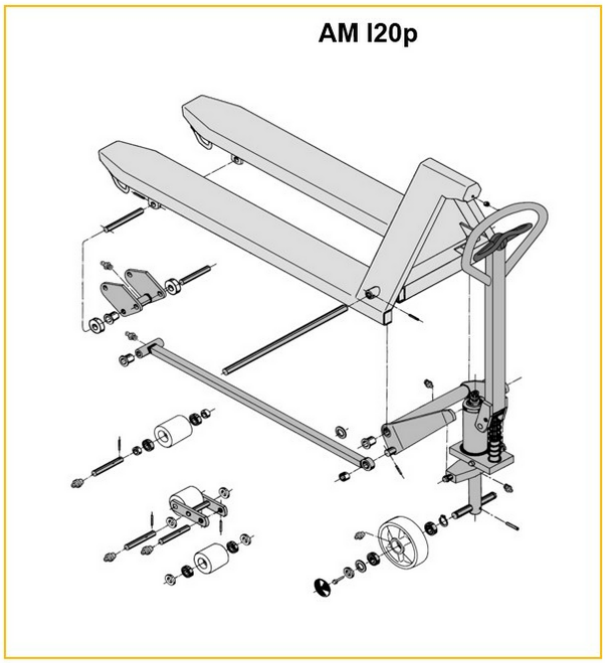

Inox AISI 316 (V4A)	Feuerverzinkt
Inox AISI 303/304 (V2A)	Verzinkt und gelb chromatiert

AM I20p

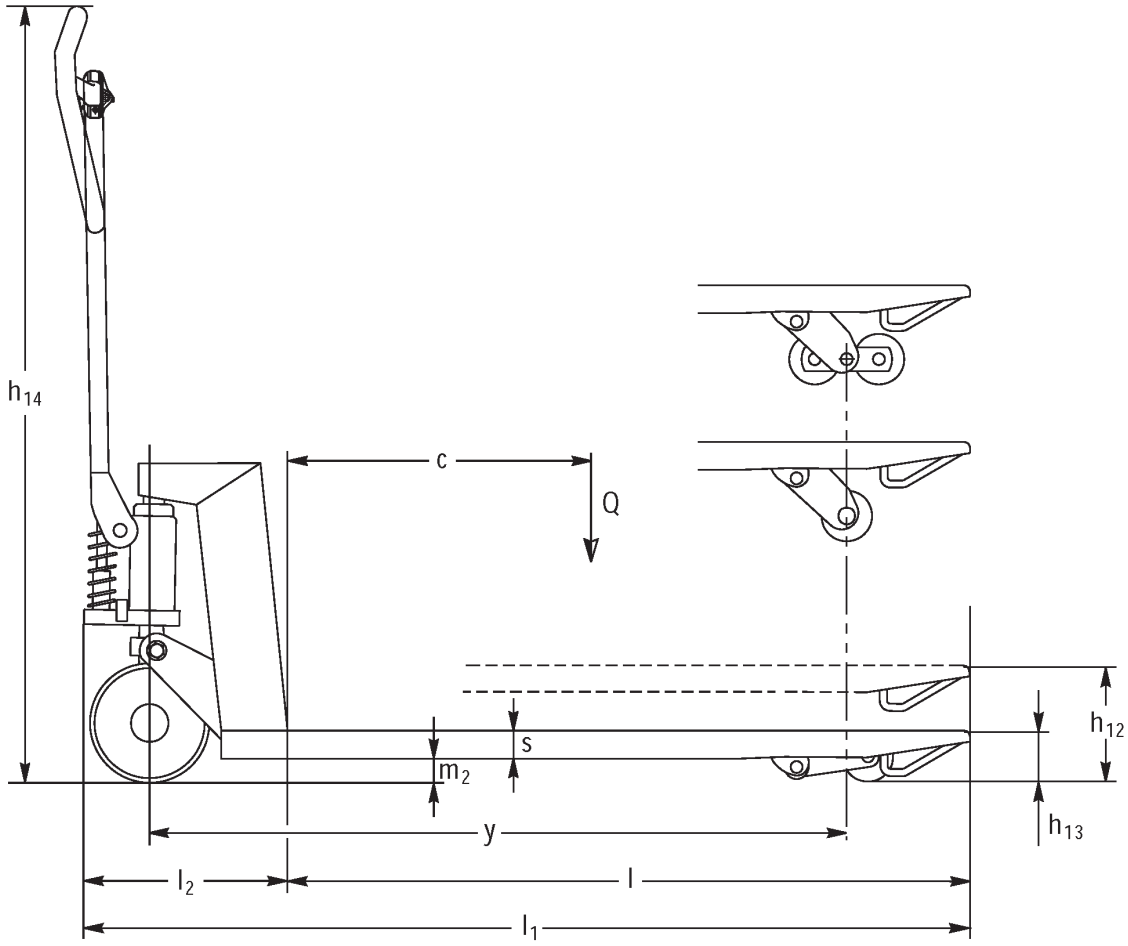
h14
c
Q
s
m2
h12
h13
y
l2
l
l1

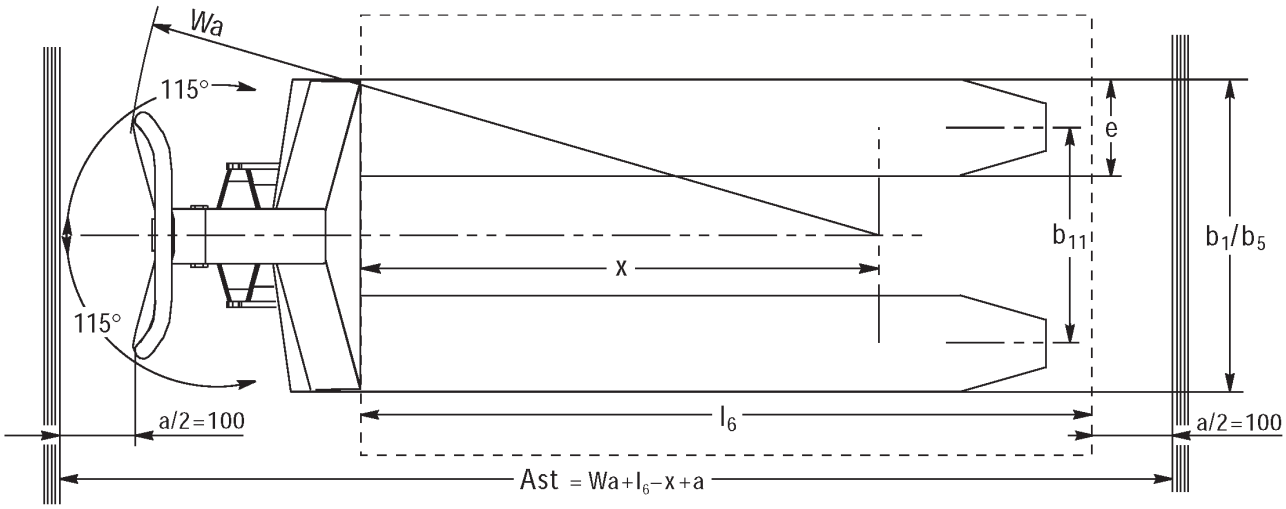
Wa
115°
115°
e
b11
b1/b5
x
l6
a/2=100
a/2=100
Ast = Wa+l6−x+a

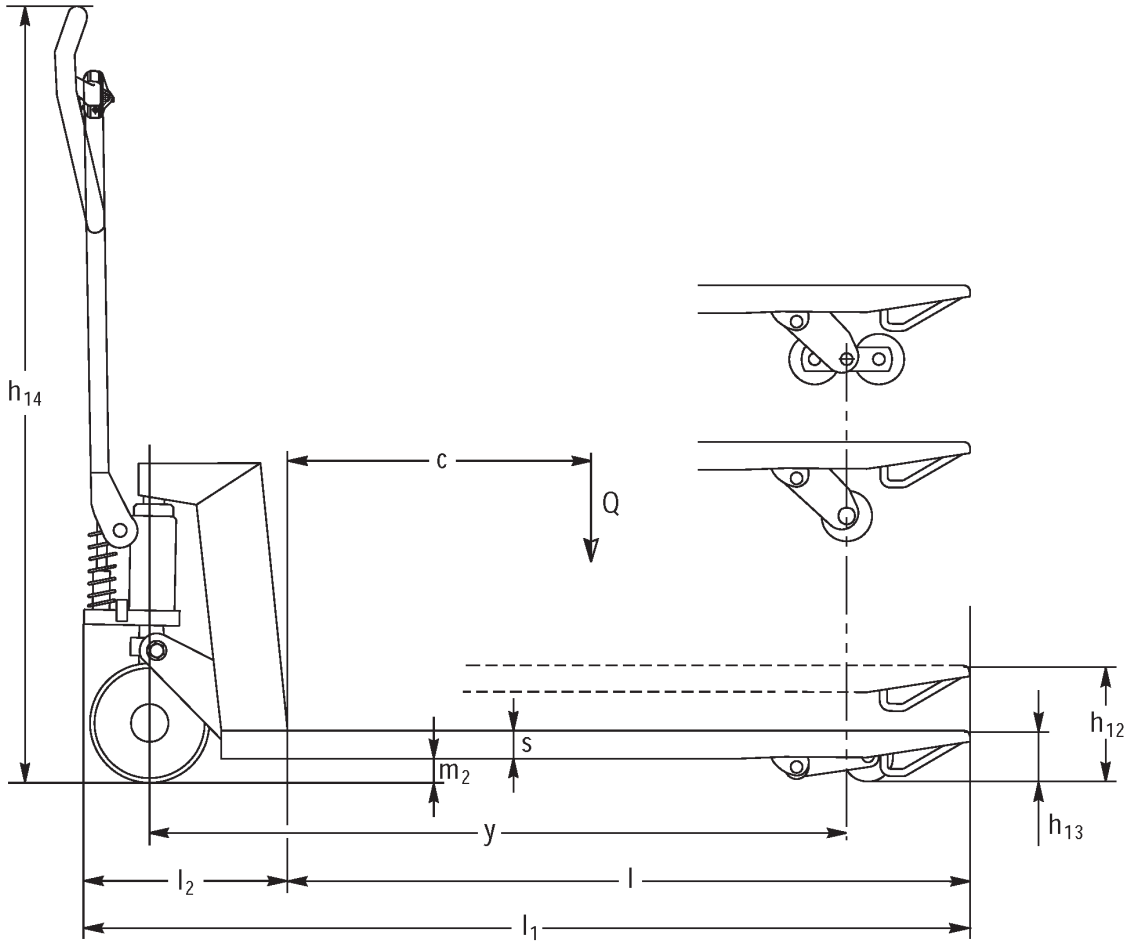
h14
c
Q
s
m2
h12
h13
y
l2
l
l1

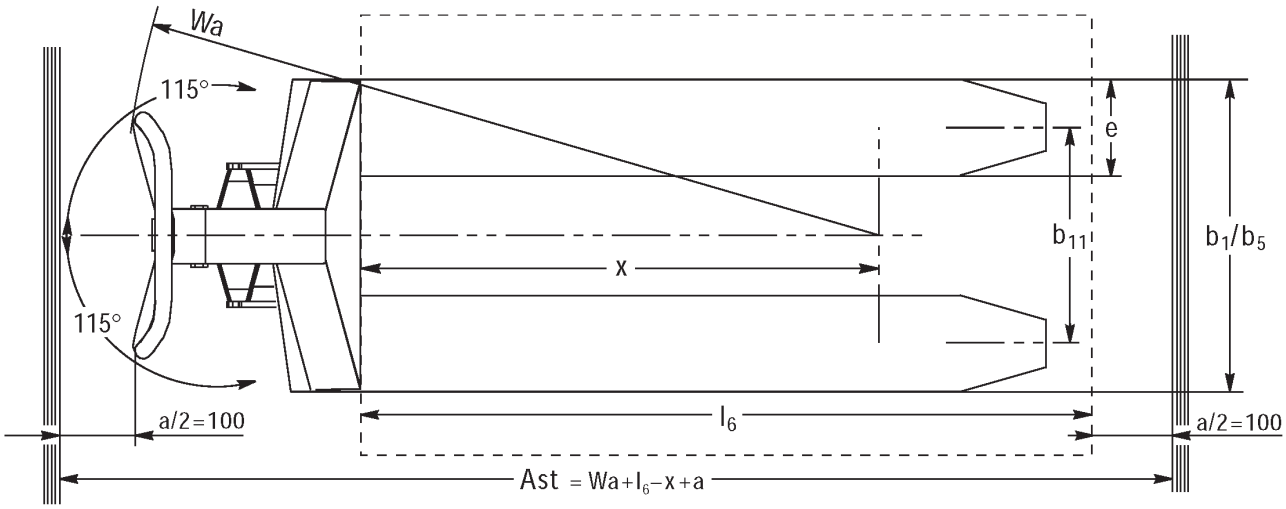
Wa
115°
115°
e
b11
b1/b5
x
l6
a/2=100
a/2=100
Ast = Wa+l6−x+a

Tabulka VDI

Značky	1.1	Výrobce (zkrácené označení)			Ostatní (OEM)							
	1.2	Označení typu od výrobce			AM I20p							
	1.3	Pohon			ruční							
	1.4	Ovládání			Manuální							
	1.5	Nosnost/náklad	Q	kg	2000							
	1.6	Těžiště břemena	c	mm	610				570			
	1.9	Rozvor kol	y	mm	1245				1165			
Hmotnosti	2.1	Vlastní hmotnost		kg	81		78				75	
	2.1.1	Vlastní hmotnost (vč. baterie)		kg	81		78		64			
Kola/podvozek	3.1	Pneumatiky			V-BV	N-BN	V-GV	N-GN	V-BV	N-BN	C-GV	N-GN
	3.2	Velikost pneumatik, přední			Ø 200x50							
	3.3	Velikost kol, zadní			Ø 80x70	Ø 80x65	Ø 80x90		Ø 80x70	Ø 80x65	Ø 80x90	
	3.5	Kola, počet vpředu/vzadu (× = hnaná)			2/2							
	3.6	Rozchod kol, vpředu	b10	mm	120							
	3.7	rozchod kol, vzadu	b11	mm	520							
Základní rozměry	4.4	Zdvih (h3)	h3	mm	120							
	4.9	Výška hlavice oje v poloze pro pojezd min/max	h14	mm	1170							
	4.14	Výška zvednuté pracovní plošiny	h12	mm	205							
	4.15	Výška ve spuštěném stavu	h13	mm	85							
	4.19	Celková délka	l1	mm	1555				1475			
	4.21.1	Celková šířka	b1	mm	680							
	4.22	Rozměry vidlic	s/ e/l	mm	51 x 160 x 1220				51 x 160 x 1140			
	4.25	Rozměr přes vidle	b5	mm	680							
	4.32	Světlá výška měřená uprostřed mezi nápravami	m2	mm	34							
	4.34.1	Šířka pracovní uličky (palety 1000 x 1200 uložené napříč)	Ast	mm	1610							
	4.34.2	Šířka pracovní uličky (palety 800x1200 uložené podélně)	Ast	mm	1830				1810			
	4.35	Poloměr otáčení	Wa	mm	1410				1330			
Výkonová data	5.3	Rychlost spouštění s nákladem/bez nákladu		m/s	0,1 / 0,05							

- V tomto typovém listu podle směrnice VDI 2198 jsou uvedeny jen technické hodnoty standardního vozíku. Odlišné pláště, jiná zdvihová zařízení, přídavná zařízení apod. mohou vykazovat jiné hodnoty

Značky	1.1	Výrobce (zkrácené označení)			Ostatní (OEM)							
	1.2	Označení typu od výrobce			AM I20p							
	1.3	Pohon			ruční							
	1.4	Ovládání			Manuální							
	1.5	Nosnost/náklad	Q	kg	2000							
	1.6	Těžiště břemena	c	mm	485				405			
	1.9	Rozvor kol	y	mm	995				835			
Hmotnosti	2.1	Vlastní hmotnost		kg	72		69				65	
	2.1.1	Vlastní hmotnost (vč. baterie)		kg	72		69	66	64			
Kola/podvozek	3.1	Pneumatiky			V-BV	N-BN	V-GV	N-GN	V-BV	N-BN	V-GV	N-GN
	3.2	Velikost pneumatik, přední			Ø 200x50							
	3.3	Velikost kol, zadní			Ø 80x70	Ø 80x65	Ø 80x90		Ø 80x70	Ø 80x65	Ø 80x90	
	3.5	Kola, počet vpředu/vzadu (× = hnaná)			2/2							
	3.6	Rozchod kol, vpředu	b10	mm	120							
	3.7	rozchod kol, vzadu	b11	mm	520							
Základní rozměry	4.4	Zdvih (h3)	h3	mm	120							
	4.9	Výška hlavice oje v poloze pro pojezd min/max	h14	mm	1170							
	4.14	Výška zvednuté pracovní plošiny	h12	mm	205							
	4.15	Výška ve spuštěném stavu	h13	mm	85							
	4.19	Celková délka	l1	mm	1305				1145			
	4.21.1	Celková šířka	b1	mm	680							
	4.22	Rozměry vidlic	s/ e/l	mm	51 x 160 x 970				51 x 160 x 810			
	4.25	Rozměr přes vidle	b5	mm	680							
	4.32	Světlá výška měřená uprostřed mezi nápravami	m2	mm	34							
	4.34.1	Šířka pracovní uličky (palety 1000 x 1200 uložené napříč)	Ast	mm	1610							
	4.34.2	Šířka pracovní uličky (palety 800x1200 uložené podélně)	Ast	mm	1810							
	4.35	Poloměr otáčení	Wa	mm	1160				1000			
Výkonová data	5.3	Rychlost spouštění s nákladem/bez nákladu		m/s	0,1 / 0,05							

- V tomto typovém listu podle směrnice VDI 2198 jsou uvedeny jen technické hodnoty standardního vozíku. Odlišné pláště, jiná zdvihová zařízení, přídavná zařízení apod. mohou vykazovat jiné hodnoty

Značky	1.1	Výrobce (zkrácené označení)			Ostatní (OEM)							
	1.2	Označení typu od výrobce			AM I20p							
	1.3	Pohon			ruční							
	1.4	Ovládání			Manuální							
	1.5	Nosnost/náklad	Q	kg	2000							
	1.6	Těžiště břemena	c	mm	610				570			
	1.9	Rozvor kol	y	mm	1245				1165			
Hmotnosti	2.1	Vlastní hmotnost		kg	75		72				69	
	2.1.1	Vlastní hmotnost (vč. baterie)		kg	75		72		64			
	2.2	Zatížení na přední/zadní nápravu s nákladem		-	- / -							636 / 1432
	2.3	Zatížení na přední/zadní nápravu bez nákladu		-	- / -							21 / 47
Kola/podvozek	3.1	Pneumatiky			V-BV	N-BN	V-GV	N-GN	V-BV	N-BN	V-GV	N-GN
	3.2	Velikost pneumatik, přední			Ø 200x50							
	3.3	Velikost kol, zadní			Ø 80x70	Ø 80x65	Ø 80x90		Ø 80x70	Ø 80x65	Ø 80x90	
	3.5	Kola, počet vpředu/vzadu (× = hnaná)			2/2							
	3.6	Rozchod kol, vpředu	b10	mm	120							
	3.7	rozchod kol, vzadu	b11	mm	360							
Základní rozměry	4.4	Zdvih (h3)	h3	mm	120							
	4.9	Výška hlavice oje v poloze pro pojezd min/max	h14	mm	1170							1220 / 1170
	4.14	Výška zvednuté pracovní plošiny	h12	mm	205							
	4.15	Výška ve spuštěném stavu	h13	mm	85							
	4.19	Celková délka	l1	mm	1555				1475			
	4.20	Délka včetně zadního čela vidlí	l2	mm	-							340
	4.21.1	Celková šířka	b1	mm	520							
	4.22	Rozměry vidlic	s/ e/l	mm	51 x 160 x 1220				51 x 160 x 1140			
	4.25	Rozměr přes vidle	b5	mm	520							
	4.32	Světlá výška měřená uprostřed mezi nápravami	m2	mm	34							
	4.34.1	Šířka pracovní uličky (palety 1000 x 1200 uložené napříč)	Ast	mm	1610							
	4.34.2	Šířka pracovní uličky (palety 800x1200 uložené podélně)	Ast	mm	1830				1810			
	4.35	Poloměr otáčení	Wa	mm	1410				1330			
Výkonová data	5.3	Rychlost spouštění s nákladem/bez nákladu		m/s	0,1 / 0,05							

- V tomto typovém listu podle směrnice VDI 2198 jsou uvedeny jen technické hodnoty standardního vozíku. Odlišné pláště, jiná zdvihová zařízení, přídavná zařízení apod. mohou vykazovat jiné hodnoty

Značky	1.1	Výrobce (zkrácené označení)			Ostatní (OEM)							
	1.2	Označení typu od výrobce			AM I20p							
	1.3	Pohon			ruční							
	1.4	Ovládání			Manuální							
	1.5	Nosnost/náklad	Q	kg	2000							
	1.6	Těžiště břemena	c	mm	485				405			
	1.9	Rozvor kol	y	mm	995				835			
Hmotnosti	2.1	Vlastní hmotnost		kg	66		63				59	
	2.1.1	Vlastní hmotnost (vč. baterie)		kg	66		63		64			
Kola/podvozek	3.1	Pneumatiky			V-BV	N-BN	V-GV	N-GN	V-BV	N-BN	V-GV	N-GN
	3.2	Velikost pneumatik, přední			Ø 200x50							
	3.3	Velikost kol, zadní			Ø 80x70	Ø 80x65	Ø 80x90		Ø 80x70	Ø 80x65	Ø 80x90	
	3.5	Kola, počet vpředu/vzadu (× = hnaná)			2/2							
	3.6	Rozchod kol, vpředu	b10	mm	120							
	3.7	rozchod kol, vzadu	b11	mm	360				335			360
Základní rozměry	4.4	Zdvih (h3)	h3	mm	120							
	4.9	Výška hlavice oje v poloze pro pojezd min/max	h14	mm	1170							
	4.14	Výška zvednuté pracovní plošiny	h12	mm	205							
	4.15	Výška ve spuštěném stavu	h13	mm	85							
	4.19	Celková délka	l1	mm	1305				1145			
	4.21.1	Celková šířka	b1	mm	520							
	4.22	Rozměry vidlic	s/ e/l	mm	51 x 160 x 970				51 x 160 x 810			
	4.25	Rozměr přes vidle	b5	mm	520							
	4.32	Světlá výška měřená uprostřed mezi nápravami	m2	mm	34							
	4.34.1	Šířka pracovní uličky (palety 1000 x 1200 uložené napříč)	Ast	mm	1610							
	4.34.2	Šířka pracovní uličky (palety 800x1200 uložené podélně)	Ast	mm	1810							
	4.35	Poloměr otáčení	Wa	mm	1160				1000			
Výkonová data	5.3	Rychlost spouštění s nákladem/bez nákladu		m/s	0,1 / 0,05							

- V tomto typovém listu podle směrnice VDI 2198 jsou uvedeny jen technické hodnoty standardního vozíku. Odlišné pláště, jiná zdvihová zařízení, přídavná zařízení apod. mohou vykazovat jiné hodnoty

Značky	1.1	Výrobce (zkrácené označení)			Ostatní (OEM)							
	1.2	Označení typu od výrobce			AM I20							
	1.3	Pohon			ruční							
	1.4	Ovládání			Manuální							
	1.5	Nosnost/náklad	Q	kg	2000							
	1.6	Těžiště břemena	c	mm	405				485			
	1.9	Rozvor kol	y	mm	835				995			
Hmotnosti	2.1	Vlastní hmotnost		kg	59		63				66	
	2.1.1	Vlastní hmotnost (vč. baterie)		kg	59		63				66	
Kola/podvozek	3.1	Pneumatiky			N-GN	V-GV	N-BN	V-BV	N-GN	V-GV	N-BN	V-BV
	3.2	Velikost pneumatik, přední			Ø 200x50							
	3.3	Velikost kol, zadní			Ø 80x90		Ø 80x65	Ø 80x70	Ø 80x90		Ø 80x65	Ø 80x70
	3.5	Kola, počet vpředu/vzadu (× = hnaná)			2/2							
	3.6	Rozchod kol, vpředu	b10	mm	120							
	3.7	rozchod kol, vzadu	b11	mm	360							
Základní rozměry	4.4	Zdvih (h3)	h3	mm	120							
	4.9	Výška hlavice oje v poloze pro pojezd min/max	h14	mm	1170							
	4.14	Výška zvednuté pracovní plošiny	h12	mm	200							
	4.15	Výška ve spuštěném stavu	h13	mm	85							
	4.19	Celková délka	l1	mm	1145				1305			
	4.21.1	Celková šířka	b1	mm	520							
	4.22	Rozměry vidlic	s/ e/l	mm	51 x 160 x 810				51 x 160 x 970			
	4.25	Rozměr přes vidle	b5	mm	520							
	4.32	Světlá výška měřená uprostřed mezi nápravami	m2	mm	34	38						
	4.34.1	Šířka pracovní uličky (palety 1000 x 1200 uložené napříč)	Ast	mm	1610							
	4.34.2	Šířka pracovní uličky (palety 800x1200 uložené podélně)	Ast	mm	1810							
	4.35	Poloměr otáčení	Wa	mm	1000				1160			
Výkonová data	5.3	Rychlost spouštění s nákladem/bez nákladu		m/s	0,1 / 0,05							

- V tomto typovém listu podle směrnice VDI 2198 jsou uvedeny jen technické hodnoty standardního vozíku. Odlišné pláště, jiná zdvihová zařízení, přídavná zařízení apod. mohou vykazovat jiné hodnoty

Značky	1.1	Výrobce (zkrácené označení)			Ostatní (OEM)							
	1.2	Označení typu od výrobce			AM I20							
	1.3	Pohon			ruční							
	1.4	Ovládání			Manuální							
	1.5	Nosnost/náklad	Q	kg	2000							
	1.6	Těžiště břemena	c	mm	570				610			
	1.9	Rozvor kol	y	mm	1165				1245			
Hmotnosti	2.1	Vlastní hmotnost		kg	69		72				75	
	2.1.1	Vlastní hmotnost (vč. baterie)		kg	69		72				75	
	2.2	Zatížení na přední/zadní nápravu s nákladem		kg	636 / 1432	- / -						
	2.3	Zatížení na přední/zadní nápravu bez nákladu		kg	21 / 47	- / -						
Kola/podvozek	3.1	Pneumatiky			N-GN	V-GV	N-BN	V-BV	N-GN	V-GV	N-BN	V-BV
	3.2	Velikost pneumatik, přední			Ø 200x50							
	3.3	Velikost kol, zadní			Ø 80x90		Ø 80x65	Ø 80x70	Ø 80x90		Ø 80x65	Ø 80x90
	3.5	Kola, počet vpředu/vzadu (× = hnaná)			2/2							
	3.6	Rozchod kol, vpředu	b10	mm	120							
	3.7	rozchod kol, vzadu	b11	mm	360							
Základní rozměry	4.4	Zdvih (h3)	h3	mm	120							
	4.9	Výška hlavice oje v poloze pro pojezd min/max	h14	mm	1170							
	4.14	Výška zvednuté pracovní plošiny	h12	mm	200							
	4.15	Výška ve spuštěném stavu	h13	mm	85							
	4.19	Celková délka	l1	mm	1475				1555			
	4.20	Délka včetně zadního čela vidlí	l2	mm	340	-						
	4.21.1	Celková šířka	b1	mm	520							
	4.22	Rozměry vidlic	s/ e/l	mm	51 x 160 x 1140				51 x 160 x 1220			
	4.25	Rozměr přes vidle	b5	mm	520							
	4.32	Světlá výška měřená uprostřed mezi nápravami	m2	mm	38							
	4.34.1	Šířka pracovní uličky (palety 1000 x 1200 uložené napříč)	Ast	mm	1610							
	4.34.2	Šířka pracovní uličky (palety 800x1200 uložené podélně)	Ast	mm	1810				1830			
	4.35	Poloměr otáčení	Wa	mm	1330				1410			
Výkonová data	5.3	Rychlost spouštění s nákladem/bez nákladu		m/s	0,1 / 0,05							

- V tomto typovém listu podle směrnice VDI 2198 jsou uvedeny jen technické hodnoty standardního vozíku. Odlišné pláště, jiná zdvihová zařízení, přídavná zařízení apod. mohou vykazovat jiné hodnoty

Značky	1.1	Výrobce (zkrácené označení)			Ostatní (OEM)							
	1.2	Označení typu od výrobce			AM I20							
	1.3	Pohon			ruční							
	1.4	Ovládání			Manuální							
	1.5	Nosnost/náklad	Q	kg	2000							
	1.6	Těžiště břemena	c	mm	405				485			
	1.9	Rozvor kol	y	mm	835				995			
Hmotnosti	2.1	Vlastní hmotnost		kg	65		69				72	
	2.1.1	Vlastní hmotnost (vč. baterie)		kg	65		69				72	
Kola/podvozek	3.1	Pneumatiky			N-GN	V-GV	V-BV	N-BN	N-GN	V-GV	N-BN	V-BV
	3.2	Velikost pneumatik, přední			Ø 200x50							
	3.3	Velikost kol, zadní			Ø 80x90		Ø 80x70	Ø 80x65	Ø 80x90		Ø 80x65	Ø 80x70
	3.5	Kola, počet vpředu/vzadu (× = hnaná)			2/2							
	3.6	Rozchod kol, vpředu	b10	mm	120							
	3.7	rozchod kol, vzadu	b11	mm	520							
Základní rozměry	4.4	Zdvih (h3)	h3	mm	120							
	4.9	Výška hlavice oje v poloze pro pojezd min/max	h14	mm	1170							
	4.14	Výška zvednuté pracovní plošiny	h12	mm	200							
	4.15	Výška ve spuštěném stavu	h13	mm	85							
	4.19	Celková délka	l1	mm	1145				1305			
	4.21.1	Celková šířka	b1	mm	680							
	4.22	Rozměry vidlic	s/ e/l	mm	51 x 160 x 810				51 x 160 x 970			
	4.25	Rozměr přes vidle	b5	mm	680							
	4.32	Světlá výška měřená uprostřed mezi nápravami	m2	mm	38							
	4.34.1	Šířka pracovní uličky (palety 1000 x 1200 uložené napříč)	Ast	mm	1610							
	4.34.2	Šířka pracovní uličky (palety 800x1200 uložené podélně)	Ast	mm	1810							
	4.35	Poloměr otáčení	Wa	mm	1000				1160			
Výkonová data	5.3	Rychlost spouštění s nákladem/bez nákladu		m/s	0,1 / 0,05							

- V tomto typovém listu podle směrnice VDI 2198 jsou uvedeny jen technické hodnoty standardního vozíku. Odlišné pláště, jiná zdvihová zařízení, přídavná zařízení apod. mohou vykazovat jiné hodnoty

Značky	1.1	Výrobce (zkrácené označení)			Ostatní (OEM)							
	1.2	Označení typu od výrobce			AM I20							
	1.3	Pohon			ruční							
	1.4	Ovládání			Manuální							
	1.5	Nosnost/náklad	Q	kg	2000							
	1.6	Těžiště břemena	c	mm	570				610			
	1.9	Rozvor kol	y	mm	1165				1245			
Hmotnosti	2.1	Vlastní hmotnost		kg	75		78					81
	2.1.1	Vlastní hmotnost (vč. baterie)		kg	75		78					81
Kola/podvozek	3.1	Pneumatiky			N-GN	V-GV	N-BN	V-BV	N-GN	V-GV	V-BV	N-BN
	3.2	Velikost pneumatik, přední			Ø 200x50							
	3.3	Velikost kol, zadní			Ø 80x90		Ø 80x65	Ø 80x70	Ø 80x90			Ø 80x65
	3.5	Kola, počet vpředu/vzadu (× = hnaná)			2/2							
	3.6	Rozchod kol, vpředu	b10	mm	120							
	3.7	rozchod kol, vzadu	b11	mm	520							
Základní rozměry	4.4	Zdvih (h3)	h3	mm	120							
	4.9	Výška hlavice oje v poloze pro pojezd min/max	h14	mm	1170							
	4.14	Výška zvednuté pracovní plošiny	h12	mm	200							
	4.15	Výška ve spuštěném stavu	h13	mm	85							
	4.19	Celková délka	l1	mm	1475				1555			
	4.21.1	Celková šířka	b1	mm	680							
	4.22	Rozměry vidlic	s/ e/l	mm	51 x 160 x 1140				51 x 160 x 1220			
	4.25	Rozměr přes vidle	b5	mm	680							
	4.32	Světlá výška měřená uprostřed mezi nápravami	m2	mm	38							
	4.34.1	Šířka pracovní uličky (palety 1000 x 1200 uložené napříč)	Ast	mm	1610							
	4.34.2	Šířka pracovní uličky (palety 800x1200 uložené podélně)	Ast	mm	1810				1830			
	4.35	Poloměr otáčení	Wa	mm	1330				1410			
Výkonová data	5.3	Rychlost spouštění s nákladem/bez nákladu		m/s	0,1 / 0,05							

- V tomto typovém listu podle směrnice VDI 2198 jsou uvedeny jen technické hodnoty standardního vozíku. Odlišné pláště, jiná zdvihová zařízení, přídavná zařízení apod. mohou vykazovat jiné hodnoty

Jungheinrich (ČR) s.r.o.

Modletice 101
251 01 Říčany
Telefon +420 313 333 111, 333
Fax +420 313 333 777

info@jungheinrich.cz

www.jungheinrich.cz

Výrobní závody v německých městech Norderstedt, Moosburg a Landsberg jsou stejně jako centrum originálních náhradních dílů v Kaltenkirchen certifikovány.

ISO 9001
ISO 14001

Vozíky Jungheinrich splňují evropské bezpečnostní požadavky.

CE

JUNGHEINRICH