Horizontal-Kommissionierer

ECE 225 / 227 / 230

Hubhöhe: 125 mm / Tragfähigkeit: 2500-3000 kg

LI-ION technology

JUNGHEINRICH

ECE 225 / 227 / 230

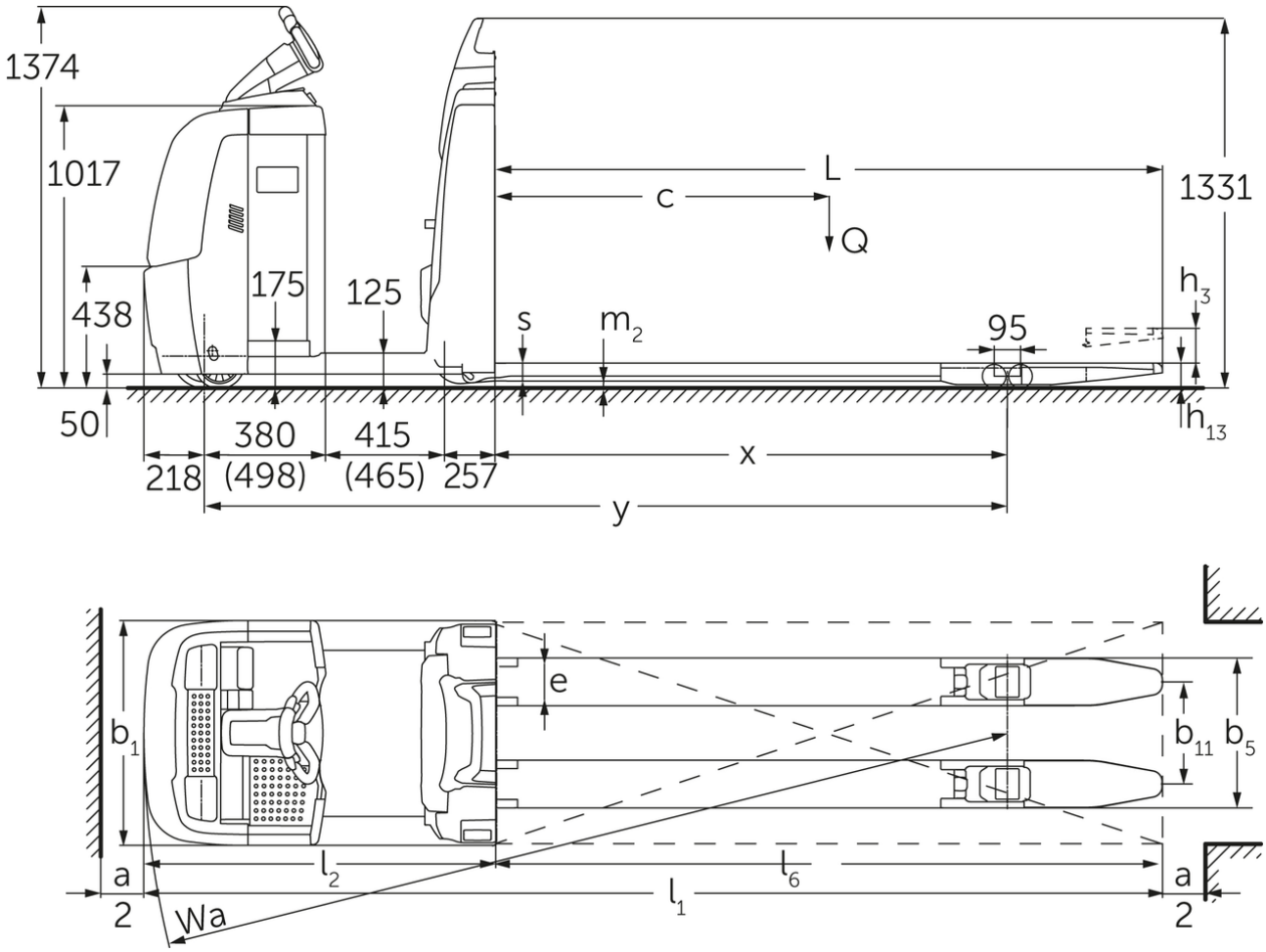

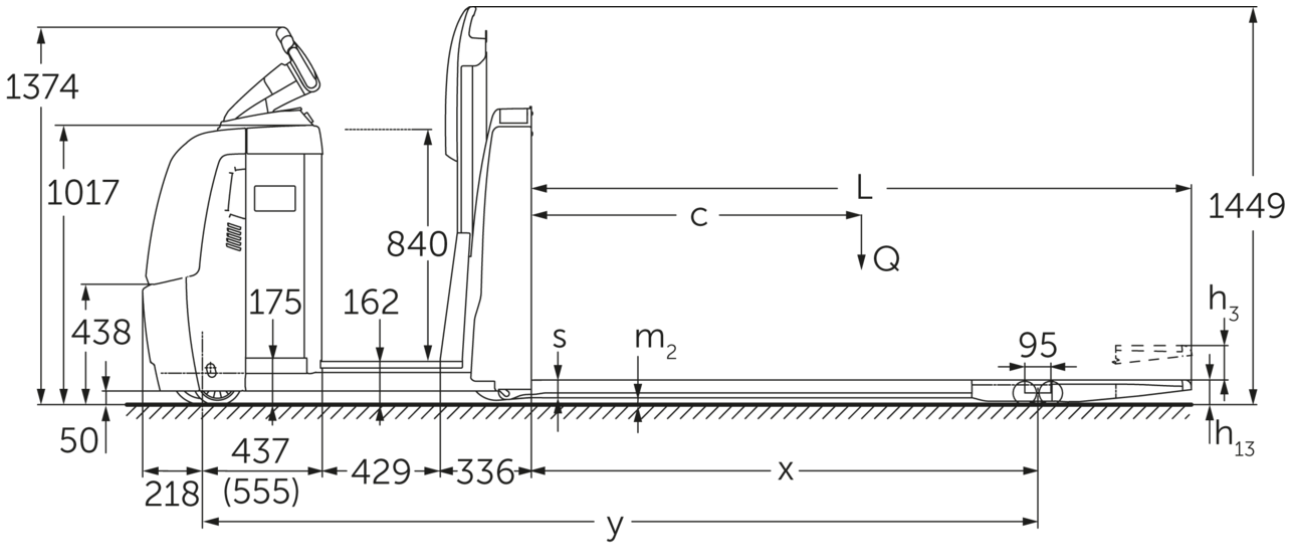
1374
1017
840
L
c
Q
1449
h3
438
175
162
s
m2
95
50
h13
437
(555)
218
429
336
x
y

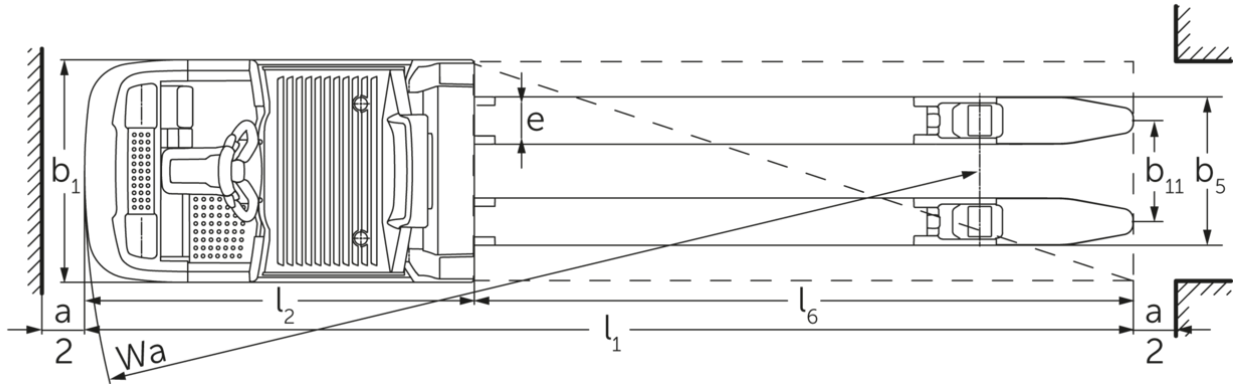
b1
e
e
b11
b5
a
2
l2
l6
l1
Wa
a
2

VDI-Tabelle

Kennzeichen	1.1	Hersteller (Kurzbezeichnung)			Jungheinrich			
	1.2	Typzeichen des Herstellers			ECE 225	ECE 225 HP	ECE 227	ECE 230
	1.3	Antrieb			Elektro			
	1.4	Bedienung			Kommissionierer			
	1.5	Tragfähigkeit/Last	Q	kg	2500		2700	3000
	1.6	Lastschwerpunktabstand	c	mm	1200			1800
	1.8	Lastabstand	x	mm	1518			2690
	1.9	Radstand	y	mm	2570	2720	2570	3849
Gewichte	2.1.1	Eigengewicht (inkl. Batterie)		kg	975	1110	975	1550
	2.2	Achslast mit Last vorn/hinten		kg	1130 / 2345	1135 / 2475	1130 / 2345	1720 / 2820
	2.3	Achslast ohne Last vorn/hinten		kg	763 / 212	847 / 263	763 / 212	1080 / 460
Räder/Fahrwerk	3.1	Bereifung			Polyurethan (PU)			
	3.2	Reifengröße, vorn			Ø 230 x 78			
	3.3	Reifengröße, hinten			Ø 85 x 85			
	3.4	Zusatzräder			Ø 180 x 65			
	3.5	Räder, Anzahl vorn/hinten (x=angetrieben)			1+1x/4			
	3.6	Spurweite, vorn	b10	mm	481			
	3.7	Spurweite, hinten	b11	mm	338			378
	3.7.1	2. Spurweite, hinten		mm	368			-
	3.7.2	3. Spurweite, hinten		mm	498			-
Grundabmessungen	4.4	Hub (h3)	h3	mm	125			
	4.9	Höhe Deichselgriff in Fahrstellung min./max.	h14	mm	1374 / 1418			
	4.14	Standhöhe angehoben	h12	mm	-	1002	-	
	4.15	Höhe gesenkt	h13	mm	90			
	4.19	Gesamtlänge	l1	mm	3670	3820	3670	5000
	4.20	Länge einschließlich Gabelrücken	l2	mm	1270	1420	1270	1400
	4.21.1	Gesamtbreite	b1	mm	810			830
	4.22	Gabelzinkenmaße	s/ e/l	mm	60 x 172 x 2400			70 x 200 x 3600
	4.25	Gabelaußenabstand	b5	mm	510			580
	4.32	Bodenfreiheit Mitte Radstand	m2	mm	25			
	4.34.2	Arbeitsgangbreite (Palette 800x1200 längs)	Ast	mm	3870	4020	3870	5200
	4.35	Wenderadius	Wa	mm	2788	2938	2788	4090
Leistungsdaten	5.1	Fahrgeschwindigkeit mit/ohne Last (Efficiency | drivePLUS)		km/h	9,2 / 12,5 | 9,2 / 14			- / - | 9,2 / 14
	5.2	Hubgeschwindigkeit mit/ohne Last		m/s	0,07 / 0,1			
	5.3	Senkgeschwindigkeit mit/ohne Last		m/s	0,07 / 0,06			
	5.8	Max. Steigfähigkeit mit/ohne Last (Efficiency | drivePLUS)		%	6 / 15 | 6 / 15			- / - | 6 / 15
	5.10	Betriebsbremse			generatorisch			

E-Motor/Elektronik	6.1	Fahrmotor, Leistung S2 60 min (Efficiency | drivePLUS)	kW	2,8 | 3,2			- | 3,2
	6.2	Hubmotor, Leistung bei S3	kW	1,5			
	6.4	Batteriespannung/Nennkapazität	V / Ah	24 / 465			24 / 560
	6.5	Batteriegewicht	kg	370			470
	6.6.1	Energieverbrauch nach EN-Zyklus (Efficiency | PLUS)	kWh/h	0,41 | 0,47			- | -
	6.6.2	CO2 Äquivalent nach EN ISO 23308 (Efficiency | PLUS)	kg/h	0,22 | 0,3			- | -
	6.7	Umschlagleistung (Efficiency | PLUS)	t/h	170 | 180			- | 170
	6.8.1	Energieverbrauch bei max. Umschlagleistung (Efficiency | PLUS)	kWh/h	1,38 | 1,41	1,39 | 1,47	1,38 | 1,41	- | 1,39
Sonstiges	8.1	Art der Fahrsteuerung		AC			
	10.5	Ausführung Lenkung		elektrisch			
	10.7	Schalldruckpegel nach EN12053	dB (A)	62			

- Dieses Typenblatt nach VDI-Richtlinie 2198 nennt nur die technischen Werte des Standard-Gerätes. Abweichende Bereifungen, andere Hubgerüste, Zusatzeinrichtungen usw. können andere Werte ergeben.

Die Werte in der Tabelle gelten für Batterieraum L; Ausstattungspaket drivePLUS; Gabellänge 2400 mm; Lastteil gehoben.
- VDI-Nr. 1.8: Bei gesenktem Lastteil: x + 82 mm.
- VDI-Nr. 1.9: Bei Batterieraum XL oder XL (ERE): y + 118 mm; Bei verlängerter Standplattform: y +50 mm; Bei gesenktem Lastteil: y + 82 mm.
- VDI-Nr. 4.14: ECE HP: h12 siehe Skizze, Maß 840 mm + 162 mm = 1002 mm.
- VDI-Nr. 4.19: Bei Batterieraum XL oder XL (ERE): l1 + 118 mm; Bei verlängerter Standplattform: l1 +50 mm.
- VDI-Nr. 4.20: Bei Batterieraum XL oder XL (ERE): l2 + 118 mm; Bei verlängerter Standplattform: l2 + 50 mm.
- VDI-Nr. 4.34.2: Bei Batterieraum XL oder XL (ERE): Ast + 118 mm; Bei verlängerter Standplattform: Ast +50 mm; Diagonal nach VDI: Ast + 94 mm.
- VDI-Nr. 4.35: Bei Batterieraum XL oder XL (ERE): Wa + 118 mm; Bei verlängerter Standplattform: Wa + 50 mm; Bei gesenktem Lastteil: Wa + 82 mm.
- VDI-Nr. 6.2: Bei S3 10%.
- VDI-Nr. 6.4: Bei Batterieraum XL: 24 V / 620 Ah.
- VDI-Nr. 6.5: Bei Batterieraum XL: 460 kg.
- VDI-Nr. 6.6.1 für ECE 225 und ECE 225 HP: 0,45 kWh/h.

Jungheinrich

Vertrieb Deutschland AG & Co. KG

Friedrich-Ebert-Damm 129
22047 Hamburg
Telefon 0800 222 585858*
*Deutschlandweit kostenlos

info@jungheinrich.de

Zertifiziert sind die deutschen Produktionswerke in Norderstedt, Moosburg und Landsberg sowie unser Ersatzteilzentrum in Kaltenkirchen.

ISO 9001
ISO 14001

Jungheinrich Flurförderzeuge entsprechen den europäischen Sicherheitsanforderungen.

CE

JUNGHEINRICH