Lavtløftende plukketruck

ECE 225 / 227 / 230

Løftehøjde: 125 mm / Lasteevne: 2500-3000 kg

LI ION technology

JUNGHEINRICH

ECE 225 / 227 / 230

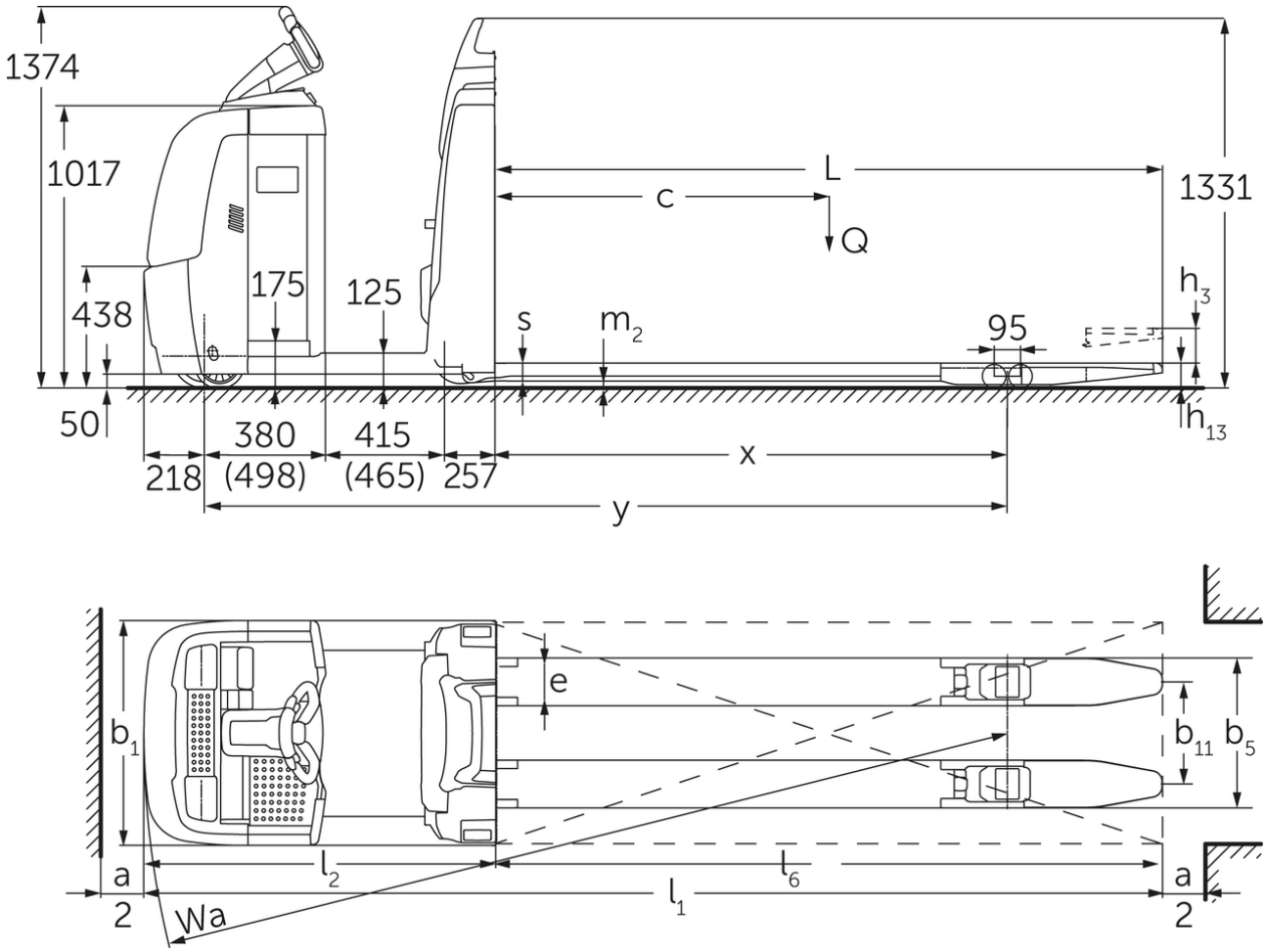

ECE 220/225 (2015)

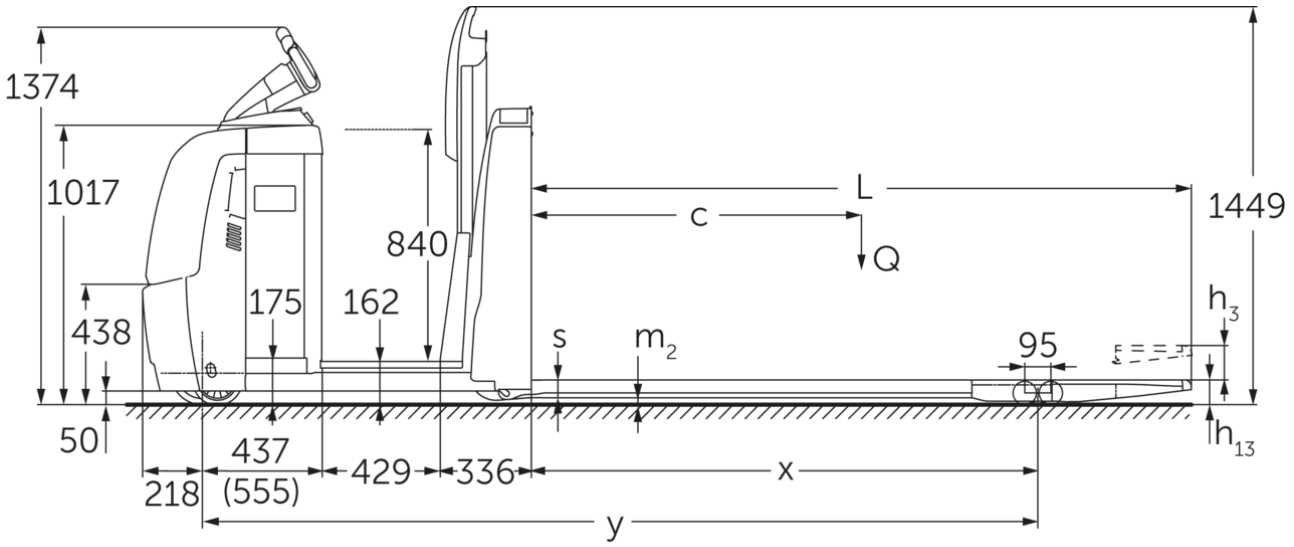
1374
1017
840
L
c
Q
1449
h3
438
175
162
s
m2
95
50
h13
437
(555)
218
429
336
x
y

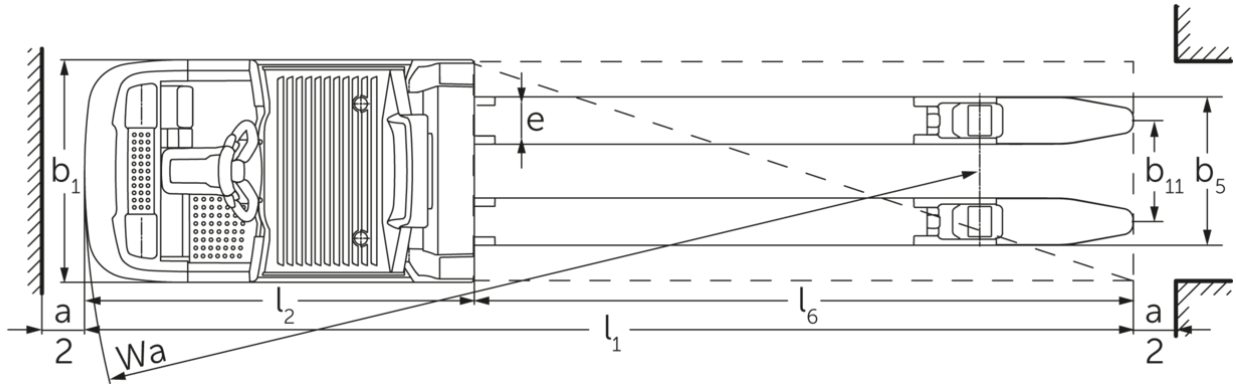
b1
e
e
b11
b5
a
2
l2
l6
l1
Wa
a
2

VDI bord

Kendetegn	1.1	Producent (kort navn)			Jungheinrich			
	1.2	Producentens typebetegnelse			ECE 225	ECE 225 HP	ECE 227	ECE 230
	1.3	Drev			Elektrisk			
	1.4	Betjening			Plukketruck			
	1.5	Kapacitet / belastning	Q	kg	2500		2700	3000
	1.6	Lasttyngdepunktsafstand	c	mm	1200			1800
	1.8	Lastafstand	x	mm	1518			2690
	1.9	Akselafstand	y	mm	2570	2720	2570	3849
Vægt	2.1.1	Egenvægt (inkl. batteri)		kg	975	1110	975	1550
	2.2	Akselbelastning med last for/bag		kg	1130 / 2345	1135 / 2475	1130 / 2345	1720 / 2820
	2.3	Akselbelastning uden last for/bag		kg	763 / 212	847 / 263	763 / 212	1080 / 460
Hjul/chassis	3.1	Dæk			Polyuretan (PU)			
	3.2	Dækstørrelse, foran			Ø 230 x 78			
	3.3	Dækstørrelse, bag			Ø 85 x 85			
	3.4	Reservehjul			Ø 180 x 65			
	3.5	Hjul, nummer foran / bag (x = drevet)			1+1x/4			
	3.6	Sporvidde, for	b10	mm	481			
	3.7	Sporvidde, bag	b11	mm	338			378
	3.7.1	2. Sporvidde, bag		mm	368			-
	3.7.2	3. Sporvidde, bag		mm	498			-
Basismål	4.4	Slagtilfælde (h3)	h3	mm	125			
	4.9	Styrestangshåndtagets højde i køreposition min./maks.	h14	mm	1374 / 1418			
	4.14	Ståhøjde hævet	h12	mm	-	1002	-	
	4.15	Højde sænket	h13	mm	90			
	4.19	Samlet længde	l1	mm	3670	3820	3670	5000
	4.20	Længde inkl. gaffelbagside	l2	mm	1270	1420	1270	1400
	4.21.1	Samlet bredde	b1	mm	810			830
	4.22	Fork dimensioner	s/ e/l	mm	60 x 172 x 2400			70 x 200 x 3600
	4.25	Udvendig gaffelafstand	b5	mm	510			580
	4.32	Frihøjde til gulvet mellem aksler	m2	mm	25			
	4.34.2	Arbejdsbredde (pall 800x1200 langsgående)	Ast	mm	3870	4020	3870	5200
	4.35	Venderadius	Wa	mm	2788	2938	2788	4090
Ydelsesdata	5.1	Kørehastighed med/uden last (Efficiency | drivePLUS)		km/h	9,2 / 12,5 | 9,2 / 14			- / - | 9,2 / 14
	5.2	Løftehastighed med/uden last		m/s	0,07 / 0,1			
	5.3	Sænkehastighed med/uden last		m/s	0,07 / 0,06			
	5.8	Maks. stigeevne med/uden last (Efficiency | drivePLUS)		%	6 / 15 | 6 / 15			- / - | 6 / 15
	5.10	Driftsbremse			generatorisk			

Elmotor/elektronik	6.1	Køremotor, effekt S2 60 min (Efficiency | drivePLUS)	kW	2,8 | 3,2			- | 3,2
	6.2	Løftemotor, effekt ved S3	kW	1,5			
	6.4	Batterispænding/nominel kapacitet	V / Ah	24 / 465			24 / 560
	6.5	Batterivægt	kg	370			470
	6.6.1	Energiforbrug iht. EN-cyklus (Efficiency | PLUS)	kWh/h	0,41 | 0,47			- | -
	6.6.2	CO2-ækvivalent i henhold til EN ISO 23308 (Efficiency | PLUS)	kg/h	0,22 | 0,3			- | -
	6.7	Omlæsningsydelse (Efficiency | PLUS)	t/h	170 | 180			- | 170
	6.8.1	Energiforbrug ved maks. omlæsningsydelse (Efficiency | PLUS)	kWh/h	1,38 | 1,41	1,39 | 1,47	1,38 | 1,41	- | 1,39
Andet	8.1	Type kørekontrol		AC			
	10.5	Udførelse styring		elektrisk			
	10.7	Støjniveau iht. EN12053	dB (A)	62			

- Dette typeblad iht. VDI-direktiv 2198 nævner kun de tekniske værdier for standardtrucken. Afvigende dæktyper, andre master, tillægsanordninger, osv. kan resultere i andre værdier.

Værdierne i tabellen gælder for batterirum L, udstyrspakke drivePLUS, gaffellængde på 2.400 mm, lastdel løftet.
- VDI-nr. 1.8: Med sænket lastdel: x + 82 mm.
- VDI-nr. 1.9: med batterirum XL eller XL (ERE): y + 118 mm, med forlænget ståplade: y + 50 mm, med sænket lastdel: y + 82 mm.
- VDI-nr. 4.14: ECE HP: h12 se skitse, mål 840 mm + 162 mm = 1.002 mm.
- VDI-nr. 4.19: Med batterirum XL eller XL (ERE): l1 + 118 mm, med forlænget ståplade: l1 + 50 mm.
- VDI-nr. 4.20: Med batterirum XL eller XL (ERE): l2 + 118 mm, med forlænget ståplade: l2 + 50 mm.
- VDI-nr. 4.34.2: Med batterirum XL eller XL (ERE): Arbejdsgangbredde + 118 mm, med forlænget ståplade: Arbejdsgangbredde + 50 mm, diagonal iht. VDI: Arbejdsgangbredde + 94 mm.
- VDI-nr. 4.35: Med batterirum XL eller XL (ERE): Wa + 118 mm, med forlænget ståplade: Wa + 50 mm, med sænket lastdel: Wa + 82 mm.
- VDI-nr. 6.2: Med S3 10 %.
- VDI-nr. 6.4: Med batterirum XL: 24 V/620 Ah.
- VDI-nr. 6.5: Med batterirum XL: 460 kg.
- VDI-nr. 6.6.1 for ECE 225 og ECE 225 HP: 0,45 kWh/h.

Jungheinrich Danmark A/S

Øst: Park Allé 350 C, 1 sal, 2605 Brøndby
Vest: Vrøndingvej 5, 8700 Horsens
Telefon 8987 4800

kontakt@jungheinrich.dk

www.jungheinrich.dk

Vores fabrikker i Norderstedt, Moosburg og Landsberg, samt vores reservedelscenter i KaltenKirchen, er certificeret.

ISO 9001
ISO 14001

Jungheinrich truck opfylder de europæiske sikkerhedskrav.

CE

JUNGHEINRICH