Elektrisk firehjulet gaffeltruck

CBH 2.0–3.5

Løftehøjde: 3300-4800 mm / Lasteevne: 2000-3500 kg

CBH 2.0–3.5

Gaffeltrucks, der bare fungerer.

Skabt til brug i skiftende miljøer.

Eltrucken AntOn by Jungheinrich CBH kombinerer det, der tæller i krævende hverdagsarbejde: robust teknologi, nem håndtering og pålidelig effekt.
Uanset om det er på lageret, udendørs eller ved læsserampen: CBH er alsidig og leverer præcist der, hvor der er brug for den. Fra intern transport over hurtig læsning og tømning af lastbiler til manøvredygtige opgaver i områder med begrænset plads – eltrucken gør arbejdet nemt.
Den imponerer ikke kun i det daglige arbejde, men også med sin hurtige tilgængelighed og et forhold mellem pris og ydeevne, der gør det ekstra attraktivt at begynde med elektromobilitet.

Med tre gennemtænkte udstyrsvarianter og moderne litium-ion-effekt tilbyder CBH præcis den fleksibilitet, din virksomhed har brug for i dag – og gør valget let: en truck, der bare fungerer.

Alle fordele ved første øjekast

- Pålidelig teknologi til daglig brug.
- Tre udstyrsvarianter til forskelligartede behov.
- Enkel betjening sikrer komfortabelt arbejde.
- Litium-ion-teknologi muliggør hurtig opladning og konstant effekt.
- Høj tilgængelighed sikrer ekstra hurtig levering.

Alsidig anvendelse

Funktionel strøm til enhver opgave.

- To løfteevneniveauer med hver tre udstyrsvarianter tilbyder løsninger til forskellige opgaver, krav og budgetter.
- Kompakt design og særligt manøvredygtig – selv i områder med begrænset plads.
- Store dæk og høj frihøjde til gulvet muliggør brug på ujævnt terræn samt udendørs.
- Fleksible opladningsmuligheder via ekstern eller – afhængigt af modellen – integreret lader.
- Kørehastighed op til 17 km/t øger tempoet i det daglige arbejde.

Ukompliceret

Intuitiv teknologi, der letter det daglige arbejde.

- LED-visning giver et hurtigt overblik over alle oplysninger.
- Enkle funktionselementer – fra betjeningsfeltet over komfortpedalen til den vandbeskyttede opladningsport.
- Optimalt udsyn giver et godt overblik i hverdagen.
- Ergonomisk førerplads med justerbart rat og komfortsæde samt god benplads, afhængigt af varianten.

Økonomisk

Trucks til ethvert behov og mange forskellige opgaver.

- Vedligeholdelsesfrit 80 V litium-ion-batteri til lange driftstider og korte opladningspauser.
- Høje løftehastigheder sparer tid ved alle opgaver.
- Høj tilgængelighed og økonomisk at anskaffe.
- Hurtig levering af reservedele sikrer driftskontinuitet.

mast

CBH 2.0 (V1: ZT3300, ISS, ZH 1), CBH 2.5 (V1: ZT3300, ISS, ZH 1)	Slagtilfælde (h3)	Højde mast tilbagetrukket (h1)	Fri elevator (h2)	Højde mast forlænget (h4)	Tiltning gaffelslæde frem/ tilbage
Dobbelt mast ZT	3300 mm	2240 mm	195 mm	4360 mm	6 / 10 °
CBH 2.0 (V2: DZ4800, ISS, ZH 2, ECO 1), CBH 2.0 (V3: DZ4800, ASS, ZH 2, Com3)	**Slagtilfælde (h3)**	**Højde mast tilbagetrukket (h1)**	**Fri elevator (h2)**	**Højde mast forlænget (h4)**	**Tiltning gaffelslæde frem/ tilbage**
Triple mast DZ	4800 mm	2265 mm	1240 mm	5855 mm	6 / 6 °
CBH 2.5 (V2: DZ4800, ISS, ZH 2, ECO 1), CBH 2.5 (V3: DZ4800, ASS, ZH 2, Com3)	**Slagtilfælde (h3)**	**Højde mast tilbagetrukket (h1)**	**Fri elevator (h2)**	**Højde mast forlænget (h4)**	**Tiltning gaffelslæde frem/ tilbage**
Triple mast DZ	4800 mm	2265 mm	1240 mm	5895 mm	6 / 6 °
CBH 3.0 (V1: ZT3300, ISS, ZH 1), CBH 3.5 (V1: ZT3300, ISS, ZH 1)	**Slagtilfælde (h3)**	**Højde mast tilbagetrukket (h1)**	**Fri elevator (h2)**	**Højde mast forlænget (h4)**	**Tiltning gaffelslæde frem/ tilbage**
Dobbelt mast ZT	3300 mm	2215 mm	135 mm	4430 mm	6 / 10 °
CBH 3.0 (V2: DZ4800, ISS, ZH 2, ECO 1), CBH 3.0 (V3: DZ4800, ASS, ZH 2, Com3), CBH 3.5 (V2: DZ4800, ISS, ZH 2, ECO 1), CBH 3.5 (V3: DZ4800, ASS, ZH 2, Com3)	**Slagtilfælde (h3)**	**Højde mast tilbagetrukket (h1)**	**Fri elevator (h2)**	**Højde mast forlænget (h4)**	**Tiltning gaffelslæde frem/ tilbage**
Triple mast DZ	4800 mm	2265 mm	1170 mm	5975 mm	6 / 6 °

VDI bord (CBH 2.0)

Kendetegn	1.1	Producent (kort navn)			Jungheinrich
	1.2	Producentens typebetegnelse			CBH 2.0
	1.3	Drev			Elektrisk
	1.4	Betjening			Sæde
	1.5	Kapacitet / belastning	Q	kg	2000
	1.6	Lasttyngdepunktsafstand	c	mm	500
	1.8	Lastafstand	x	mm	495
	1.9	Akselafstand	y	mm	1540
Vægt	2.1.1	Egenvægt (inkl. batteri)		kg	3549
	2.2	Akselbelastning med last for/bag		kg	4930 / 619
	2.3	Akselbelastning uden last for/bag		kg	1635 / 1909
Hjul/chassis	3.1	Dæk			Superelastik (SE)
	3.2	Dækstørrelse, foran			7.00-12
	3.3	Dækstørrelse, bag			18x7-8
	3.5	Hjul, nummer foran / bag (x = drevet)			2x / 2
	3.6	Sporvidde, for	b10	mm	975
	3.7	Sporvidde, bag	b11	mm	955
Basismål	4.1	Mastens tiltning frem/tilbage	a/ß	°	6 / 10
	4.2	Højde mast tilbagetrukket (h1)	h1	mm	2090
	4.3	Fri elevator (h2)	h2	mm	120
	4.4	Slagtilfælde (h3)	h3	mm	3000
	4.5	Højde mast forlænget (h4)	h4	mm	4025
	4.7	Højde af beskyttende tag (kabine)	h6	mm	2165
	4.8	Sædehøjde / ståhøjde	h7	mm	1095
	4.12	Anhængertrækkrogens højde	h10	mm	310
	4.19	Samlet længde	l1	mm	3535
	4.20	Længde inkl. gaffelbagside	l2	mm	2385
	4.21.1	Samlet bredde	b1	mm	1154
	4.22	Fork dimensioner	s/e/l	mm	40 x 122 x 1150
	4.23	Gaffeltruck-forbindelsesklasse			2A
	4.24	Gaffelslædebredde	b3	mm	1040
	4.31	Frihøjde til gulvet med last under masten	m1	mm	125
	4.32	Frihøjde til gulvet mellem aksler	m2	mm	150
	4.34.1	Arbejdsbredde (pall 1000 × 1200 på tværs)	Ast	mm	3824
	4.34.2	Arbejdsbredde (pall 800x1200 langsgående)	Ast	mm	4024
	4.35	Venderadius	Wa	mm	2129
	4.36	Mindste omdrejningspunkt afstand	b13	mm	662
Ydelsesdata	5.1	Kørehastighed med/uden last		km/h	14 / 15
	5.2	Løftehastighed med/uden last		m/s	0,4 / 0,41
	5.3	Sænkehastighed med/uden last		m/s	0,54 / 0,56
	5.5	Trækkraft med/uden last		N	2090 / 2090
	5.6	Maks. trækkraft med/uden last		N	12570 / 12570
	5.7	Stigeevne med/uden last		%	7 / 14
	5.8	Maks. stigeevne med/uden last		%	15 / 20
	5.9	Accelerationstid med/uden last		s	7,9 / 7,5
	5.10	Driftsbremse			hydraulisk

Elmotor/elektronik	6.1	Køremotor, effekt S2 60 min	kW	10
	6.2	Løftemotor, effekt ved S3	kW	16
	6.4	Batterispænding/nominel kapacitet	V / Ah	80 / 230
	6.6.1	Energiforbrug iht. EN-cyklus	kWh/h	6,77
	6.6.2	CO2-ækvivalent i henhold til EN ISO 23308	kg/h	3,66
	6.7	Omlæsningsydelse	t/h	116
	6.8.1	Energiforbrug ved maks. omlæsningsydelse	kWh/h	5,88
Andet	8.1	Type kørekontrol		AC
	10.1	Arbejdstryk for påbygningsaggregat	bar	180
	10.2	Oliestrøm for påbygningsaggregater	l/min	35
	10.7	Støjniveau iht. EN12053	dB (A)	74

- Dette typeblad iht. VDI-direktiv 2198 nævner kun de tekniske værdier for standardtrucken. Afvigende dæktyper, andre master, tillægsanordninger, osv. kan resultere i andre værdier.

VDI bord (CBH 2.5)

Kendetegn	1.1	Producent (kort navn)			Jungheinrich
	1.2	Producentens typebetegnelse			CBH 2.5
	1.3	Drev			Elektrisk
	1.4	Betjening			Sæde
	1.5	Kapacitet / belastning	Q	kg	2500
	1.6	Lasttyngdepunktsafstand	c	mm	500
	1.8	Lastafstand	x	mm	495
	1.9	Akselafstand	y	mm	1740
Vægt	2.1.1	Egenvægt (inkl. batteri)		kg	3977
	2.2	Akselbelastning med last for/bag		kg	5795 / 682
	2.3	Akselbelastning uden last for/bag		kg	1865 / 2112
Hjul/chassis	3.1	Dæk			Superelastik (SE)
	3.2	Dækstørrelse, foran			7.00-12
	3.3	Dækstørrelse, bag			18x7-8
	3.5	Hjul, nummer foran / bag (x = drevet)			2x / 2
	3.6	Sporvidde, for	b10	mm	975
	3.7	Sporvidde, bag	b11	mm	955
Basismål	4.1	Mastens tiltning frem/tilbage	a/ß	°	6 / 10
	4.2	Højde mast tilbagetrukket (h1)	h1	mm	2090
	4.3	Fri elevator (h2)	h2	mm	120
	4.4	Slagtilfælde (h3)	h3	mm	3000
	4.5	Højde mast forlænget (h4)	h4	mm	4025
	4.7	Højde af beskyttende tag (kabine)	h6	mm	2165
	4.8	Sædehøjde / ståhøjde	h7	mm	1095
	4.12	Anhængertrækkrogens højde	h10	mm	311
	4.19	Samlet længde	l1	mm	3695
	4.20	Længde inkl. gaffelbagside	l2	mm	2545
	4.21.1	Samlet bredde	b1	mm	1154
	4.22	Fork dimensioner	s/e/l	mm	40 x 122 x 1150
	4.23	Gaffeltruck-forbindelsesklasse			2A
	4.24	Gaffelslædebredde	b3	mm	1040
	4.31	Frihøjde til gulvet med last under masten	m1	mm	125
	4.32	Frihøjde til gulvet mellem aksler	m2	mm	170
	4.34.1	Arbejdsbredde (pall 1000 × 1200 på tværs)	Ast	mm	3995
	4.34.2	Arbejdsbredde (pall 800x1200 langsgående)	Ast	mm	4195
	4.35	Venderadius	Wa	mm	2300
	4.36	Mindste omdrejningspunkt afstand	b13	mm	838
Ydelsesdata	5.1	Kørehastighed med/uden last		km/h	16 / 17
	5.2	Løftehastighed med/uden last		m/s	0,5 / 0,56
	5.3	Sænkehastighed med/uden last		m/s	0,54 / 0,56
	5.5	Trækkraft med/uden last		N	2270 / 2270
	5.6	Maks. trækkraft med/uden last		N	13760 / 13760
	5.7	Stigeevne med/uden last		%	14 / 25
	5.8	Maks. stigeevne med/uden last		%	20 / 25
	5.9	Accelerationstid med/uden last		s	6,6 / 6,4
	5.10	Driftsbremse			hydraulisk

Elmotor/elektronik	6.1	Køremotor, effekt S2 60 min	kW	17
	6.2	Løftemotor, effekt ved S3	kW	26
	6.4	Batterispænding/nominel kapacitet	V / Ah	80 / 230
	6.6.1	Energiforbrug iht. EN-cyklus	kWh/h	7,1
	6.6.2	CO2-ækvivalent i henhold til EN ISO 23308	kg/h	3,84
	6.7	Omlæsningsydelse	t/h	150
	6.8.1	Energiforbrug ved maks. omlæsningsydelse	kWh/h	6,21
Andet	8.1	Type kørekontrol		AC
	10.1	Arbejdstryk for påbygningsaggregat	bar	180
	10.2	Oliestrøm for påbygningsaggregater	l/min	35
	10.7	Støjniveau iht. EN12053	dB (A)	74

- Dette typeblad iht. VDI-direktiv 2198 nævner kun de tekniske værdier for standardtrucken. Afvigende dæktyper, andre master, tillægsanordninger, osv. kan resultere i andre værdier.

VDI bord (CBH 3.0)

Kendetegn	1.1	Producent (kort navn)			Jungheinrich
	1.2	Producentens typebetegnelse			CBH 3.0
	1.3	Drev			Elektrisk
	1.4	Betjening			Sæde
	1.5	Kapacitet / belastning	Q	kg	3000
	1.6	Lasttyngdepunktsafstand	c	mm	500
	1.8	Lastafstand	x	mm	481
	1.9	Akselafstand	y	mm	1740
Vægt	2.1.1	Egenvægt (inkl. batteri)		kg	4335
	2.2	Akselbelastning med last for/bag		kg	6575 / 760
	2.3	Akselbelastning uden last for/bag		kg	1880 / 2455
Hjul/chassis	3.1	Dæk			Superelastik (SE)
	3.2	Dækstørrelse, foran			28x9-15
	3.3	Dækstørrelse, bag			200/50-10
	3.5	Hjul, nummer foran / bag (x = drevet)			2x / 2
	3.6	Sporvidde, for	b10	mm	1010
	3.7	Sporvidde, bag	b11	mm	955
Basismål	4.1	Mastens tiltning frem/tilbage	a/ß	°	6 / 10
	4.2	Højde mast tilbagetrukket (h1)	h1	mm	2070
	4.3	Fri elevator (h2)	h2	mm	135
	4.4	Slagtilfælde (h3)	h3	mm	3000
	4.5	Højde mast forlænget (h4)	h4	mm	4095
	4.7	Højde af beskyttende tag (kabine)	h6	mm	2180
	4.8	Sædehøjde / ståhøjde	h7	mm	1110
	4.12	Anhængertrækkrogens højde	h10	mm	307
	4.19	Samlet længde	l1	mm	3712
	4.20	Længde inkl. gaffelbagside	l2	mm	2562
	4.21.1	Samlet bredde	b1	mm	1210
	4.22	Fork dimensioner	s/e/l	mm	45 x 122 x 1150
	4.23	Gaffeltruck-forbindelsesklasse			3A
	4.24	Gaffelslædebredde	b3	mm	1100
	4.31	Frihøjde til gulvet med last under masten	m1	mm	130
	4.32	Frihøjde til gulvet mellem aksler	m2	mm	185
	4.34.1	Arbejdsbredde (pall 1000 × 1200 på tværs)	Ast	mm	4060
	4.34.2	Arbejdsbredde (pall 800x1200 langsgående)	Ast	mm	4260
	4.35	Venderadius	Wa	mm	2379
	4.36	Mindste omdrejningspunkt afstand	b13	mm	838
Ydelsesdata	5.1	Kørehastighed med/uden last		km/h	16 / 17
	5.2	Løftehastighed med/uden last		m/s	0,42 / 0,5
	5.3	Sænkehastighed med/uden last		m/s	0,43 / 0,44
	5.5	Trækkraft med/uden last		N	2770 / 2770
	5.6	Maks. trækkraft med/uden last		N	16280 / 16280
	5.7	Stigeevne med/uden last		%	12 / 23
	5.8	Maks. stigeevne med/uden last		%	20 / 25
	5.9	Accelerationstid med/uden last		s	6,7 / 6,3
	5.10	Driftsbremse			hydraulisk

Elmotor/elektronik	6.1	Køremotor, effekt S2 60 min	kW	17
	6.2	Løftemotor, effekt ved S3	kW	26
	6.4	Batterispænding/nominel kapacitet	V / Ah	80 / 230
	6.6.1	Energiforbrug iht. EN-cyklus	kWh/h	10,73
	6.6.2	CO2-ækvivalent i henhold til EN ISO 23308	kg/h	5,8
	6.7	Omlæsningsydelse	t/h	180
	6.8.1	Energiforbrug ved maks. omlæsningsydelse	kWh/h	10,01
Andet	8.1	Type kørekontrol		AC
	10.1	Arbejdstryk for påbygningsaggregat	bar	180
	10.2	Oliestrøm for påbygningsaggregater	l/min	35
	10.7	Støjniveau iht. EN12053	dB (A)	74

- Dette typeblad iht. VDI-direktiv 2198 nævner kun de tekniske værdier for standardtrucken. Afvigende dæktyper, andre master, tillægsanordninger, osv. kan resultere i andre værdier.

VDI bord (CBH 3.5)

Kendetegn	1.1	Producent (kort navn)			Jungheinrich
	1.2	Producentens typebetegnelse			CBH 3.5
	1.3	Drev			Elektrisk
	1.4	Betjening			Sæde
	1.5	Kapacitet / belastning	Q	kg	3500
	1.6	Lasttyngdepunktsafstand	c	mm	500
	1.8	Lastafstand	x	mm	486
	1.9	Akselafstand	y	mm	1740
Vægt	2.1	Egenvægt		kg	4644
	2.2	Akselbelastning med last for/bag		kg	7355 / 789
	2.3	Akselbelastning uden last for/bag		kg	1870 / 2774
Hjul/chassis	3.1	Dæk			Superelastik (SE)
	3.2	Dækstørrelse, foran			28x9-15
	3.3	Dækstørrelse, bag			200/50-10
	3.5	Hjul, nummer foran / bag (x = drevet)			2x / 2
	3.6	Sporvidde, for	b10	mm	1010
	3.7	Sporvidde, bag	b11	mm	955
Basismål	4.1	Mastens tiltning frem/tilbage	a/ß	°	6 / 10
	4.2	Højde mast tilbagetrukket (h1)	h1	mm	2070
	4.3	Fri elevator (h2)	h2	mm	135
	4.4	Slagtilfælde (h3)	h3	mm	3000
	4.5	Højde mast forlænget (h4)	h4	mm	4095
	4.7	Højde af beskyttende tag (kabine)	h6	mm	2180
	4.8	Sædehøjde / ståhøjde	h7	mm	1110
	4.12	Anhængertrækkrogens højde	h10	mm	307
	4.19	Samlet længde	l1	mm	3773
	4.20	Længde inkl. gaffelbagside	l2	mm	2623
	4.21.1	Samlet bredde	b1	mm	1210
	4.22	Fork dimensioner	s/e/l	mm	50 x 122 x 1150
	4.23	Gaffeltruck-forbindelsesklasse			3A
	4.24	Gaffelslædebredde	b3	mm	1100
	4.31	Frihøjde til gulvet med last under masten	m1	mm	130
	4.32	Frihøjde til gulvet mellem aksler	m2	mm	185
	4.34.1	Arbejdsbredde (pall 1000 × 1200 på tværs)	Ast	mm	4114
	4.34.2	Arbejdsbredde (pall 800x1200 langsgående)	Ast	mm	4314
	4.35	Venderadius	Wa	mm	2428
	4.36	Mindste omdrejningspunkt afstand	b13	mm	838
Ydelsesdata	5.1	Kørehastighed med/uden last		km/h	16 / 17
	5.2	Løftehastighed med/uden last		m/s	0,42 / 0,5
	5.3	Sænkehastighed med/uden last		m/s	0,43 / 0,44
	5.5	Trækkraft med/uden last		N	3030 / 3030
	5.6	Maks. trækkraft med/uden last		N	18100 / 18100
	5.7	Stigeevne med/uden last		%	10 / 19
	5.8	Maks. stigeevne med/uden last		%	18 / 25
	5.9	Accelerationstid med/uden last		s	6,5 / 6
	5.10	Driftsbremse			hydraulisk

Elmotor/elektronik	6.1	Køremotor, effekt S2 60 min	kW	17
	6.2	Løftemotor, effekt ved S3	kW	26
	6.4	Batterispænding/nominel kapacitet	V / Ah	80 / 280
	6.6.1	Energiforbrug iht. EN-cyklus	kWh/h	11,43
	6.6.2	CO2-ækvivalent i henhold til EN ISO 23308	kg/h	6,18
	6.7	Omlæsningsydelse	t/h	217
	6.8.1	Energiforbrug ved maks. omlæsningsydelse	kWh/h	9,86
Andet	8.1	Type kørekontrol		AC
	10.1	Arbejdstryk for påbygningsaggregat	bar	180
	10.2	Oliestrøm for påbygningsaggregater	l/min	35
	10.7	Støjniveau iht. EN12053	dB (A)	74

- Dette typeblad iht. VDI-direktiv 2198 nævner kun de tekniske værdier for standardtrucken. Afvigende dæktyper, andre master, tillægsanordninger, osv. kan resultere i andre værdier.

Appendiks

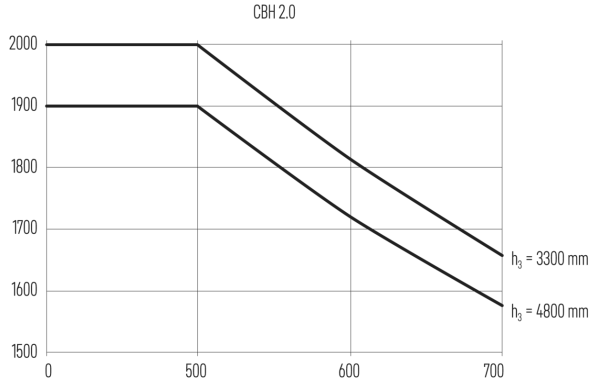
CBH 2.0
2000
1900
1800
1700
1600
1500
0
500
600
700
h3 = 3300 mm
h3 = 4800 mm

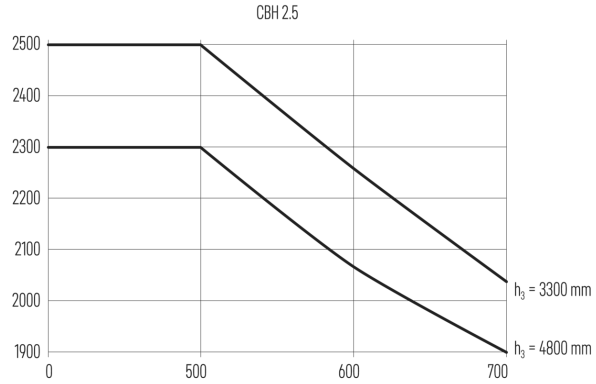
CBH 2.5
2500
2400
2300
2200
2100
2000
1900
0
500
600
700
h3 = 3300 mm
h3 = 4800 mm

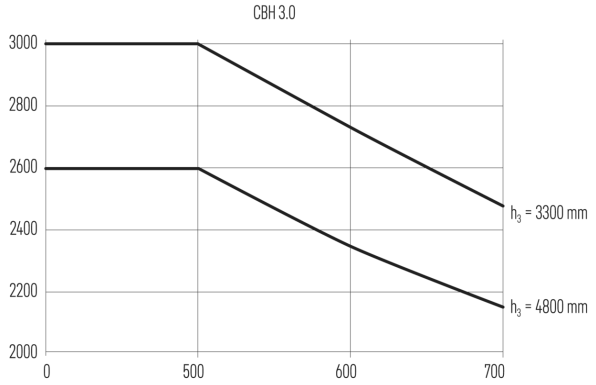
CBH 3.0
3000
2800
2600
2400
2200
2000
0
500
600
700
h3 = 3300 mm
h3 = 4800 mm

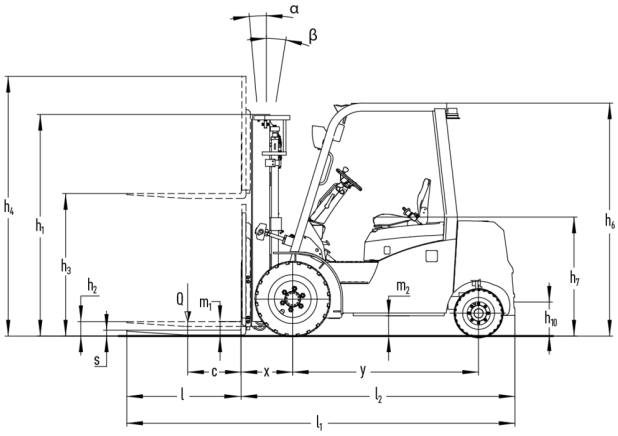
α
β
h4
h1
h3
h2
Q
m1
m2
h7
h6
h10
s
c
x
y
l
l2
l1

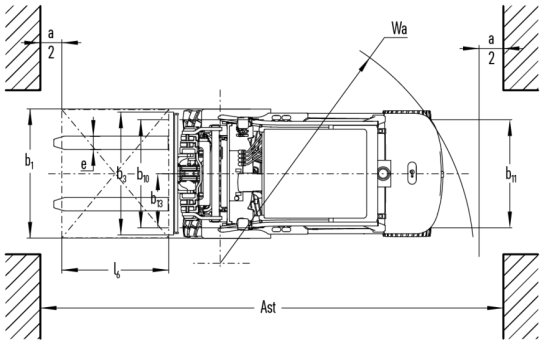
a
2
Wa
b1
e
b3
b10
b13
b11
l6
Ast

Jungheinrich Danmark A/S

Øst: Park Allé 350 C, 1 sal, 2605 Brøndby
Vest: Vrøndingvej 5, 8700 Horsens
Telefon 8987 4800

kontakt@jungheinrich.dk

www.jungheinrich.dk

Vores fabrikker i Norderstedt, Moosburg og Landsberg, samt vores reservedelscenter i KaltenKirchen, er certificeret.

ISO 9001
ISO 14001

Jungheinrich truck opfylder de europæiske sikkerhedskrav.

CE

anton BY JUNGHEINRICH