# Elektro-Vierradstapler

## EFG 535k–S50

Hubhöhe: 2480-7500 mm / Tragfähigkeit: 3500-5000 kg

LI-ION technology

JUNGHEINRICH

# EFG 535k–S50

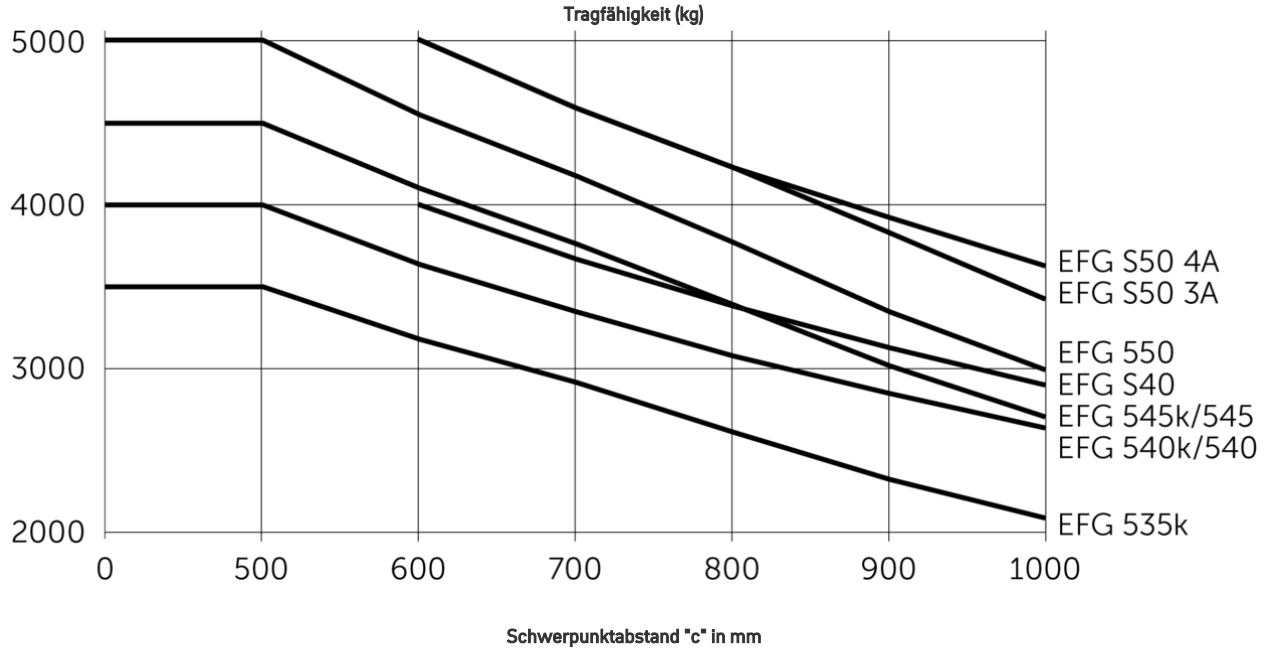
Tragfähigkeit (kg)
5000
4000
3000
2000
0
500
600
700
800
900
1000
EFG S50 4A
EFG S50 3A
EFG 550
EFG S40
EFG 545k/545
EFG 540k/540
EFG 535k
Schwerpunktabstand "c" in mm

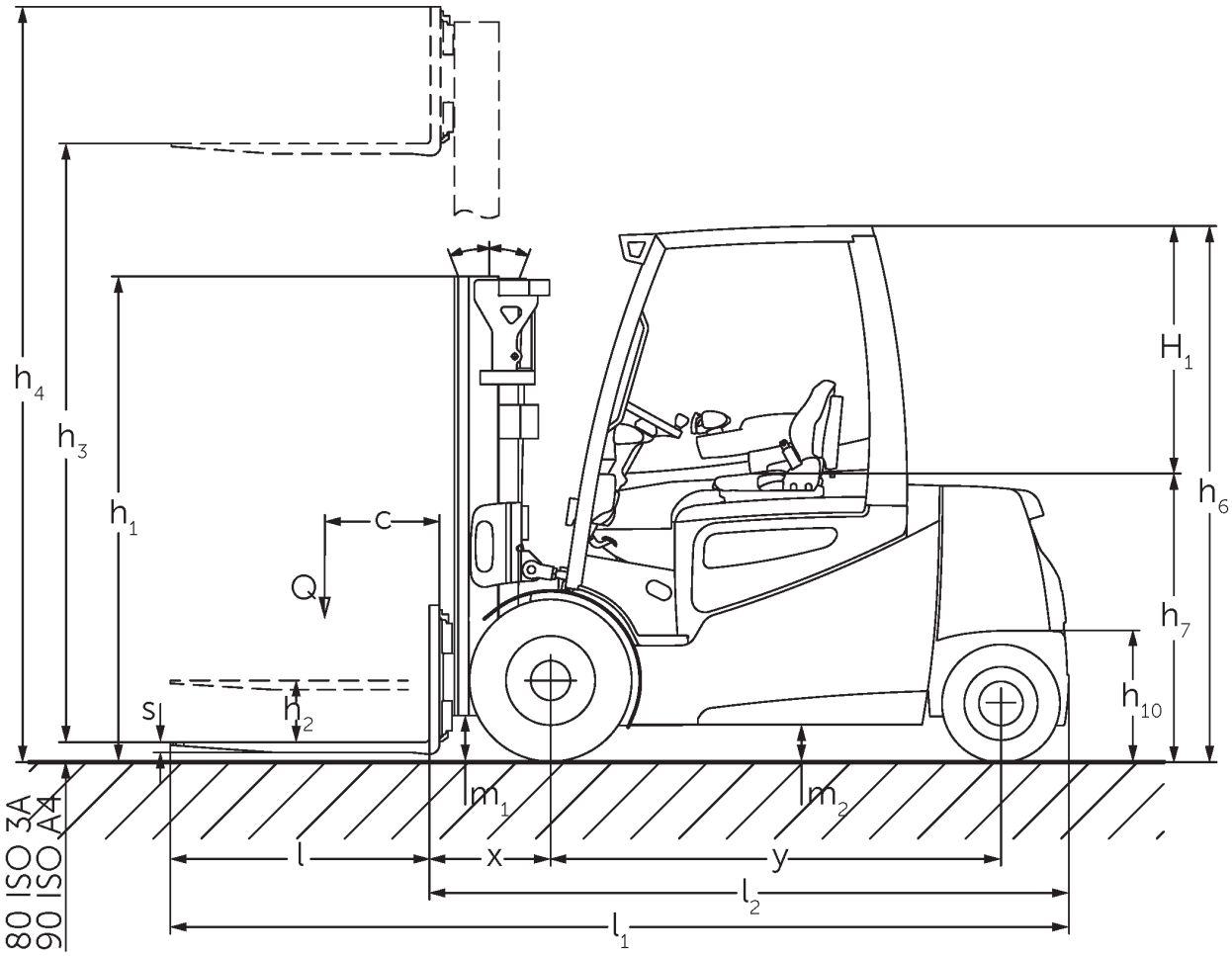


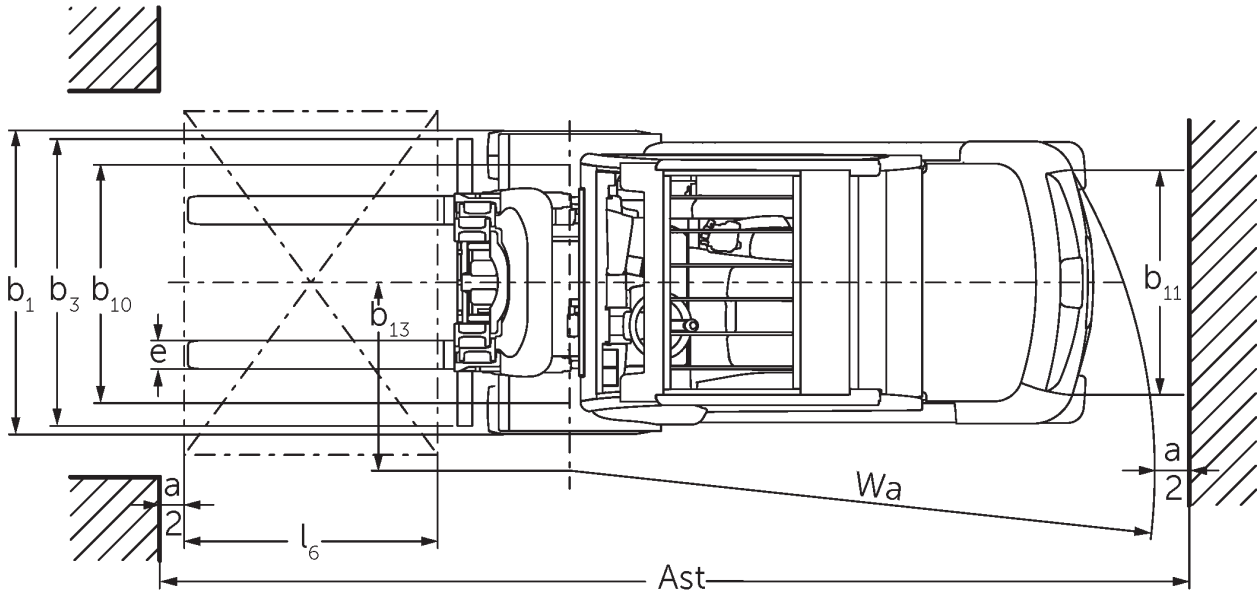


technische Zeichnung EFG 5 (2015)

# EFG 535k–S50

| EFG 535k | Hub (h3) | Höhe Hubgerüst eingefahren (h1) | Freihub (h2) | Höhe Hubgerüst ausgefahren (h4) | Neigung Hubgerüst vor/ zurück |
|---|---|---|---|---|---|
| Dreifach-Hubgerüst DZ | 4400 mm | 2165 mm | 1396 mm | 5169 mm | 6 / 8 ° |
| | 4700 mm | 2265 mm | 1496 mm | 5469 mm | 6 / 8 ° |
| | 5000 mm | 2365 mm | 1596 mm | 5769 mm | 6 / 8 ° |
| | 5500 mm | 2565 mm | 1796 mm | 6269 mm | 6 / 5 ° |
| | 6000 mm | 2765 mm | 1996 mm | 6769 mm | 6 / 5 ° |
| | 6500 mm | 2965 mm | 2196 mm | 7269 mm | 6 / 5 ° |
| | 7000 mm | 3165 mm | 2396 mm | 7769 mm | 6 / 3 ° |
| | 7500 mm | 3365 mm | 2596 mm | 8269 mm | 6 / 3 ° |
| Zweifach-Hubgerüst ZT | 2900 mm | 2200 mm | 150 mm | 3689 mm | 6 / 8 ° |
| | 3100 mm | 2300 mm | 150 mm | 3889 mm | 6 / 8 ° |
| | 3300 mm | 2400 mm | 150 mm | 4089 mm | 6 / 8 ° |
| | 3500 mm | 2500 mm | 150 mm | 4289 mm | 6 / 8 ° |
| | 3700 mm | 2600 mm | 150 mm | 4489 mm | 6 / 8 ° |
| | 4000 mm | 2750 mm | 150 mm | 4789 mm | 6 / 8 ° |
| | 4300 mm | 2950 mm | 150 mm | 5089 mm | 6 / 8 ° |
| | 4500 mm | 3050 mm | 150 mm | 5289 mm | 6 / 8 ° |
| Zweifach-Hubgerüst ZZ | 3100 mm | 2265 mm | 1496 mm | 3669 mm | 6 / 8 ° |
| | 3300 mm | 2365 mm | 1596 mm | 3869 mm | 6 / 8 ° |
| | 3500 mm | 2465 mm | 1696 mm | 4069 mm | 6 / 8 ° |
| | 3700 mm | 2565 mm | 1796 mm | 4269 mm | 6 / 8 ° |
| | 4000 mm | 2715 mm | 1946 mm | 4469 mm | 6 / 8 ° |
| **EFG 540k, EFG 540, EFG 545k, EFG 545** | **Hub (h3)** | **Höhe Hubgerüst eingefahren (h1)** | **Freihub (h2)** | **Höhe Hubgerüst ausgefahren (h4)** | **Neigung Hubgerüst vor/ zurück** |
| Dreifach-Hubgerüst DZ / Inklusive 3A Gabelträger mit 4 Rollen (Standard) | 4150 mm | 2140 mm | 1382 mm | 4908 mm | 6 / 8 ° |
| | 4400 mm | 2223 mm | 1465 mm | 5158 mm | 6 / 8 ° |
| | 4700 mm | 2323 mm | 1565 mm | 5458 mm | 6 / 8 ° |
| | 4850 mm | 2373 mm | 1615 mm | 5608 mm | 6 / 8 ° |
| | 5000 mm | 2423 mm | 1665 mm | 5758 mm | 6 / 5 ° |
| | 5300 mm | 2523 mm | 1765 mm | 6058 mm | 6 / 5 ° |
| | 5500 mm | 2590 mm | 1832 mm | 6258 mm | 6 / 5 ° |
| | 6000 mm | 2770 mm | 2012 mm | 6758 mm | 6 / 5 ° |
| | 6500 mm | 2950 mm | 2170 mm | 7280 mm | 6 / 3 ° |
| | 7000 mm | 3120 mm | 2350 mm | 7770 mm | 6 / 3 ° |
| | 7500 mm | 3300 mm | 2490 mm | 8310 mm | 6 / 3 ° |
| Dreifach-Hubgerüst DZ / passend für integrierten Seitenschieber 3A mit 6 Rollen (Option) | 4150 mm | 2140 mm | 1232 mm | 5058 mm | 6 / 8 ° |
| | 4400 mm | 2223 mm | 1315 mm | 5308 mm | 6 / 8 ° |
| | 4700 mm | 2323 mm | 1415 mm | 5608 mm | 6 / 8 ° |
| | 4850 mm | 2373 mm | 1465 mm | 5758 mm | 6 / 8 ° |
| | 5000 mm | 2423 mm | 1515 mm | 5908 mm | 6 / 5 ° |
| | 5300 mm | 2523 mm | 1765 mm | 6058 mm | 6 / 5 ° |

| | | | | | |
|---|---|---|---|---|---|
| | 5500 mm | 2590 mm | 1682 mm | 6408 mm | 6 / 5 ° |
| | 6000 mm | 2770 mm | 1862 mm | 6908 mm | 6 / 5 ° |
| | 6500 mm | 2950 mm | 2042 mm | 7408 mm | 6 / 3 ° |
| | 7000 mm | 3120 mm | 2212 mm | 7908 mm | 6 / 3 ° |
| | 7500 mm | 3300 mm | 2392 mm | 8408 mm | 6 / 3 ° |
| Zweifach-Hubgerüst ZT / Inklusive 3A Gabelträger mit 4 Rollen (Standard) | 2750 mm | 2165 mm | 150 mm | 3465 mm | 6 / 8 ° |
| | 3000 mm | 2290 mm | 150 mm | 3715 mm | 6 / 8 ° |
| | 3100 mm | 2348 mm | 150 mm | 3823 mm | 6 / 8 ° |
| | 3300 mm | 2440 mm | 150 mm | 4015 mm | 6 / 8 ° |
| | 3500 mm | 2548 mm | 150 mm | 4223 mm | 6 / 8 ° |
| | 3700 mm | 2640 mm | 150 mm | 4415 mm | 6 / 8 ° |
| | 4000 mm | 2795 mm | 150 mm | 4720 mm | 6 / 8 ° |
| | 4300 mm | 2940 mm | 150 mm | 5015 mm | 6 / 8 ° |
| | 4500 mm | 3040 mm | 150 mm | 5215 mm | 6 / 8 ° |
| | 5000 mm | 3290 mm | 150 mm | 5715 mm | 6 / 8 ° |
| | 5500 mm | 3540 mm | 150 mm | 6215 mm | 6 / 5 ° |
| Zweifach-Hubgerüst ZT / passend für integrierten Seitenschieber 3A mit 6 Rollen (Option) | 2750 mm | 2165 mm | 150 mm | 3608 mm | 6 / 8 ° |
| | 3000 mm | 2290 mm | 150 mm | 3858 mm | 6 / 8 ° |
| | 3100 mm | 2348 mm | 150 mm | 3958 mm | 6 / 8 ° |
| | 3300 mm | 2440 mm | 150 mm | 4158 mm | 6 / 8 ° |
| | 3500 mm | 2548 mm | 150 mm | 4358 mm | 6 / 8 ° |
| | 3700 mm | 2640 mm | 150 mm | 4558 mm | 6 / 8 ° |
| | 4000 mm | 2795 mm | 150 mm | 4858 mm | 6 / 8 ° |
| | 4300 mm | 2940 mm | 150 mm | 5158 mm | 6 / 8 ° |
| | 4500 mm | 3040 mm | 150 mm | 5358 mm | 6 / 8 ° |
| | 5000 mm | 3290 mm | 150 mm | 5858 mm | 6 / 8 ° |
| | 5500 mm | 3540 mm | 150 mm | 6358 mm | 6 / 5 ° |
| | 6000 mm | 3790 mm | 150 mm | 6858 mm | 6 / 5 ° |
| | 6500 mm | 4040 mm | 150 mm | 7358 mm | 6 / 5 ° |
| Zweifach-Hubgerüst ZZ / Inklusive 3A Gabelträger mit 4 Rollen (Standard) | 2775 mm | 2140 mm | 1382 mm | 3533 mm | 6 / 8 ° |
| | 3142 mm | 2323 mm | 1565 mm | 3900 mm | 6 / 8 ° |
| | 3342 mm | 2423 mm | 1665 mm | 4100 mm | 6 / 8 ° |
| | 3542 mm | 2523 mm | 1765 mm | 4300 mm | 6 / 8 ° |
| | 3675 mm | 2590 mm | 1832 mm | 4433 mm | 6 / 8 ° |
| | 4035 mm | 2770 mm | 2012 mm | 4793 mm | 6 / 8 ° |
| | 4395 mm | 2950 mm | 2192 mm | 5153 mm | 6 / 8 ° |
| | 5095 mm | 3300 mm | 2542 mm | 5853 mm | 6 / 8 ° |
| | 5524 mm | 3515 mm | 2757 mm | 6282 mm | 6 / 5 ° |
| Zweifach-Hubgerüst ZZ / passend für integrierten Seitenschieber 3A mit 6 Rollen (Option) | 2775 mm | 2140 mm | 1332 mm | 3683 mm | 6 / 8 ° |
| | 3142 mm | 2323 mm | 1415 mm | 4050 mm | 6 / 8 ° |
| | 3342 mm | 2423 mm | 1515 mm | 4250 mm | 6 / 8 ° |
| | 3542 mm | 2523 mm | 1615 mm | 4450 mm | 6 / 8 ° |
| | 3675 mm | 2590 mm | 1682 mm | 4583 mm | 6 / 8 ° |
| | 4035 mm | 2770 mm | 1862 mm | 4943 mm | 6 / 8 ° |
| | 4395 mm | 2950 mm | 2042 mm | 5303 mm | 6 / 8 ° |
| | 5095 mm | 3300 mm | 2392 mm | 6003 mm | 6 / 8 ° |
| | 5524 mm | 3515 mm | 2607 mm | 6432 mm | 6 / 5 ° |

| EFG 550 | Hub (h3) | Höhe Hubgerüst eingefahren (h1) | Freihub (h2) | Höhe Hubgerüst ausgefahren (h4) | Neigung Hubgerüst vor/ zurück |
|---|---|---|---|---|---|
| Dreifach-Hubgerüst DZ / Inklusive 3A Gabelträger mit 6 Rollen (Standard) / passend für integrierten Seitenschieber 3A mit 6 Rollen (Option) | 4150 mm | 2140 mm | 1232 mm | 5058 mm | 6 / 8 ° |
| | 4400 mm | 2223 mm | 1315 mm | 5308 mm | 6 / 8 ° |
| | 4850 mm | 2373 mm | 1465 mm | 5758 mm | 6 / 8 ° |
| | 5000 mm | 2423 mm | 1515 mm | 5908 mm | 6 / 5 ° |
| | 5300 mm | 2523 mm | 1615 mm | 6208 mm | 6 / 5 ° |
| | 5500 mm | 2590 mm | 1682 mm | 6408 mm | 6 / 5 ° |
| | 6000 mm | 2770 mm | 1862 mm | 6908 mm | 6 / 5 ° |
| | 6500 mm | 2950 mm | 2042 mm | 7408 mm | 6 / 3 ° |
| | 7000 mm | 3120 mm | 2212 mm | 7908 mm | 6 / 3 ° |
| | 7500 mm | 3300 mm | 2392 mm | 8408 mm | 6 / 3 ° |
| Zweifach-Hubgerüst ZT / Inklusive 3A Gabelträger mit 6 Rollen (Standard) / passend für integrierten Seitenschieber 3A mit 6 Rollen (Option) | 2750 mm | 2165 mm | 150 mm | 3608 mm | 6 / 8 ° |
| | 3000 mm | 2290 mm | 150 mm | 3858 mm | 6 / 8 ° |
| | 3100 mm | 2348 mm | 150 mm | 3958 mm | 6 / 8 ° |
| | 3300 mm | 2440 mm | 150 mm | 4158 mm | 6 / 8 ° |
| | 3500 mm | 2548 mm | 150 mm | 4358 mm | 6 / 8 ° |
| | 3700 mm | 2640 mm | 150 mm | 4558 mm | 6 / 8 ° |
| | 4000 mm | 2795 mm | 150 mm | 4858 mm | 6 / 8 ° |
| | 4300 mm | 2940 mm | 150 mm | 5158 mm | 6 / 8 ° |
| | 4500 mm | 3040 mm | 150 mm | 5358 mm | 6 / 8 ° |
| | 5000 mm | 3290 mm | 150 mm | 5858 mm | 6 / 8 ° |
| | 5500 mm | 3540 mm | 150 mm | 6358 mm | 6 / 5 ° |
| Zweifach-Hubgerüst ZZ / Inklusive 3A Gabelträger mit 6 Rollen (Standard) / passend für integrierten Seitenschieber 3A mit 6 Rollen (Option) | 2775 mm | 2140 mm | 1382 mm | 3683 mm | 6 / 8 ° |
| | 3142 mm | 2323 mm | 1415 mm | 4050 mm | 6 / 8 ° |
| | 3342 mm | 2423 mm | 1515 mm | 4250 mm | 6 / 8 ° |
| | 3542 mm | 2523 mm | 1615 mm | 4450 mm | 6 / 8 ° |
| | 3675 mm | 2590 mm | 1682 mm | 4583 mm | 6 / 8 ° |
| | 4035 mm | 2770 mm | 1862 mm | 4943 mm | 6 / 8 ° |
| | 4395 mm | 2950 mm | 2042 mm | 5303 mm | 6 / 8 ° |
| | 5095 mm | 3300 mm | 2392 mm | 6003 mm | 6 / 8 ° |
| | 5524 mm | 3515 mm | 2607 mm | 6432 mm | 6 / 5 ° |

# VDI-Tabelle

| | | | | | | | | | | |
|---|---|---|---|---|---|---|---|---|---|---|
| Kennzeichen | 1.1 | Hersteller (Kurzbezeichnung) | | | Jungheinrich | | | | | |
| | 1.2 | Typzeichen des Herstellers | | | EFG 535k | EFG 540k | EFG 540 | EFG 545k | EFG 545 | EFG 550 |
| | 1.3 | Antrieb | | | Elektro | | | | | |
| | 1.4 | Bedienung | | | Sitz | | | | | |
| | 1.5 | Tragfähigkeit/Last | Q | kg | 3500 | 4000 | | 4500 | | 4990 |
| | 1.6 | Lastschwerpunktabstand | c | mm | 500 | | | | | |
| | 1.8 | Lastabstand | x | mm | 519 | 532 | | | | |
| | 1.9 | Radstand | y | mm | 1856 | | 2000 | 1856 | 2000 | |
| Gewichte | 2.1.1 | Eigengewicht (inkl. Batterie) | | kg | 5968 | 6711 | 6701 | 7153 | 7143 | 7592 |
| | 2.2 | Achslast mit Last vorn/hinten | | kg | 8521 / 947 | 9752 / 959 | 9726 / 975 | 10575 / 1078 | 10468 / 1160 | 11434 / 1158 |
| | 2.3 | Achslast ohne Last vorn/hinten | | kg | 3097 / 2871 | 3536 / 3175 | 3706 / 2995 | 3626 / 3527 | 3744 / 3399 | 3836 / 3756 |
| Räder/Fahrwerk | 3.1 | Bereifung | | | Superelastik (SE) | | | | | |
| | 3.2 | Reifengröße, vorn | | | 250-15 | | | 28 x 12, 5-15 | | |
| | 3.3 | Reifengröße, hinten | | | 21 x 8-9 | | | | | |
| | 3.5 | Räder, Anzahl vorn/hinten (x=angetrieben) | | | 2x/2 | | | | | |
| | 3.6 | Spurweite, vorn | b10 | mm | 1115 | | | 1155 | | |
| | 3.7 | Spurweite, hinten | b11 | mm | 950 | | | | | |
| Grundabmessungen | 4.1 | Neigung Hubgerüst vor/zurück | a/ß | ° | 6 / 8 | | | | | |
| | 4.2 | Höhe Hubgerüst eingefahren (h1) | h1 | mm | 2300 | 2290 | | | | |
| | 4.3 | Freihub (h2) | h2 | mm | 150 | | | | | |
| | 4.4 | Hub (h3) | h3 | mm | 3100 | 3000 | | | | |
| | 4.5 | Höhe Hubgerüst ausgefahren (h4) | h4 | mm | 3889 | 3715 | | | | 3858 |
| | 4.7 | Höhe Schutzdach (Kabine) | h6 | mm | 2365 | | | 2350 | | |
| | 4.8 | Sitzhöhe/Standhöhe | h7 | mm | 1313 | | | 1303 | | |
| | 4.12 | Kupplungshöhe | h10 | mm | 396 | | | | | |
| | 4.12.1 | 2. Kupplungshöhe | | mm | 566 | | | | | |
| | 4.19 | Gesamtlänge | l1 | mm | 3805 | 3818 | 3962 | 3818 | 3962 | |
| | 4.20 | Länge einschließlich Gabelrücken | l2 | mm | 2655 | 2668 | 2812 | 2668 | 2812 | |
| | 4.21.1 | Gesamtbreite | b1 | mm | 1340 | | | 1450 | | |
| | 4.22 | Gabelzinkenmaße | s/ e/l | mm | 45 x 125 x 1150 | 50 x 125 x 1150 | | | | 50 x 150 x 1150 |
| | 4.23 | Gabelträger Anschlussklasse | | | 3A | | | | | |
| | 4.24 | Gabelträgerbreite | b3 | mm | 1120 | 1260 | | | | |
| | 4.31 | Bodenfreiheit mit Last unter Hubgerüst | m1 | mm | 143 | 179 | | 166 | | |
| | 4.32 | Bodenfreiheit Mitte Radstand | m2 | mm | 150 | | | | | |
| | 4.34.1 | Arbeitsgangbreite (Palette 1000×1200 quer) | Ast | mm | 4003 | 4092 | 4222 | 4092 | 4222 | |
| | 4.34.2 | Arbeitsgangbreite (Palette 800x1200 längs) | Ast | mm | 4203 | 4292 | 4422 | 4292 | 4422 | |
| | 4.35 | Wenderadius | Wa | mm | 2284 | 2360 | 2490 | 2360 | 2490 | |
| | 4.36 | Kleinster Drehpunktabstand | b13 | mm | 660 | | 721 | 660 | 721 | |

| | | | | | | | | | |
|---|---|---|---|---|---|---|---|---|---|
| Leistungsdaten | 5.1 | Fahrgeschwindigkeit mit/ohne Last (Efficiency \| drivePLUS) | km/h | 14 / 17 \| 16 / 16 | 13 / 16 \| 16 / 16 | | 13 / 16 \| 15 / 16 | 13 / 16 \| 16 / 16 | 12 / 15 \| 15 / 16 |
| | 5.2 | Hubgeschwindigkeit mit/ohne Last (Efficiency \| liftPLUS) | m/s | 0,36 / 0,5 \| 0,42 / 0,55 | 0,28 / 0,37 \| 0,33 / 0,44 | | | | |
| | 5.3 | Senkgeschwindigkeit mit/ohne Last (Efficiency \| liftPLUS) | m/s | 0,56 / 0,56 \| 0,56 / 0,56 | 0,55 / 0,5 \| 0,55 / 0,5 | | | | |
| | 5.5 | Zugkraft mit/ohne Last (Efficiency \| drivePLUS) | N | 5300 / 5800 \| 5300 / 5800 | 5100 / 5600 \| 5100 / 5600 | | 4900 / 5500 \| 4900 / 5500 | | 4800 / 5400 \| 4800 / 5400 |
| | 5.6 | Max. Zugkraft mit/ohne Last (Efficiency \| drivePLUS) | N | 17100 / 17100 \| 17100 / 17100 | 17700 / 17700 \| 17700 / 17700 | | 18200 / 18200 \| 18200 / 18200 | | |
| | 5.7 | Steigfähigkeit mit/ohne Last (Efficiency \| drivePLUS) | % | 10,2 / 16,7 \| 11,5 / 19 | 9,3 / 15,4 \| 10,8 / 17,7 | | 8,1 / 13,5 \| 9,4 / 15,8 | | 7,5 / 13,5 \| 8,8 / 15,8 |
| | 5.8 | Max. Steigfähigkeit mit/ohne Last (Efficiency \| drivePLUS) | % | 18,3 / 29 \| 19,1 / 31,1 | 17 / 26,9 \| 17,2 / 28,6 | 17 / 27 \| 17,3 / 28,6 | 15,9 / 25,7 \| 15,8 / 27,1 | 16 / 25,7 \| 15,9 / 27,1 | 14,9 / 24,5 \| 14,4 / 25,6 |
| | 5.9 | Beschleunigungszeit mit/ohne Last (Efficiency \| drivePLUS) | s | 7,7 / 7 \| 7 / 6,7 | 8 / 7,2 \| 7 / 6,7 | | 8,2 / 7,3 \| 7,1 / 6,8 | | 8,4 / 7,4 \| 7,2 / 6,8 |
| | 5.10 | Betriebsbremse | | Reibbremse (mechanisch betätigt) | | | | | |
| E-Motor/Elektronik | 6.1 | Fahrmotor, Leistung S2 60 min (Efficiency \| drivePLUS) | kW | 14,5 \| 18 | | | | | |
| | 6.2 | Hubmotor, Leistung bei S3 (Efficiency \| liftPLUS) | kW | 20 \| 24 | | | | | |
| | 6.3 | Batterie nach DIN 43531/35/36 | | DIN 43536 A | | | | | |
| | 6.4 | Batteriespannung/Nennkapazität | V / Ah | 80 / 775 | | 80 / 930 | 80 / 775 | 80 / 930 | |
| | 6.5 | Batteriegewicht | kg | 1863 | | 2178 | 1863 | 2178 | |
| | 6.6.1 | Energieverbrauch nach EN-Zyklus (Efficiency \| PLUS) | kWh/h | 6,6 \| 6,6 | 7 \| 7,1 | | 7,6 \| 7,8 | | 8 \| 8 |
| | 6.6.2 | CO2 Äquivalent nach EN ISO 23308 (Efficiency \| PLUS) | kg/h | 3,57 \| 3,6 | 3,78 \| 3,8 | | 4,11 \| 4,2 | | 4,32 \| 4,3 |
| | 6.7 | Umschlagleistung (Efficiency \| PLUS) | t/h | 205 \| 218 | 232 \| 242 | | 247 \| 259 | | 264 \| 284 |
| | 6.8 | Umschlageffizienz nach VDI 2198 (Efficiency \| PLUS) | t/kWh | 22,6 \| 22 | 24,7 \| 23,3 | | 26,3 \| 24 | | 26,9 \| 26,1 |
| Sonstiges | 8.1 | Art der Fahrsteuerung | | Impuls/AC | | | | | |
| | 10.1 | Arbeitsdruck für Anbaugerät | bar | 200 | | | | | |
| | 10.2 | Ölstrom für Anbaugeräte | l/min | 30 | | | | | |
| | 10.7 | Schalldruckpegel nach EN12053 | dB (A) | 69 | | | | | |
| | 10.8 | Anhängerkupplung, Art/Typ DIN | | DIN 15170 H | | | | | |

- Dieses Typenblatt nach VDI-Richtlinie 2198 nennt nur die technischen Werte des Standard-Gerätes. Abweichende Bereifungen, andere Hubgerüste, Zusatzeinrichtungen usw. können andere Werte ergeben.

- 6.6.1: 45 EN-Zyklen/h
- VDI-Nr. 6.7: PLUS bezieht sich auf das Leistungspaket drive&liftPLUS
- VDI-Nr. 6.8.1: PLUS bezieht sich auf das Leistungspaket drive&liftPLUS

**Jungheinrich**

Vertrieb Deutschland AG & Co. KG

Friedrich-Ebert-Damm 129
22047 Hamburg
Telefon 0800 222 585858*
*Deutschlandweit kostenlos

info@jungheinrich.de

Zertifiziert sind die deutschen Produktionswerke in Norderstedt, Moosburg und Landsberg sowie unser Ersatzteilzentrum in Kaltenkirchen.

ISO 9001
ISO 14001

Jungheinrich Flurförderzeuge entsprechen den europäischen Sicherheitsanforderungen.

CE

JUNGHEINRICH